POLARIS®



Atex CE Ex II 2 G D*

* *on request* * *auf Anfrage*

art. C201 from DN 40 to DN 200 - GG25 / 304 / EPDM



art. C201	from DN 40 to DN 200 GG25 / 304 / EPDM
art. C20A	from DN 40 to DN 200 GG25 / GGG40 NICK / EPDM



art. C221	from DN 250 to DN 300 GG25 / 304 / EPDM
art. C22A	from DN 250 to DN 300 GG25 / GGG40 NICK / EPDM



art. C40B	from DN 40 to DN 200 GGG40 / GGG40 NICK / NBR



art. C42B	from DN 250 to DN 300 GGG40 / GGG40 NICK / NBR

ICIM UNI EN ISO 9001: 2008

ICIM ISO 14001:2004

MAIN STANDARD FEATURES:

CONSTRUCTION:

- **GENERAL SPECIFICATIONS:** ISO5752 -BS EN 593 - (BS 5155) MSS SP67 - API 609.
- **CONNECTION WITH FLANGES UNI EN 1092:** PN10 - PN16 DN40 - DN150 PN10 DN200 - DN300.
- **MAXIMUM WORKING PRESSURE:** PN16 DN40 - DN150 PN10 DN200 - DN300.
- **TEMPERATURE LIMITS WITH SEALING SEATS IN:** EPDM -20°C / +110°C for fluids NBR -20°C / +80°C (with peaks of 90°C) for fluids NBR -20°C / +60°C for gas
- **FACE TO FACE DIMENSIONS IN CONFORMITY WITH:** UNI EN 558 (BASIC SERIES 20) - ISO5752 - MSS SP67 - API609 - DIN3202/3-K1.
- **PRESSURE TEST: API STD 598**
- **TOP FLANGE:** drilling ISO5211.
- **OPERATION DEVICE:** lever DN40 - DN200, gear DN250 - DN600.
- **LOCKING LEVER:** DN40 - DN200.
- Tested for vacuum at 900mbar
- Polyurethane coating.
- Nickel plated Disk in GGG40 suitable just for water (the working conditions has to be checked).

- **NB:** for material compatibility please check the table with corrosion resistance at the end of the catalogue.

SPECIAL OPTIONS:

- Reduction gear with manual operation also for small DN

ON REQUEST:

- For further special requests please consult our technical/ commercial service.

ALLGEMEINE DATEN DER STANDARDAUSFÜHRUNG:

BAUFORM:

- **ALLGEMEINE VORSCHRIFTEN:** ISO5752 -BS EN 593 - (BS 5155) MSS SP67 - API 609.
- **AUFFLANSCHBAR UNI EN 1092:** PN10 - PN16 DN40 - DN150 PN10 DN200 - DN300.
- **MAXIMALER BETRIEBSDRUCK:** PN16 DN40 - DN150 PN10 DN200 - DN300.
- **TEMPERATURBEREICH MIT DICHTUNGSSITZEN AUS:** EPDM -20°C / +110°C für Flüssigkeiten NBR -20° / +80° (mit Spitzen von 90°C) für Flüssigkeit NBR -20°C / +60°C für Gas
- **BAULÄNGEN IN ÜBEREINSTIMMUNG MIT:** UNI EN 558 (Grundserie 20) - ISO5752 - MSS SP67 - API609 - DIN3202/3-K1.
- **DRUCKPRÜFUNG: API STD 598**
- **OBERER FLANSCH:** mit Anschluss ISO5211.
- **BETÄTIGUNGSELEMENT** Handhebel von DN40 - DN200, Schneckengetriebe von DN250 - DN600.
- **VERRIEGELBARER HEBEL:** DN40 - DN200.
- Geeignet für Vakuum bis 900mbar.
- Polyurethanbeschichtung.
- Vernickelte Scheibe aus GGG40 für Wasser geeignet (Arbeitsbedingungen sind zu prüfen).

- **NB:** Für Werkstoffverträglichkeit bitte die Tabelle mit Korrosionsbeständigkeitswerten am Ende des Katalogs prüfen

SONDERAUSFÜHRUNGEN

- Schneckengetriebe mit Handbetätigung auch für kleine DN.

AUF ANFRAGE:

- Für weitere Sonderanfragen bitte unsere Vertriebsabteilung kontaktieren.

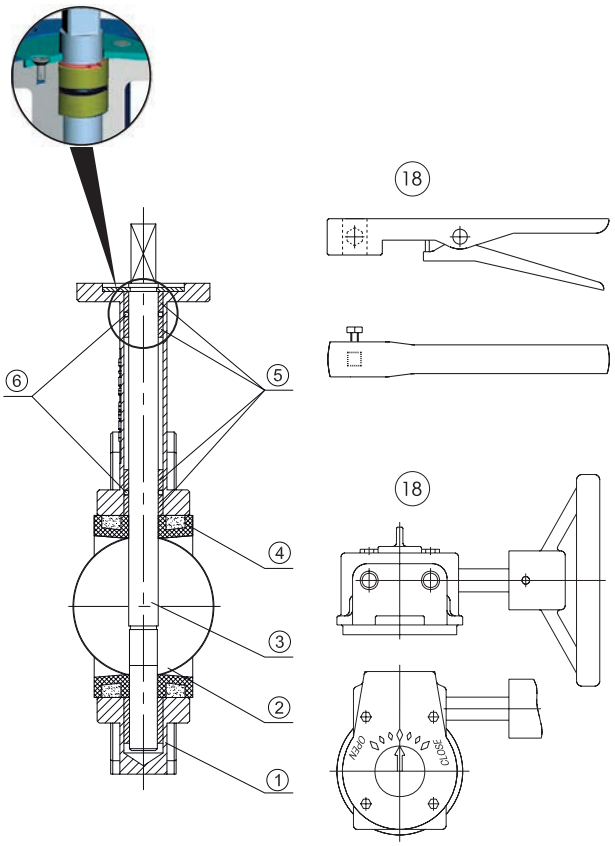

LIST OF VALVE COMPONENTS AND MATERIALS
TEILE- UND WERKSTOFFLISTE DES VENTILS ARTIKEL

ARTICLES ARTIKEL			C201	C20A	C40B
			C221	C22A	C42B
REF.	PART. / TEIL	Q.TY MENGE	MATERIALS / WERKSTOFFE		
1	BODY / GEHÄUSE	1	GG25	GG25	GGG40
2	DISC / SCHEIBE	1	CF8	GGG40N	GGG40N
3	SHAFT / WELLE	1	SS410	SS410	SS410
4	SEAT / SITZRING	1	EPDM	EPDM	NBR
5	UPPER TIGHT BUSHINGS OBERDICHTBUCHSEN	5	PTFE	PTFE	PTFE
6	O-RING	2	EPDM	EPDM	NBR
18	LEVER HANDLE / HANDHEBEL	1	CARBON STEEL / CARBONSTAHL		
18	REDUCTION GEAR SCHNECKENGETRIEBE MIT HANDRAD	1	CAST IRON GG25 / GUSSEISEN GG25		

SECTION / QUERSCHNITT

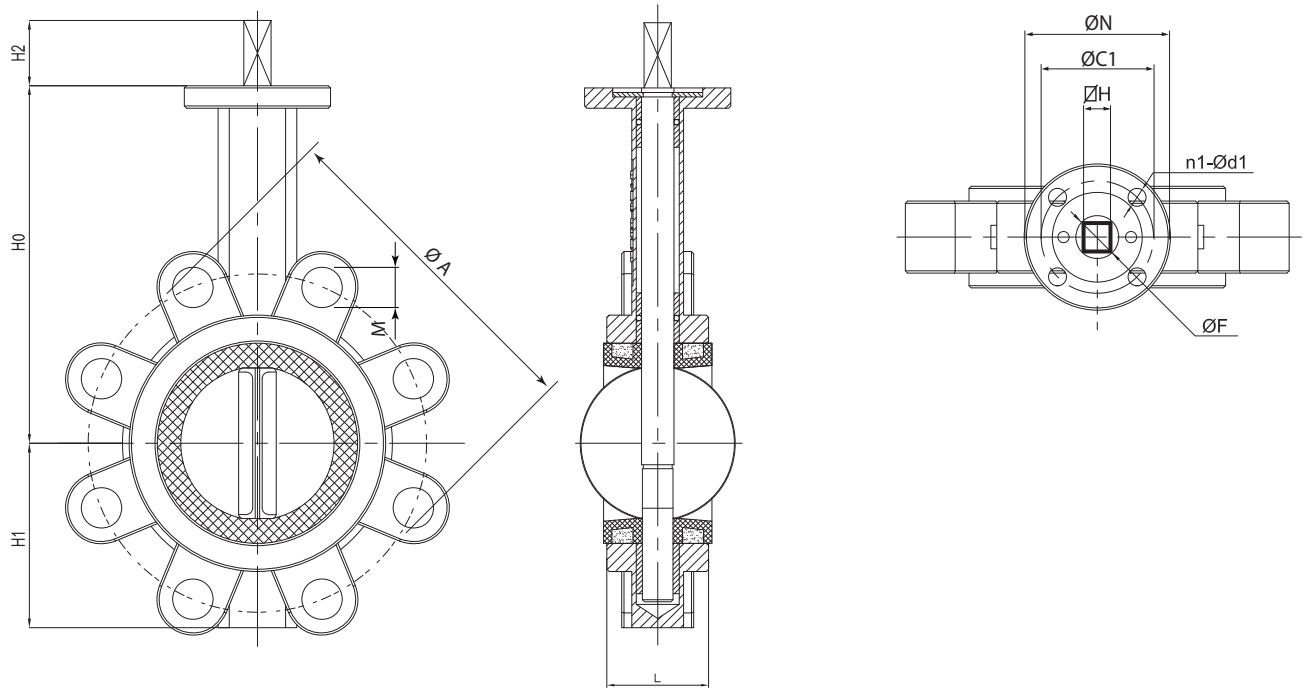

DN	L	H0	H1	H2	FLANGE ISO5211				FLANGE EN1092-2		ØF	⍁H	*
					TOP	ØN	ØC1	n1-Ød1	PN10-16				KG
									ØA	M			
40	33	126	52	25	F05	65	50	4-Ø8	110	4-M16	12,1	9	2,8
50	43	143	57	25	F05	65	50	4-Ø8	125	4-M16	12,1	9	3,0
65	46	155	68	25	F05	65	50	4-Ø8	145	4-M16	12,1	9	3,5
80	46	160	82	25	F05	65	50	4-Ø8	160	8-M16	12,1	9	5,0
100	52	181	100	25	F07	90	70	4-Ø10	180	8-M16	14,1	11	6,6
125	56	194	112	25	F07	90	70	4-Ø10	210	8-M16	18,1	14	8,8
150	56	202	126	25	F07	90	70	4-Ø10	240	8-M20	18,1	14	11,0
200	60	240	162	25	F07	90	70	4-Ø10	295	8-M20	22,1	17	16,7
250	68	272	193	35	F10	125	102	4-Ø12	350	12-M20 (PN10)	28,2	22	32,5
300	78	318	237	35	F10	125	102	4-Ø12	400	12-M20 (PN10)	28,2	22	45,5
250	68	272	193	35	F10	125	102	4-Ø12	355	12-M24 (PN16)	28,2	22	32,5
300	78	318	237	35	F10	125	102	4-Ø12	410	12-M24 (PN16)	28,2	22	45,5

* Weights refer to valve with bare shaft. / * Die Gewichte beziehen sich auf ein Ventil mit freier Achse.

LVQ3Y---

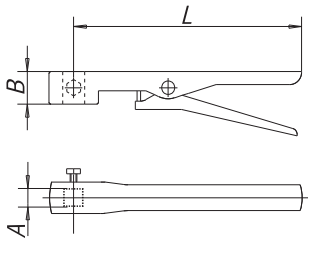

SIZE		⍁A	B	L	KG
1"1/2	**40**	9	27	265	0,4
2"	**50**	9	27	265	0,4
2"1/2	**65**	9	27	265	0,4
3"	**80**	9	27	265	0,4
4"	**100**	11	27	265	0,5
5"	**125**	14	27	265	0,55
6"	**150**	14	27	265	0,55
8"	**200**	17	27	355	0,6

RDQ3Y

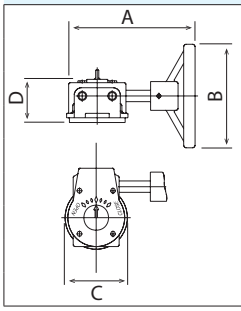

SIZE DN				COD.	A	B	C	D
40	**50**	**65**	**80**	RDQ3Y608				
100				RDQ3Y612	**205**	**135**	**102**	**65**
125	**150**			RDQ3Y613				
200				RDQ3Y615			**141**	
250				RDQ3Y616	**295**	**285**		**80**
300				RDQ3Y617			**151**	

ICIM UNI EN ISO 9001: 2008

ICIM ISO 14001:2004

SCREWS DIMENSIONS / ABMESSUNGEN SCHRAUBEN

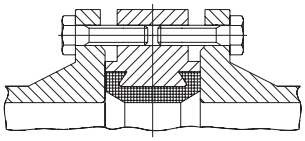

SIZE		PN10		PN16		ANSI 150	
		Ø / L	N°	Ø / L	N°	Ø / L	N°
1"1/2	40	M16X30	4 X n°2	M16X30	4 X n°2	1/2" x 13/16"	4 X n°2
2"	50	M16X35	4 X n°2	M16X35	4 X n°2	5/8" x 1 1/2"	4 X n°2
2"1/2	65	M16X35	4 X n°2	M16X35	4 X n°2	5/8" x 1 1/2"	4 X n°2
3"	80	M16X35	8 X n°2	M16X35	8 X n°2	5/8" x 1 1/2"	4 X n°2
4"	100	M16X40	8 X n°2	M16X40	8 X n°2	5/8" x 13/4"	8 X n°2
5"	125	M16X45	8 X n°2	M16X45	8 X n°2	3/4" x 13/4"	8 X n°2
6"	150	M20X45	8 X n°2	M20X45	8 X n°2	3/4" x 2"	8 X n°2
8"	200	M20X50	8 X n°2	M20X50	12 X n°2	3/4" x 2 1/4"	8 X n°2
10"	250	M20X55	12 X n°2	M24X55	12 X n°2	7/8" x 2 1/4"	12 X n°2
12"	300	M20X60	12 X n°2	M24X60	12 X n°2	7/8" x 2 1/2"	12 X n°2

BREAKAWAY TORQUES in Nm / ANLAUFMOMENTE (LOSBRECHMOMENT) in Nm

PN - bar	DN size	40 1"1/2	50 2"	65 2"1/2	80 3"	100 4"	125 5"	150 6"	200 8"	250 10"	300 12"
	0	11	14	18	27	46	55	70	120	200	300
	6	11	20	25	32	47	58	82	136	227	339
	10	12	23	27	34	60	67	96	149	273	500
	16	14	25	29	37	62	82	113	225	344	520

The values in Nm may vary as a function of the seals material, temperature and type of medium. For a firm operation of the various types of actuators, in the different working conditions it is necessary to consider a safety factor of 1,5.

Die Nm-Werte hängen von dem Sitzringe-Material, der Temperatur und dem Flüssigkeitstyp ab. Bei den verschiedenen Einsatzbedingungen muss man einen Sicherheitskoeffizient von 1,5 berücksichtigen, um einen betriebssicheren Betrieb zu gewährleisten.

SIZE	CV=1.16Kv	Kv VALUES AS A FUNCTION OF OPENING ANGLE / Kv- WERTE IN ABHÄNGIGKEIT DES ÖFFNUNGSWINKELS							
	10°	20°	30°	40°	50°	60°	70°	80°	90°
2"	0,05	2,57	6,00	12,8	23,1	37,7	59,9	89,9	98,5
2"1/2	0,09	5,14	10,28	21,4	38,5	64,2	101,9	152,5	167,9
3"	0,17	7,71	15,42	33,4	59,9	99,4	156,8	235,6	258,7
4"	0,26	14,57	30,85	66,8	119,1	197,0	311,9	467,8	514,1
5"	0,43	24,85	52,27	113,9	203,0	335,9	531,2	796,9	875,7
6"	0,69	38,56	81,41	175,6	313,6	518,4	820,9	1231,3	1353,0
8"	1,71	76,26	161,10	349,6	622,9	1029,9	1630,6	2445,5	2687,2
10"	2,57	129,39	274,21	594,6	1059,9	1754,7	2776,6	4163,6	4575,8
12"	3,43	200,51	424,16	918,5	1637,5	2709,5	4288,7	6432,7	7069,4