PNEUMATIC ACTUATOR “PLASTIC CASE”
PNEUMATISCHER STELLANTRIEB “KUNSTSTOFFGEHÄUSE“

NEW

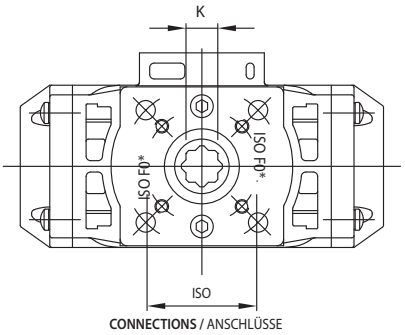

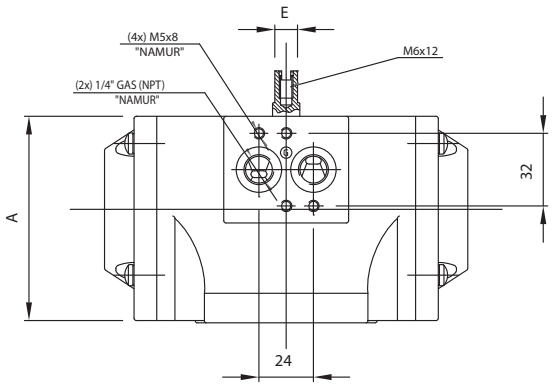

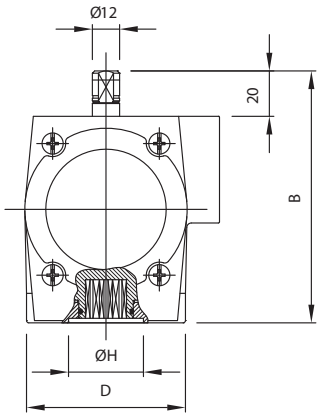

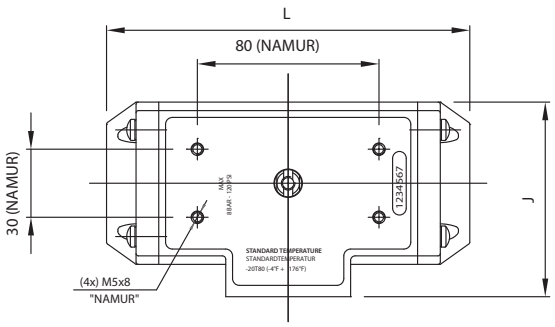

Temp. -20°C + 80°C

TYPE / TYP	Dimension (mm) / Abmessung (mm)								CONNECTION, TYPE ISO ANSCHLUSS, TYP ISO	DOUBLE ACTING / DOPPELTWIRKEND		SINGLE ACTING / EINFACHWIRKEND	
	A	B	D	E	ØH	J	K	L	STANDARD	WEIGHT GEWICHT (kg)	AIR CONSUMPTION (LT.) LUFTVERBRAUCH (LT.)	WEIGHT GEWICHT (kg)	AIR CONSUMPTION (LT.) LUFTVERBRAUCH (LT.)
UT 10	70	91	53	10	22	67	09/11	119	F03	0,570	0,22	0,655 (3+3)	0,13 (3+3)
UT 13	90	111	70	10	33	86	14	160	F05	1,190	0,36	1,390 (6+6)	0,17 (6+6)
UT 18	111,5	132,5	70	10	33	101	17	175	F07	1,970	0,65	2,340 (6+6)	0,28 (6+6)

TORQUE MOMENT (NM) / DREHMOMENT (NM)								
TYPE / TYP	2 Bar	3 Bar	4 Bar	5 Bar	5,62 Bar	6 Bar	7 Bar	8 Bar
UT 10	5,0	7,6	10,1	12,6	14,1	15,1	17,6	20,2
UT 13	11,0	16,5	22,0	27,5	30,9	33,0	38,5	44,0
UT 18	20,0	30,0	40,0	50,0	56,5	60,0	70,0	80,0

SINGLE ACTING ACTUATOR / EINFACHWIRKENDER STELLANTRIEB																		
TYPE / TYP	SPRING NUMBER FEDERANZAHL	POS. 1 SPRING TORQUE MOMENT POS. 1 FEDER-DREHMOMENT		POS. 2 OPENING TORQUE MOMENT / POS. 2 ÖFFNEN-DREHMOMENT														
				3 bar		4 bar		5 bar		5,62 bar		6 bar		7 bar		8 bar		
		START	END	START	END	START	END	START	END	START	END	START	END	START	END	START	END	
UT 10	1 + 1	3,7	2,5	5,1	3,9	7,6	6,4	10,1	8,9	11,6	10,4	12,6	11,4	15,1	13,9	17,7	16,5	
	2 + 2	7,4	5,0	2,6	0,2	5,1	2,7	7,6	5,2	9,1	6,7	10,1	7,7	12,6	10,2	15,2	12,8	
	3 + 3	11,2	7,5	-	-	-	-	5,1	1,5	6,6	3,0	7,6	4,0	10,1	6,5	12,7	9,1	
UT 13	1 + 1	4,3	3,1	13,4	12,3	18,9	17,7	24,4	23,2	27,8	26,6	29,9	28,7	35,4	34,3	40,9	39,7	
	2 + 2	8,5	6,2	10,3	8,0	15,8	13,5	21,3	19,0	24,7	22,4	26,8	24,5	32,3	30,0	37,8	35,7	
	3 + 3	12,8	9,3	7,2	3,7	12,7	9,2	18,2	14,7	21,6	18,1	23,7	20,2	29,2	25,7	34,7	31,2	
	4 + 4	17,1	12,5	-	-	9,5	4,9	15,0	10,4	18,3	13,8	20,5	15,9	26,0	21,4	31,5	26,9	
	5 + 5	21,3	15,6	-	-	6,4	0,7	11,9	6,2	15,3	9,6	17,4	11,7	22,9	17,2	28,4	22,7	
	6 + 6	25,6	18,7	-	-	-	-	8,8	1,9	12,2	5,3	14,3	7,4	29,8	12,9	25,3	18,4	
UT 18	1 + 1	7,1	5,4	24,6	22,9	34,6	32,9	44,6	42,9	51,1	49,4	54,6	52,6	64,6	62,9	74,6	72,9	
	2 + 2	14,2	10,8	19,2	15,8	29,2	25,8	39,2	35,8	45,7	42,3	49,2	45,8	59,2	55,8	69,2	65,8	
	3 + 3	21,3	16,2	13,8	8,7	23,8	18,7	33,8	28,7	40,3	35,2	43,8	38,7	53,8	48,7	63,8	58,7	
	4 + 4	28,4	21,6	8,4	1,6	18,4	11,6	28,4	21,6	34,9	28,1	38,4	31,6	48,4	41,6	58,4	51,6	
	5 + 5	35,5	27,0	-	-	13,0	4,5	23,0	14,5	29,5	21,0	33,0	24,5	43,0	34,5	53,0	44,5	
	6 + 6	42,6	32,4	-	-	-	-	17,6	7,4	21,1	13,9	27,6	17,4	37,6	27,4	47,6	37,4	

ICIM UNI EN ISO 9001: 2008
ICIM ISO 14001:2004

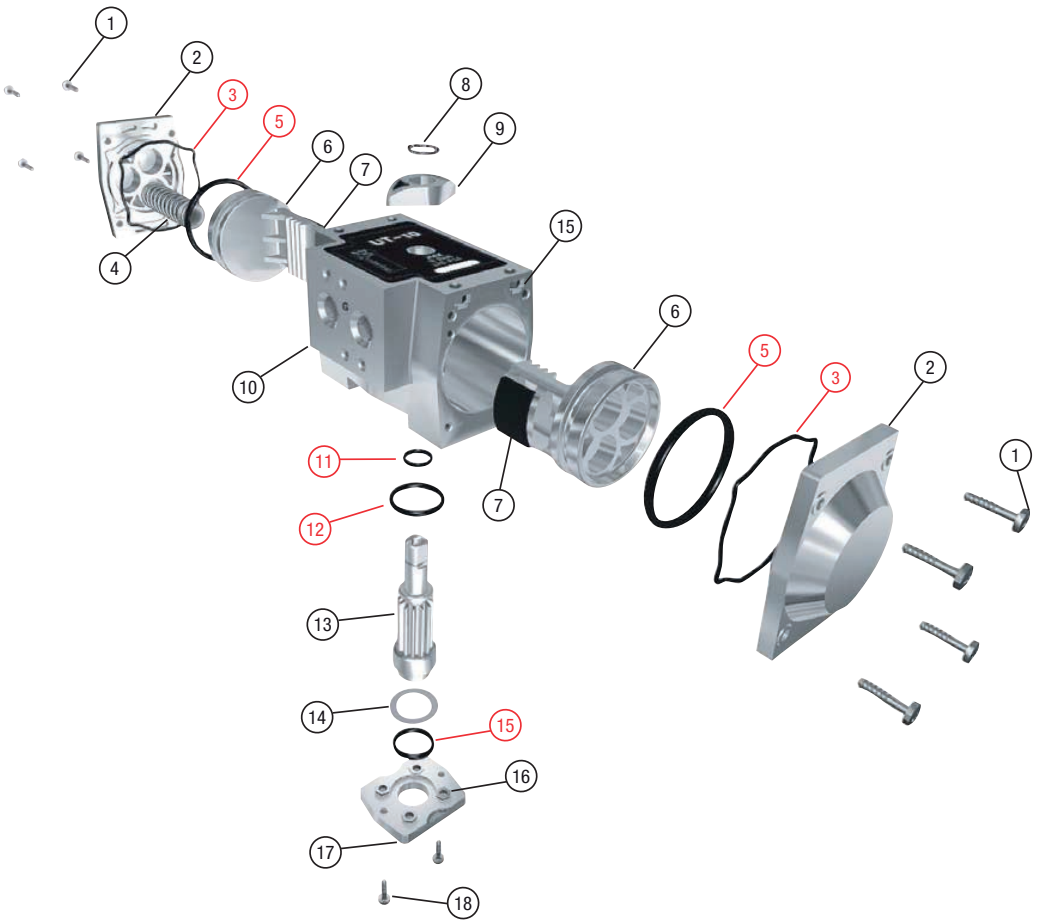

	DESCRIPTION		MATERIALI / *MATERIALS*	
1	END CAP SCREW	ABSCHLUSSSTUCKSCHRAUBEN	AISI 304 STAINLESS STEEL	EDELSTAHL, AISI304
2	END CAP	ABSCHLUSSSTUCK	(STD) TECHNO-POLYMER GLASS REINFORCED POLYPROPYLENE	TECHNISCHES POLYMER GLAS VERSTÄRKT POLYPROPYLEN
3	END CAP O-RING	O-RING FÜR ABSCHLUSSSTUCK	BUNA N	NBR 70 SHORE
4	SPRING CARTRIDGE	FEDERPATRONE	SPRING STEEL and TECHNO-POLYMER	STAHL FÜR FEDER UND TECH. POLYMER
5	PISTON O-RING	O-RING FÜR KOLBEN	BUNA N	NBR 70 SHORE
6	PISTON	KOLBEN	DIE CAST ALUMINUM 5076	DRUCKGEGOSSENES ALUMINIUM, 5076
7	PISTON SKATE	KOLBENSCHUH	ALLOY UNI 3717 (ASTM B 240) or TECHNO-POLYMER	LEGIERUNG AUS UNI3717 (ASTM B 240) ODER TECH. POLYMER
8	SNAP RING	SCHLIESSRING	AISI 304 STAINLESS STEEL	EDELSTAHL, AISI304
9	INDICATOR	ANZEIGER	TECHNO-POLYMER	TECH. POLYMER
10	BODY	KÖRPER	(STD) TECHNO-POLYMER GLASS REINFORCED POLYPROPYLENE	(STD) TECH. POLYMER GLAS VERSTÄRKT POLYPROPYLEN
11	UPPER PINION O-RING	O-RING FÜR OBERES RITZEL	BUNA N	NBR 70 SHORE
12	LOWER PINION O-RING	O-RING FÜR UNTERES RITZEL	BUNA N	NBR 70 SHORE
13	PINION	RITZEL	(STD) NICKEL PLATED CARBON STEEL STAINLESS STEEL	VERNICKELTER C-STAHL ROSTBESTÄNDIGER STAHL
14	WASHER	SCHEIBE	TEMPERED STAINLESS STEEL	GEHÄRTETER STAHL
15	LOWER O-RING	UNTERER O-RING	BUNA N	NBR 70 SHORE
16	FLANGE NUTS	FLANSCHMUTTER	AISI 304 STAINLESS STEEL	EDELSTAHL, AISI304
17	FLANGE	FLANSCHE	(UT) TECHNO-POLYMER (UP) GLASS REINFORCED POLYPROPYLENE	(UT) TECH. POLYMER (UP) GLAS VERSTÄRKT POLYPROPYLEN
18	FLANGE SCREWS	FLANSCHESCHRAUBEN	AISI 304 STAINLESS STEEL	EDELSTAHL, AISI304
19	BOLTS (optionals)	STIFTE (OPTIONAL)	AISI 304 STAINLESS STEEL	EDELSTAHL, AISI304

■ **Wear parts** / Verschleißteile