MOON® ANSI

NEW



FIRE SAFE
Max. ANSI 300

DVGW product GAS
Max. ANSI 300

TÜV SÜD
Max. ANSI 300

Atex CE Ex II 2 G D*

* *on request* * *auf Anfrage*

art. M10AN — ANSI 150 - AISI 316L FROM BAR / AUS STANGE from 1/2" to 2" **

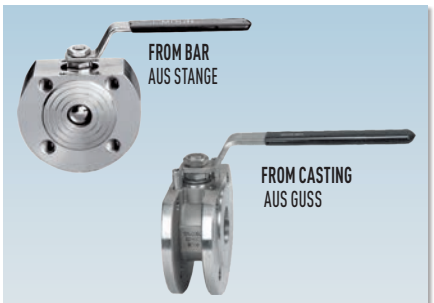

art. M10AN	ANSI 150 - AISI 316L FROM BAR ** / AUS STANGE ** from 1/2" to 2"
art. M10AN	ANSI 150 - AISI 316 FROM CASTING / AUS GUSS from 2 1/2" to 4"
art. N10B	ANSI 300 - AISI 316L FROM BAR ** / AUS STANGE ** from 1/2" to 2"
art. N10D	ANSI 600 - AISI 316L FROM BAR ** / AUS STANGE ** from 1/2" to 1"1/2



art. M30AN	ANSI 150 - AISI 304 FROM BAR ** / AUS STANGE ** from 1/2" to 2"
art. M30AN	ANSI 150 - AISI 304 FROM CASTING / AUS GUSS from 2"1/2 to 4"



art. M50AN-M70AN	ANSI 150 - A105 FROM BAR / AUS STANGE from 1/2" to 4"
art. N50B-N70B	ANSI 300 - A105 FROM BAR / AUS STANGE from 1/2" to 2"
art. M50D	ANSI 600 - A105 FROM BAR / AUS STANGE from 1/2" to 2"

MAIN STANDARD FEATURES:

- **CONSTRUCTION:** AISI 316L (from bar) - A105 (from bar). A351 CF8M AISI 316 (from casting) - AISI 304 (from bar) A351 CF8 AISI 304 (from casting)
- **STANDARDS:** BS EN ISO 17292:2004.
- **CERTIFICATION:** FIRE SAFE according to BS 6755 - API 6 FA - API 607 (for only ANSI 150 / ANSI 300). TÜV for TA Luft (only PTFE).
- **DIAMETERS:** ANSI 150 1/2" – 4" ANSI 300 1/2" - 2" ANSI 600 1/2" - 1"1/2
- **PRESSURES:** ANSI 150 - ANSI 300 - ANSI 600.
- **TEMPERATURE LIMITS:** -20°C / 180°C AISI 316L (PTFE) - 10°C / +180°C A105 (PTFE).
- **CONNECTIONS with flanges:** ANSI 150RF – ANSI 300RF – ANSI 600RF (ANSI B16.5).
- **FLANGE DRILLING:** ANSI 150 metric – ANSI 300 metric - ANSI 600 metric.
- **STEM:** Anti blow out with anti-static device.
- **ANTISTATIC DEVICE:** starting from DN25 (on request DN15 -DN 20).
- **SEAL:** triple patented stem-packing with labyrinth effect and automatic adjustment by Belleville washers.
- **UPPER CONNECTION:** ISO 5211.
- **OPERATOR:** lever. Available colours: black, yellow.

ALLGEMEINE DATEN DER STANDARDAUSFÜHRUNG:

- **BAUFORM:** AISI 316L (aus stange) - A105 (aus stange). A351 CF8M AISI 316 (Aus Guss) - AISI 304 (aus stange) A351 CF8 AISI 304 (Aus Guss)
- **ALLGEMEINE VORSCHRIFTEN:** BS EN ISO 17292:2004.
- **ZERTIFIZIERUNGEN:** FIRE SAFE nach BS 6755 - API 6 FA - API 607 (nur für ANSI 150 / ANSI 300). TÜV für TA Luft (nur PTFE).
- **DURCHMESSER:** ANSI 150 1/ 2" - 4" ANSI 300 1/ 2" - 2". ANSI 600 1/2" - 1"1/2
- **DRUCKBEREICH:** ANSI 150 und ANSI 300
- **TEMPERATURBEREICH:** –20°C / +180°C AISI 316L (PTFE) –10°C / +180°C A105 (PTFE).
- **ANSCHLÜSSE aufflanschbar:** ANSI 150RF – ANSI 300RF – ANSI 600RF (ANSI B16.5).
- **FLANSCHBOHRUNG:** ANSI 150 Gew. metrisch – ANSI 300 Gew. metrisch ANSI 600 Gew. metrisch.
- **AUSBLASESICHERHEITSSPINDEL.**
- **ANTISTATIKVORRICHTUNG:** Ab DN25 (auf Anfrage ab DN15-DN20).
- **ABDICHTUNG:** dreifache, patentierte Schaltwellenabdichtung mit Labyrintheffekt und automatische Regelung des Dichtsystems mit Tellerfedern.
- **OBERER ANSCHLUSS:** ISO 5211.
- **BETÄTIGUNGSELEMENT:** Handhebel. Erhältliche Farben: schwarz, gelb.

ICIM UNI EN ISO 9001: 2008
ICIM ISO 14001:2004

MOON®
ANSI

GENERAL APPLICATIONS:
ON-OFF valve for: chemical products, food plants, distribution lines for gas, air, water. Suitable for Vacuum (not high vacuum) (see page 470), steam up to 200°C with PTFE+CARBOGRAPHITE SEATS.

SPECIAL EXECUTIONS:
- PTFE+ 15% GLASS FIBRE + 190°C.
- PTFE + CARBOGRAPHITE +200°C (optimum from 60°C to 200°C).
- PTFE seals with metal core (on request).
- Integral seal in PTFE (DN15 – DN100) from bar (max 16 bar).
- Plain and through drilled flange drilling.
- Special thread: UNC
- Reduction gears with manual operator.
- Stem extension, 50mm or 100mm
- Heating jacket (see MOON CR)
- Ball with relief hole
- Degrease execution for oxygen (only AISI316L) – max. 20bar
- Body, ring nut, stem and ball in Aisi316L
- Body and ring nut in LF2
- Bottom valve (tie-rods are also supplied)
- For further information, please contact our technical/commercial dept.

ALLGEMEINE ANWENDUNGEN:
ANWENDUNG als Absperrventil (ON-OFF) für: Chemische Produkte, Nahrungsmittel, an Leitungen für die Gas-, Luft-, Wasserversorgung. Eignet sich für Vakuum (nicht Hochvakuum) (siehe seite 470), Dampf bis +200°C mit PTFE+CARBOGRAFIT.

SONDERAUSFÜHRUNGEN:
- PTFE+15% GLASFASER mit Temperatur bis +190°C.
- PTFE+CARBOGRAFIT mit Temperatur bis +200°C (optimal von 60°C bis 200°C).
- PTFE-Dichtungen mit Metallkern (Auf Anfrage).
- Totraumfreie Dichtung aus PTFE DN15-DN100 Aus Stange (max 16 bar).
- Flanschdurchbohrung.
- Sondergewinde: UNC
- Untersetzungsgetriebe mit Handbetätigung.
- Spindelverlängerung 50mm oder 100mm
- Heizmantel (siehe Baureihe, MOON CR)
- Kugel mit Entlassungsloch
- Fettfreiausführung für Oxygen geeignet (nur AISI316L) – max. 20bar
- Körper, Zwinge, Spindel und Kugel aus Aisi316L
- Körper und Zwinge aus Aisi316L
- Bodenventil (Zugstangen sind im Lieferumfang enthalten)
- Für weitere Informationen wenden Sie sich bitte zu unserer Vertriebsabteilung

CONSTRUCTION / AUFBAU

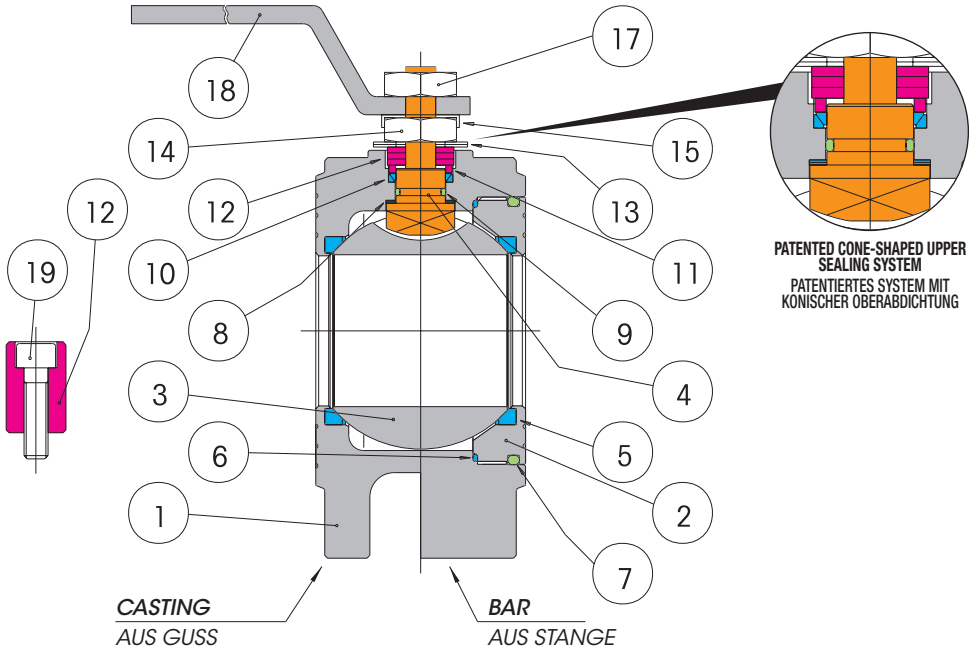

PATENTED CONE-SHAPED UPPER SEALING SYSTEM
PATENTIERTES SYSTEM MIT KONISCHER OBERABDICHTUNG

LIST OF COMPONENTS AND MATERIALS / TEILE- UND WERKSTOFFLISTE

			AISI 316 Casting / Guss	AISI 316L ** Bar / Stange	AISI 304 Bar / Casting Stange / Guss	A105 Bar / Stange	N°
1		BODY / GEHÄUSE	AISI 316	AISI 316L	AISI 304	A105	1
2		RING NUT / RING	AISI 316	AISI 316	AISI 304	A105	1
3		BALL / KUGEL	AISI 316	AISI 316	AISI 316 / AISI 304***	AISI 316 / AISI 304***	1
4		STEM / SPINDEL	AISI 316	AISI 316	AISI 304	AISI 304	1
5		SEAT / SITZRING	PTFE	PTFE	PTFE	PTFE	2
6		SIDE SEALING RING / SITZDICHTUNG	PTFE	PTFE	PTFE	PTFE	1
7		O-RING / O-RING RING	NBR	NBR	NBR	NBR	1
8		UPPER SEALING RING / OBERE ABDICHTUNG	PTFE	PTFE	PTFE	PTFE	2
9		STEM O-RING / O-RING SPINDEL	VITON	VITON	VITON	VITON	1
10		UPPER SEALING COUPLE / OBERE DOPPELABDICHTUNG	PTFE	PTFE	PTFE	PTFE	1
11		GLAND WASHER / SCHEIBE STOPFBUCHSE	AISI 304	AISI 304	AISI 304	AISI 304	1
12		STOP / ANSCHLAGBOLZEN	AISI 304	AISI 304	AISI 304	AISI 304	1
13		BELLEVILLE WASHERS / TELLERFEDERN	AISI 301	AISI 301	AISI 301	50CrV4	2
14		STEM RETAINING NUT / GEGENMUTTER	AISI 304	AISI 304	AISI 304	C.S.	1
15		FIXING NUT PLATE / MUTTERHALTEPLATTE	AISI 304	AISI 304	AISI 304	AISI 304	1
17		LOCKING NUT / MUTTER HEBELSPERRE	AISI 304	AISI 304	AISI 304	C.S.	1
18		LEVER / BETÄTIGUNGSHEBEL	AISI 304	AISI 304	AISI 304	C.S.	1
19		STOP SCREW / SCHRAUBE FÜR ANSCHLAGBOLZEN	AISI 304	AISI 304	AISI 304	C.S.	1

- Internal stop up to DN20 included / Anschlagbolzen Innenposition bis einschließlich DN20
- External stop (see ⑫ ⑲) from DN25 / Anschlagbolzen Außenposition (siehe ⑫ ⑲) ab DN25

*** BALL / KUGEL:
DN15 - DN20 AISI 316
DN25 - DN100 AISI 304

MOON®
ANSI

EFFEBI

SECTION / QUERSCHNITT

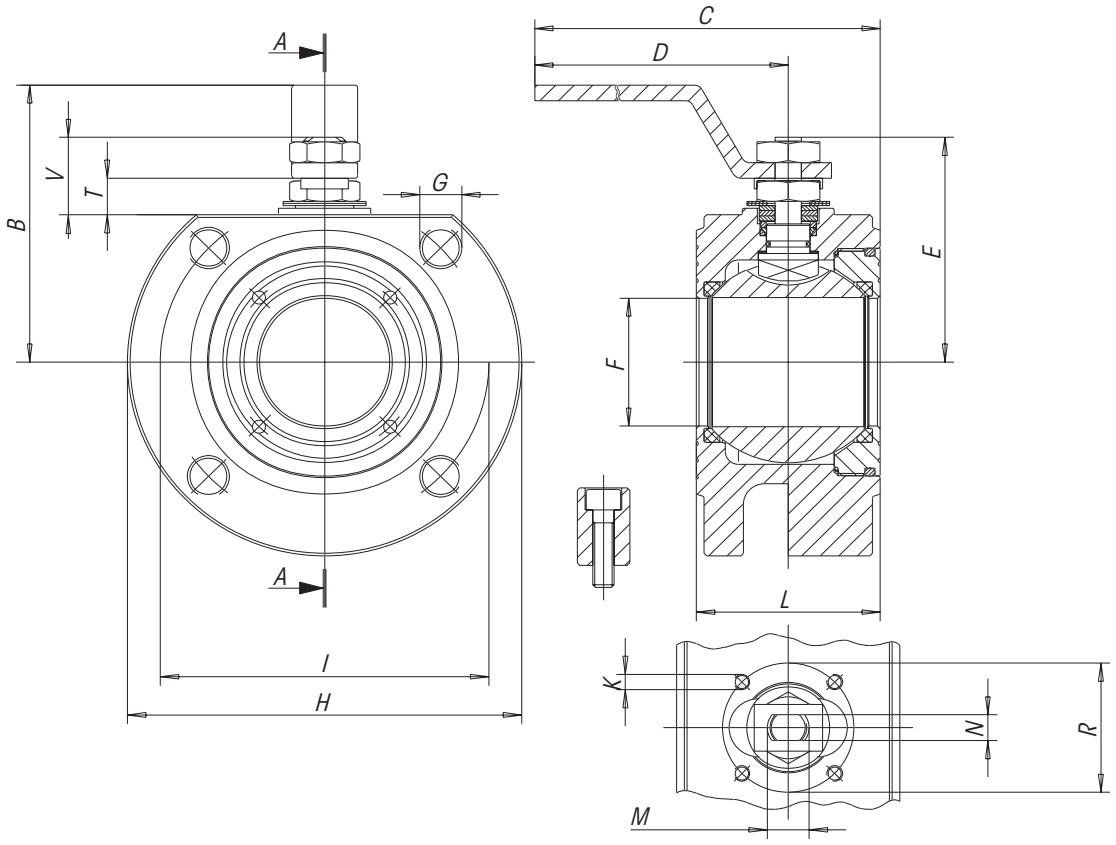

	SIZE	B	C	D	E	F	G	H	H BAR	K	I	L	LND	M	N	R	T ± 1	V ± 0,5	N° G	PN	ATT. ISO	WEIGHT g.	Kv
ANSI 150	1/2"	65	160	140	48	15	M12	89	89	M5	60,5	35	35	M10	6	36	8	17	4	ANSI 150	F03	1200	20
	3/4"	70	160	140	51	20	M12	99	99	M5	70	38	38	M10	6	36	8	17	4	ANSI 150	F03	1650	60
	1"	82	200	180	63,5	25	M12	108	108	M5	79,5	43	43	M12	8	42	11	24	4	ANSI 150	F04	2450	100
	1"1/4	85	207	180	68	32	M12	118	118	M5	89	54	54	M12	8	42	9,5	22	4	ANSI 150	F04	3330	130
	1"1/2	102	260	230	80	40	M12	127	127	M6	98,5	60	66	M16	10	50	14	30	4	ANSI 150	F05	4660	170
	2"	110	265	230	87	50	M16	165	152	M6	120,5	70	83	M16	10	50	14	30	4	ANSI 150	F05	5800	280
	2"1/2	137,5	380	333	122,5	65	M16	185	178	M8	139,5	95	103	M22	14	70	18,5	42,5	4	ANSI 150	F07	10350	510
	3"	150	395	333	132,5	78	M16	200	190	M8	152,5	122	122	M22	14	70	18,5	42,5	4	ANSI 150	F07	13900	770
	4"	165	440	370	148,5	96	M16	220	230	M10	190,5	140	153	M27	16	102	21,5	47,5	8	ANSI 150	F10	20000	1200

For DN125, 150 and 200 see "SELENE" split body wafer valve / Für DN125, 150 und 200 siehe Kompaktkugelhahn Split Body "SELENE"

	SIZE	B	C	D	E	F	G	H	K	I	L	M	N	R	T ± 1	V ± 0,5	N° G	PN	ATT. ISO	WEIGHT g.	Kv
ANSI 300	1/2"	66	161	140	48	15	M12	95,2	M5	66,7	42	M10	6	36	3	12	4	ANSI 300	F03	2100	20
	3/4"	73	163	140	55,5	20	M16	117,5	M5	82,5	46	M10	6	36	3	12	4	ANSI 300	F03	2900	60
	1"	90	205	180	68,3	25	M16	123,8	M5	88,9	50	M12	8	42	9	21	4	ANSI 300	F04	3670	100
	1"1/4	95	207	180	73	32	M16	133	M5	99	54	M12	8	42	7	19	4	ANSI 300	F04	5200	130
	1"1/2	109	263	230	87,5	40	M20	155,6	M6	114,3	66	M16	10	50	14	29	4	ANSI 300	F05	8210	170
	2"	116	272	230	94,5	50	M16	165,1	M6	127	83	M16	10	50	14	29	8	ANSI 300	F05	11570	280

	SIZE	B	C	D	E	F	G	H	K	I	L	M	N	R	T ± 1	V ± 0,5	N° G	PN	ATT. ISO	WEIGHT g.	Kv
ANSI 600	1/2"	67	171	140	48	15	M12	95	M5	66,7	55	M10	6	36	3	12	4	ANSI 600	F03	2200	20
	3/4"	75	171	140	55,5	20	M16	115	M5	82,6	60	M10	6	36	3	12	4	ANSI 600	F03	3450	60
	1"	89	213	180	68,3	25	M16	125	M5	88,9	65	M12	8	42	9	21	4	ANSI 600	F04	4850	100
	1"1/4	93	219	180	73	32	M16	135	M5	98,4	75	M12	8	42	7	19	4	ANSI 600	F04	6400	130
	1"1/2	110	274	230	87,5	40	M20	155	M6	114,3	85	M16	10	50	14	29	4	ANSI 600	F05	9450	170

ICIM UNI EN ISO 9001: 2008
ICIM ISO 14001:2004

MOON®
ANSI

METRIC DRILLING HOLES
METRICHE DURCHGEHENDEN BOHRUNGEN

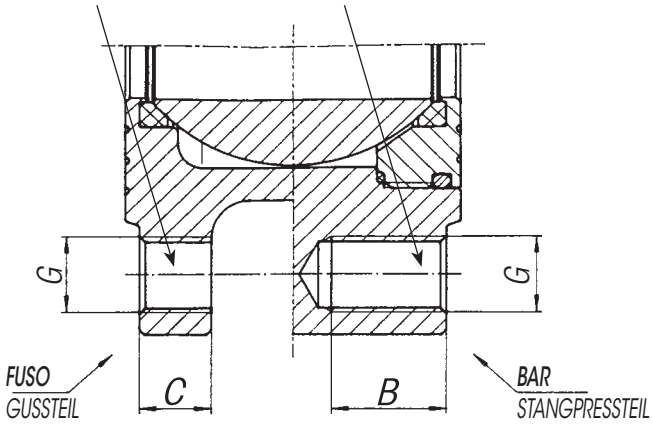

DRILLING ANSI 150 / BOHRUNG ANSI 150

SIZE	G	B	C
1/2"	M12	13	0
3/4"	M12	14	0
1"	M12	16	0
1"1/4	M12	17	0
1"1/2	M12	19	0
2"	M16	20	16,4
2"1/2	M16	24	16,4
3"	M16	24	18,4
4"	M16	24	18,4

DRILLING ANSI 300 / BOHRUNG ANSI 300

SIZE	G	B ANSI/300	B ANSI/600	C
1/2"	M12	13	15	0
3/4"	M16	15	16	0
1"	M16	16	18	0
1"1/4	M16	18	21	0
1"1/2	M20	20	23	0
2"	M16	21	-	0

BREAKAWAY TORQUES in Nm / ANLAUFMOMENTE (BREAKAWAY) in Nm

PN - bar	DN size	1/2"	3/4"	1"	1"1/4	1"1/2	2"	2"1/2	3"	4"
	0	4	7	10	16	25	35	55	75	150
	ANSI 150	4.8	8.5	11.3	19	28	39	59	84.5	168
	ANSI 300	6	10.5	13	22.5	31.5	44			
	ANSI 600	7,2	12,6	15,6	30	40				

The values in NM may vary depending on the seat material, temperature and type of fluid. For reliable operation of various types of actuators, in different working conditions, is recommended a safety factor of 1.5.

Die Nm-Werte hängen von dem Sitzringe-Material, der Temperatur und dem Flüssigkeitstyp ab. Bei den verschiedenen Einsatzbedingungen muss man einen Sicherheitskoeffizient von 1,5 berücksichtigen, um einen betriebssicheren Betrieb zu gewährleisten.

PRESSURE/TEMPERATURE DIAGRAM / DRUCK- / TEMPERATURDIAGRAMM

PTFE — PTFE + CARBOGRAPHITE

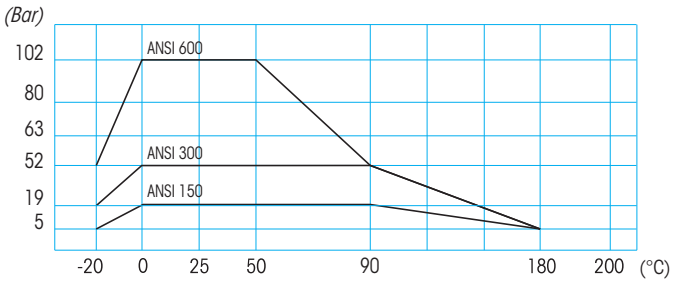

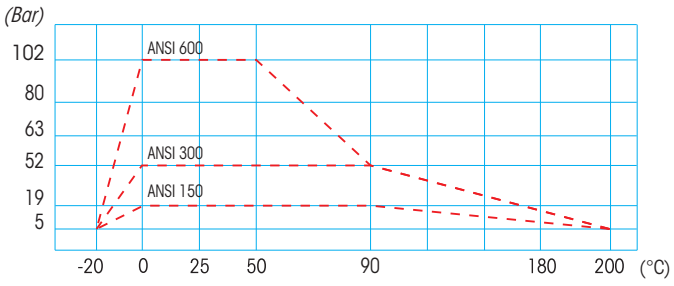

MIN. WORKING TEMPERATURE, AISI316= -20°C **LF2=** -20°C **A105=** -10°C
MIN. BETRIEBSTEMPERATUR: AISI316= *-20°C* ***LF2=*** *-20°C* ***A105=*** *-10°C*

For Specifications about the Pressure-temperature Diagram and installation instructions, see page 460 / Für Spezifizierungen bezüglich des Diagrammes Druck-Temperatur und Verwendungsvorschriften, siehe Seite 460