LYBRA® AVEC ACTIONNEUR ÉLECTRIQUE EM/EMM 081
CON ACTUADOR ELÉCTRICO EM/EMM 081



Atex CE Ex*

* *sur demande* * *a pedido*

EM081 EMM81 230 VAC



art. E67AA2..VMZA0	F/F de 1/2" à 2" 60 s. 230 VAC - EM081
art. E67AA2..UMZA0	F/F de 1/2" à 1" 1/2 20 s. 230 VAC - EMM81

EM081 EMM81 024 VAC



art. E67AA2..TMZA0	F/F de 1/2" à 2" 60 s. 24 VAC - EM081
art. E67AA2..SMZA0	F/F de 1/2" à 1" 1/2 20 s. 24 VAC - EMM81

E00 (ON-OFF 24-240 VAC/VDC) IP 67



art. E67AA2..JDW00	F/F de 1/2" à 2"

ICIM UNI EN ISO 9001: 2008

ICIM ISO 14001:2004

LYBRA®

NEW

EFFEBI

CARACTÉRISTIQUES ACTIONNEUR EM081 – EMM81:
- **ANGLE DE ROTATION:** 90°.
- **LIMITES DE TEMPÉRATURE:** -5°C / +60°C.
- **TENSION D'ALIMENTATION:** 024 Vac et 230Vac.
- **DEGRÉ DE PROTECTION:** IP65.
- **DÉBLOCAGE AVEC POSSIBILITÉ D'ACTIONNEMENT MANUEL:** 1/2" - 2".
- **COUPLES DE DÉCOLLAGE FOURNIS:** 10 N/m - 18 N/m.
- **DURÉE DE ROTATION:** 20 s. - 60 s.

Sur demande:
- l'actionneur E00 est disponible pour robinets de toutes les dimensions avec tension 24 V – 240 V.
- 12V AC/DC disponible.

CARACTÉRISTIQUES ROBINET STANDARD:
- **LIMITES DE TEMPÉRATURE:** -15°C / +90°C (PTFE).
- **EXTRÉMITÉS FILETÉES:** F/F Rp UNI UNI ISO 7/1 (UNI EN 10226) DIN2999 cylindrique.
- **PRESSION MAXIMUM DE SERVICE:** PN25.
- **EMBASE:** ISO 5211.

Pour un emploi général et des exécutions spéciales se référer au tableau technique du robinet manuel.

Pour les détails sur les caractéristiques techniques de l'actionneur, voir la fiche technique à la fin du catalogue.
EM-EMM 081= pag. 432/433
E00= pag. 434/435 • ER-EQ= pag. 436/437

CARACTERÍSTICAS ACTUADOR EM081-EMM81:
- **ÁNGULO DE ROTACIÓN:** 90°.
- **RANGO DE TEMPERATURA:** -5°C / +60°C.
- **TENSIÓN DE ALIMENTACIÓN:** 024 Vac y 230Vac.
- **GRADO DE PROTECCIÓN:** IP65.
- **DESBLOQUEO CON POSIBILIDAD DE MANIOBRA MANUAL:** 1/2" - 2".
- **PARES DE ARRANQUE SUMINISTRADAS:** 10 N/m - 18 N/m.
- **TIEMPOS DE ROTACIÓN:** 20 seg. - 60 seg.

A pedido:
- Actuador E00 disponible para todos los tamaños de válvulas en la tensión 24 V – 240 V.
- 12V AC/DC disponible.

CARACTERÍSTICAS VÁLVULA ESTÁNDAR:
- **RANGO DE TEMPERATURA:** -15°C / +90°C (PTFE).
- **EXTREMIDADES ROSCADAS:** H/H Rp UNI UNI ISO 7/1 (UNI EN 10226) DIN2999 cilíndrico.
- **PRESIÓN MÁXIMA DE FUNCIONAMIENTO:** PN25.
- **BASE:** ISO 5211.

Para características generales y ejecuciones especiales, véase la tabla técnica de la válvula manual.

Para más informaciones sobre las características tecnicas del actuador, véase al final del catálogo la tabla técnica especifica para el actuador.
EM-EMM 081= pag. 432/433
E00= pag. 434/435 • ER-EQ= pag. 436/437

LYBRA + ACTIONNEUR ÉLECTRIQUE EM081 - EMM81 / LYBRA+ACTUADOR ELÉCTRICO EM081 - EMM81

SIZE	WEIGHT g.	A	B	C	C1	D	E	F	H	L	CH	S	T	⊠	ISO 5211	ACTUATOR
1/2"	1030	131	76	67	80	15	16	99	32	61	25	9	5,5	9	F03	EM081-EMM81
3/4"	1130	131	76	67	80	20	20	103	36	60	31	9	5,5	9	F03	EM081-EMM81
1"	1300	131	76	67	80	25	23	111	44	84	38	9	5,5	9	F03	EM081-EMM81
1"1/4	1560	131	76	67	80	32	28	116	49	97	47	9	5,5	9	F03	EM081-EMM81
1"1/2	2240	131	76	67	80	40	35	121	54	108	54	9	5,5	9	F03-F05	EM081-EMM81
2"	2600	131	76	67	80	50	42	129	62	130	66	9	5,5	9	F03-F05	EM081

ACTIONNEUR ÉLECTRIQUE EM081 - EMM81 / ACTUADOR ELÉCTRICO EM081 - EMM81

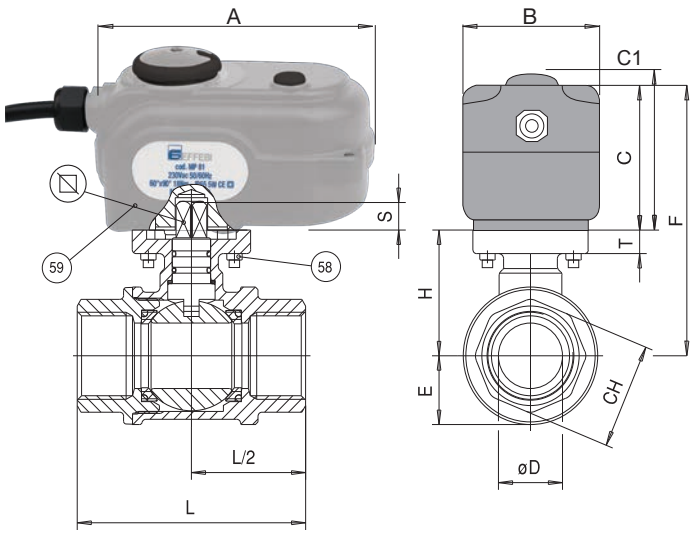

LISTE DES COMPOSANTS ET DES MATÉRIAUX DU ROBINET / LISTA DE ELEMENTOS Y MATERIALES

58	VIS POUR ACTIONNEUR / TORNILLO PARA ACTUADOR	4	8.8 ZINC.
59	ACTIONNEUR / ACTUADOR	1	POLYAMIDE

ACTIONNEUR ÉLECTRIQUE E00 020 / ACTUADOR ELÉCTRICO E00 020

