# KOSMOS®




See Pressure-temperature Diagram
PN 80
Siehe Temperatur - und Druckdiagramm




| art. | |
|---|---|
| 0301 | F/F with aluminium lever from 1/4" to 3"<br>F/F mit Alu-Handhebel von 1/4" bis 3" |



| art. | |
|---|---|
| 0302 | M/F with aluminium lever from 1/4" to 2"<br>M/F mit Alu-Handhebel von 1/4" bis 2" |



| art. | |
|---|---|
| 0321 | F/F with aluminium T-handle from 1/4" to 1"<br>F/F mit Alu-Flügelgriff von 1/4" bis 1" |

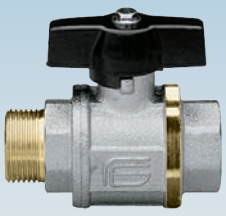

| art. | |
|---|---|
| 0322 | M/F with aluminium T-handle from 1/4" to 1"<br>M/F mit Alu-Flügelgriff von 1/4" bis 1" |



| art. | |
|---|---|
| 0381 | F/F with extension and lever from 1/2" to 3"<br>F/F mit Spindelverlängerung von 1/2" bis 3" |



ICIM UNI EN ISO 9001: 2008
ICIM ISO 14001:2004

# KOSMOS®

## SECTION / QUERSCHNITT

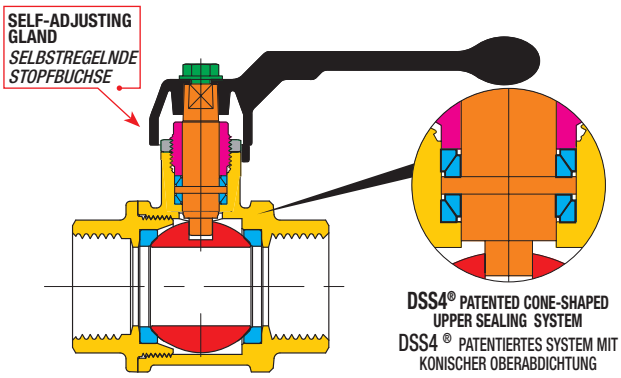


**LIST OF COMPONENTS: description/materials/treatments**
TEILELISTE: Beschreibung / Werkstoffe / Behandlungen

| | | |
|---|---|---|
| **Body and threaded end**<br>Gehäuse und Gewindemuffe | | **CW617N (Pb ≤ 2,2% DIN 50930T6) - UBA list** |
| **Gland**<br>Stopfbuchse | | **CW617N** |
| **Gland nut**<br>Gegenmutter | | **CW617N** |
| **Stem**<br>Betätigungsspindel | | **CW617N (Pb ≤ 2,2% DIN 50930T6) - UBA list** |
| **Chromium pl. polished ball**<br>Blank verchromte Kugel | | **CW617N (Pb ≤ 2,2% DIN 50930T6) - UBA list** |
| **Seats**<br>Dichtungen | | **PTFE** |
| **Operating device**<br>Betätigungselement | | **aluminium alloy** / Alu-Legierung |
| **Fixing screw**<br>Befestigungsschraube | | **zinc plated steel** / Zinkstahl |
| **Surface treatment**<br>Außenbehandlung | - | **Nickel plating outside, plain brass inside**<br>vernickelte Oberfläsche, Rohe Messing innen |

## DIMENSIONS / ABMESSUNGEN

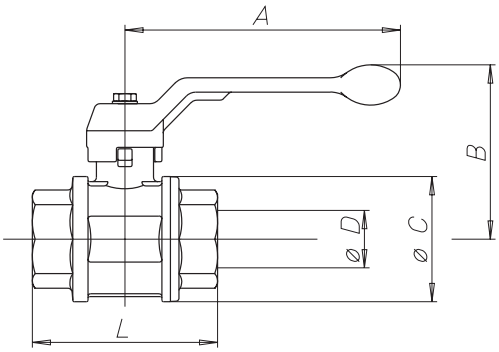


**VALVE DIMENSIONS PER TYPE AND SIZE** - KUGELHAHNGRÖSSE NACH TYP UND MASS

| nominal diameter mm<br>Nenndurchmesser mm | 6 | 8 | 10 | 15 | 20 | 25 | 32 | 40 | 50 | 65 | 80 |
|---|---|---|---|---|---|---|---|---|---|---|---|
| size in inches<br>Zoll Abmessung | 1/8" | 1/4" | 3/8" | 1/2" | 3/4" | 1" | 1"1/4 | 1"1/2 | 2" | 2"1/2 | 3" |
| Ø D bore mm<br>Ø D durchgang mm | 8 | 8 | 10 | 15 | 20 | 25 | 32 | 40 | 50 | 65 | 80 |
| A mm | 75 | 75 | 75 | 100 | 100 | 120 | 150 | 150 | 175 | 280 | 280 |
| B mm | 52 | 52 | 54 | 64 | 68 | 79 | 98 | 104 | 116 | 155 | 167 |
| Ø C mm | 23 | 23 | 28 | 35 | 43 | 52 | 64 | 78 | 95 | 119 | 144 |
| F/F - L mm | 50 | 41 | 46 | 55 | 65 | 76 | 86 | 103 | 120 | 146 | 172 |
| M/F - L mm | 52 | 47 | 56 | 66 | 76 | 87 | 97 | 115 | 134 | 159 | - |
| B T-HANDLE mm<br>B FLÜGELGRIFF mm | - | 43 | 45 | 54 | 58 | 70 | - | - | - | - | - |
| Kv | 5 | 6 | 8 | 15 | 28 | 39 | 84 | 156 | 243 | 476 | 770 |

**TECHNICAL FEATURES:**
**Temperature limits:** for fluid from -20°C to +130°C with occasional peaks of 150°C for one hour.
**Pressure limits:** for fluids from 80 bar to 40 bar

**SPECIFIC FEATURES:**
**Bore:** full.
**Stem:** security system with gland.
**Seats:** high resistance virgin PTFE .
**Upper seal:** **DSS4® Dynamic Sealing System (international patent)** 4 anti-friction self-adjusting cone-shaped seals, in PTFE and dynamic seals. Ideal system to ensure long life cycles, high and low pressure, and vacuum.
**Finishing:** Internal surfaces are nickel free and comply with forthcoming European drinking water regulations

**Application fields:**
The KOSMOS series is recommended in the installations of water distribution, industrial and civil heating, water plants at medium and high pressure, hydraulics and pneumatics, oil and petrochemical fields, non aggressive fluids.

**Threaded end connections:**
• Standard female and male according to UNI ISO 228/1.

**Operation devices:**
Aluminium lever, aluminium T-handle.
Available colours: black.

**All the valves comply with the regulation CE 2014/68/CE and are tested 100% on pneumatic seal with electronic control.**

**ALLGEMEINE DATEN DER STANDARDAUSFÜHRUNG:**
**Temperaturbereich:** für Flüssigkeiten von -20°C bis +130°C mit zufälligen Spitzen von +150°C für 1 Std.
**Betriebsdruck:** für Flüssigkeiten von 80 bis 40 bar

**SONSTIGE VORTEILE DER STANDARDAUSFÜHRUNG:**
**Durchgang:** voll.
**Spindel:** mit Sicherheitssystem über eine Stopfbuchse.
**Sitzdichtungen:** reines, hochfestes PTFE.
**Obere Abdichtung:** **DSS4® Dynamic Sealing System (internationales Patent)** 4 konische, reibungsverhindernde PTFE gegen PTFE Dichtungen mit automatischer Regelung und dynamischer Dichtung. Ideales System für Anwendungen mit hoher Lastspielzeit, bei Hoch- und Niederdruck sowie Vakuum.
**Feinbearbeitung:** Innen gemäß den zukünftigen europäischen Trinkwasservorschriften nicht vernickelt

**Anwendungsbereich:**
Die Baureihe KOSMOS ist besonders für Wasserversorgungs-, Industrie- und Zivilheizanlagen, hydraulische Anlagen bei mittlerem und hohem Druck, ölhydraulische und pneumatische Anlagen, Chemie- und Petrochemieanlagen sowie für alle nicht ätzenden Medien geeignet.

**Gewindeanschlüsse:**
• Innen- und Außengewinde nach UNI ISO 228/1.

**Betätigungselemente:**
Alu-Handhebel, Alu-Flügelgriff.
Erhältliche Farben: schwarz

**Alle Kugelhähne berücksichtigen die EG-Richtlinie 2014/68/EG und werden 100% mit einem Verfahren kontrolliert, das eine elektronisch gesteuerte Luftdichtheitsprüfung vorsieht.**

## PRESSURE/TEMPERATURE DIAGRAM - DRUCK/TEMPERATURDIAGRAMM

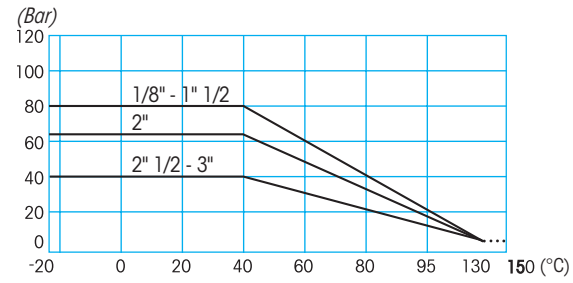


For Specifications about the Pressure-temperature Diagram and installation instructions, see page 460
Für Spezifikationen über das Temperatur- und Druckdiagramm sowie für die Verwendungsvorschriften siehe Seite 460