ISIS FILTRO®

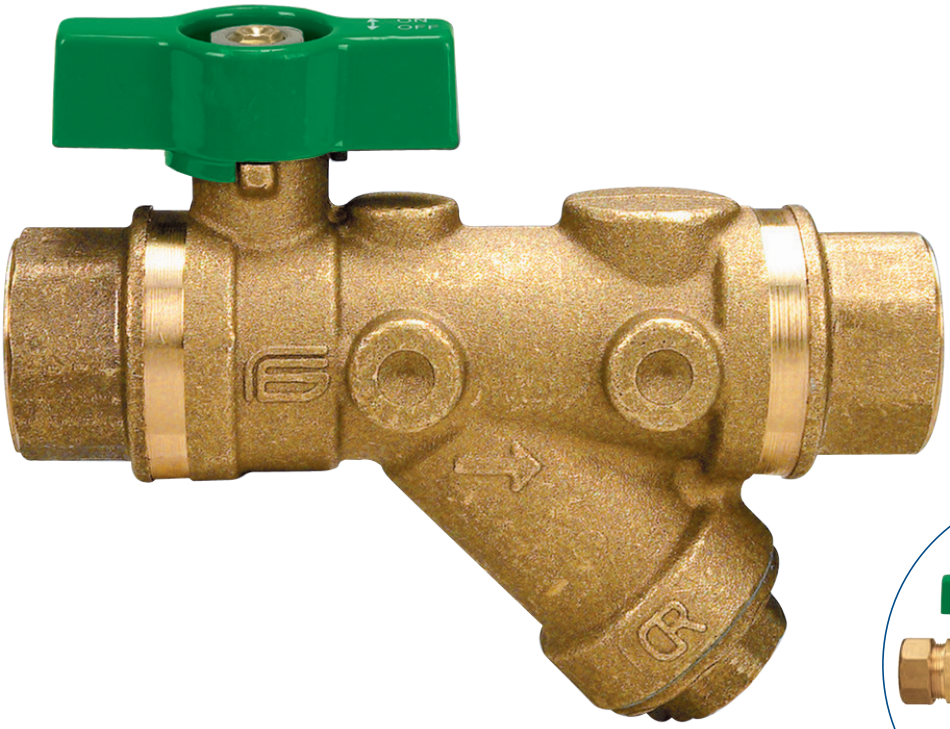



art. 2435 V2	F/F ISO 7/1 Rc from 1/2" to 1" F/F iso 7/1 Rc von 1/2" bis 1"
art. 2435 V7	Cu/Cu 15-22-28 mm Msgrohr/Msgrohr a 15-22-28 mm

TECHNICAL FEATURES:

Temperature limits: for fluids from –15°C to + 120°C

Pressure limits: PN25
PN16 for Art. 2435V7

SPECIFIC FEATURES:

- The ISIS FILTRO ball valve is manufactured from **DZR** (Dezincification Resistant Copper Alloy), a particular antidezincification copper with high corrosion resistance to aggressive water,chilled water and seawater applications.

Bore: full.
Stem: anti blow out.
Seats: high resistance virgin PTFE.
Upper seal: **4 seals**
1 PTFE ring - high pressure
2 anti-friction self-adjusting cone-shaped seals, in PTFE -medium and low pressure
1 O-Ring - low pressure.

Application fields:
The ISIS FILTRO ball valve is particularly suitable for those installations where high aggressive water causes dezincification in standard brass alloys and weakens the molecular structure of the material. As a result it is suitable for sea water and chilled water installations and can also be installed on boats.
Filter: Stainless Steel Mesh.
Cleaning: By removing the threaded plug, the Mesh can be removed and it is possible to remove the deposits of dirt plashed on the screen.
Maintenance: The Nut can be unscrewed to replace or clean the strainer Mesh.

Threaded end connections:
- Standard female according to UNI ISO 7/1 (UNI EN 10226).
- Copper pipe with compression brass olives.

Operation devices: Aluminium T-handle. Available colours: green.

All the valves comply with the regulation CE 2014/68/CE and are tested 100% on pneumatic seal with electronic control.

ALLGEMEINE DATEN DER STANDARDAUSFÜHRUNG:

Temperaturbereich: für Flüssigkeiten von -15°C bis +120°C

Betriebsdruck: PN25
PN16 für Art. 2435V7

SONSTIGE VORTEILE DER STANDARDAUSFÜHRUNG:

- Der Kugelhahn ISIS FILTRO wird aus **DZR** hergestellt, einem entzinkungs- und sehr korrosionsbeständigem Spezialmessing.

Durchgang: voll.
Spindel: Ausblasesicherheitsspindel.
Sitzdichtungen: reines, hochfestes PTFE.
Obere Abdichtung: **4 Dichtungen**
1 PTFE-Ring – Hochdruck.
2 konische, reibungsverhindernde PTFE gegen PTFE Dichtungen - bei Mittel- und Niederdruck.
1 O-Ring – Niederdruck.

Anwendungsbereich:
Der Kugelhahn ISIS FILTRO eignet sich besonders für Anlagen, in denen die hochkorrodierende Wirkung des Wassers das Zink der konventionellen Messinglegierungen abträgt und die Molekülstruktur des Materials schwächt. Dank dieser Eigenschaften eignet es sich für Anlagen auf See (mit Handhebel aus Edelstahl K003 empfohlen) und ist an Booten im Allgemeinen Gattung montierbar.
Filter: Aus Edelstahlmaschen innen eingebaut.
Reinigung: Durch die Abnahme des Gewindeverschlusses 1/4" können die abgelagerten Unreinheiten beseitigt werden.
Wartung: Der Ring ist für die Abnahme des gesamten Filters abschraubbar.

Gewindeanschlüsse:
- Innengewinde nach UNI ISO 7/1 (UNI EN 10226).
- Kupferrohr mit Dichtkegel aus Messing.

Betätigungselemente:
Alu-Flügelgriff, grün.

Alle Kugelhähne berücksichtigen die EG-Richtlinie 2014/68/EG und werden 100% mit einem Verfahren kontrolliert, das eine elektronisch gesteuerte Luftdichtheitsprüfung vorsieht.

UNI EN ISO 9001: 2008
ISO 14001:2004

ISIS FILTRO®

SECTION / QUERSCHNITT

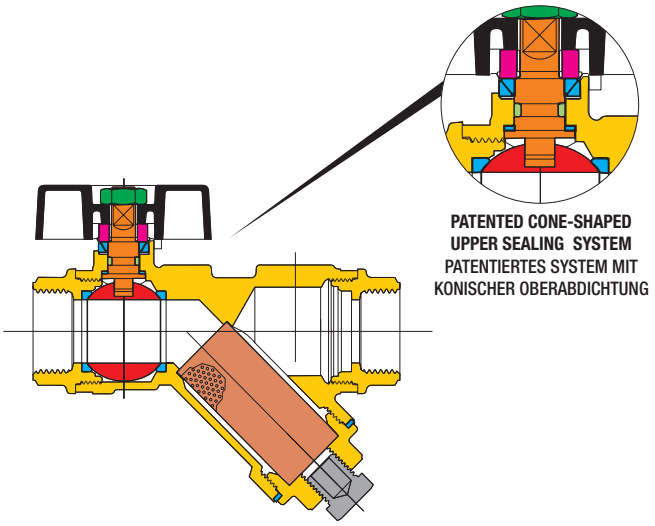

PATENTED CONE-SHAPED UPPER SEALING SYSTEM
PATENTIERTES SYSTEM MIT KONISCHER OBERABDICHTUNG

DIMENSIONS / ABMESSUNGEN

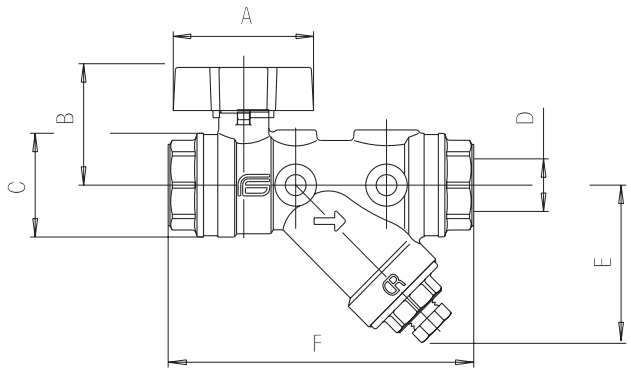

LIST OF COMPONENTS: description/materials/treatments
TEILELISTE: Beschreibung / Werkstoffe / Behandlungen

Body and threaded end Gehäuse und Gewindemuffe	●	**CW602N (Pb ≤ 2,2%)**
Gland Stopfbuchse	●	**CW617N**
Stem Betätigungsspindel	●	**CW602N (Pb ≤ 2,2%)**
Chromium pl. polished ball Blank verchromte Kugel	●	**CW602N (Pb ≤ 2,2%)**
Seats Dichtungen	●	**PTFE**
Stem packing O-ring O-Ring Schaltwellenabdichtung	●	**EPDM**
Operating device Betätigungselement	●	**aluminium alloy** / Alu-Legierung
Lever nut Selbstsichernde Befestigungsschraube	●	**zinc plated steel** / Zinkstahl
Screen Filter	●	**INOX stainless steel mesh (AISI316)** Netz aus INOX Edelstahl (AISI316)
Cap Ring	●	**CW602N (Pb ≤ 2,2% DIN 50930T6)**
Drain plug Gewindeverschluss	●	**CW602N (Pb ≤ 2,2% DIN 50930T6)**

VALVE DIMENSIONS PER TYPE AND SIZE
KUGELHAHNGRÖSSE NACH TYP UND MASS

nominal diameter mm Nenndurchmesser mm	15	20	25			
size in inches Zoll Abmessung	1/2"	3/4"	1"			
Ø D bore mm Ø D durchgang mm	15	20	25			
A mm	47	56	56			
B mm	37,5	45,5	49,5			
Ø C mm	31	39	48			
Ø E mm	48	60	59			
F mm FF	110	129	151,5			
F mm TR	137	159	174			

PRESSURE/TEMPERATURE DIAGRAM - DRUCK/TEMPERATURDIAGRAMM

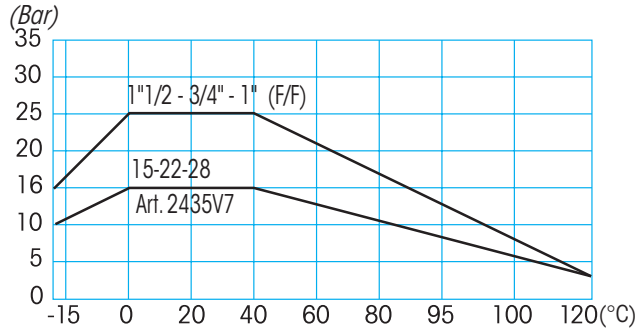

For Specifications about the Pressure-temperature Diagram and installation instructions, see page 460
Für Spezifikationen über das Temperatur- und Druckdiagramm sowie für die Verwendungsvorschriften siehe Seite 460