DELTA®



art. 1150 à 3 voies avec sphère percée en L et levier en aluminium de 1/4" à 2"
de tres vías con esfera perforada en L y palanca de aluminio de 1/4" a 2"

CARACTERISTIQUES TECHNIQUES:

Limites de température: pour fluides de –10°C à + 100°C
Limites de pression: pour fluides de maximum 10 bars

CARACTERISTIQUES PARTICULIERES:

Passage: intégral.
Tige: avec système de sécurité à presse-étoupe réglable.
Joints latérals: PTFE vierge à haute résistance.
Etanchéité supérieure: **DSS4® Dynamic Sealing System (brevet international)**
4 joints coniques antifriction en PTFE à réglage automatique à étanchéité dinamique.
Système idéal pour être utilisé à hautes cycles de fonctionnement, à pressione haute et basse.
Finissage: surface intérieure non nickelée afin de répondre aux normes européennes sur l'eau potable.
Sphère: special système auto nettoyant pour eviter la stagnation de l'eau.

Domaine d'utilisation:
la série DELTA, à trois voies à passage intégral, est utilisée pour détourner le flux sans l'arrêter;
cette opération a lieu comme pour un robinet normal. Ce robinet est idéal pour la distribution de l'eau, le chauffage industriel et civil, dans les systèmes hydriques, les systèmes oléo-hydrauliques et pneumatiques, pour les fluides non-agressifs.
Ce robinet est utilisé comme déviateur.

Extrémités filetées:
• filets standards femelles conformes aux normes UNI ISO 7/1 (UNI EN 10226).

Organes de manoeuvre:
levier en aluminium.
Couleurs disponibles: noir.

Tous les robinets sont conformes à la directive CE 2014/68/CE et sont tous testés 100% par un essai pneumatique à contrôle électronique.

CARACTERÍSTICAS TÉCNICAS:

Rango de temperatura: para fluidos de –10°C a +100°C
Rango de presión: para fluidos hasta un máximo de 10 bares

CARACTERÍSTICAS ESPECÍFICAS:

Paso: total.
Eje: con sistema de seguridad a prensaestopas regulable.
Juntas laterales: PTFE virgen de alta resistencia.
Estanqueidad superior: **DSS4® Dynamic Sealing System (patente internacional)**
4 juntas cónicas anti-fricción en PTFE de ajuste automático y de estanqueidad dinámica.
Sistema ideal para utilizaciones en alto número de ciclos, alta y baja presión.
Acabado: superficie interna sin nickel en conformidad con las normativas europeas para el agua potable.
Esfera: especial sistema de autolavado para evitar el estancamiento del agua.

Campos de utilización:
la serie DELTA de tres vías de paso total, se utiliza para la desviación del flujo sin detención y la maniobra se realiza como para una válvula normal.
Se utiliza para la distribución de gas y agua, calefacción industrial y civil, instalaciones hídricas, hidráulicas y neumáticas, para fluidos no agresivos.
Se utiliza como válvula desviadora.

Extremidades roscadas:
• de serie hembra según normas UNI ISO 7/1 (UNI EN 10226).

Órganos de mando:
palanca de aluminio.
Colores disponibles: negro.

Todas las válvulas respetan la directiva CE 2014/68/CE y son probadas al 100% según un procedimiento de estanqueidad neumática a control electrónico.

ICIM UNI EN ISO 9001: 2008
ICIM ISO 14001:2004

DELTA®

EFFEBI

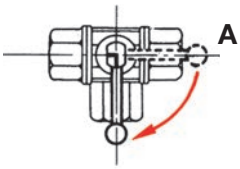

LE MARQUAGE SUR LE LEVIER RELEVE LE SENS DU FLUX.

POSITION A: à partir de la position b actionner le levier dans le sens des aiguilles d'une montre.

POSITION B: à partir de la position a actionner le levier dans le sens contraire des aiguilles d'une montre.

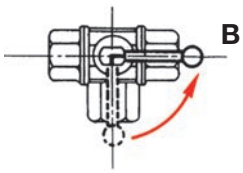

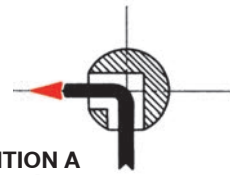

POSITION A
POSICIÓN A

EL SENTIDO DEL FLUJO SE DETERMINA POR EL MARCADO SOBRE LA PALANCA.

POSICIÓN A: desde la posición B se acciona la palanca en el sentido horario.

POSICIÓN B: desde la posición A se acciona la palanca en el sentido antihorario.

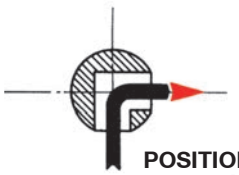

POSITION B
POSICIÓN B

SECTION / SECCIONADO

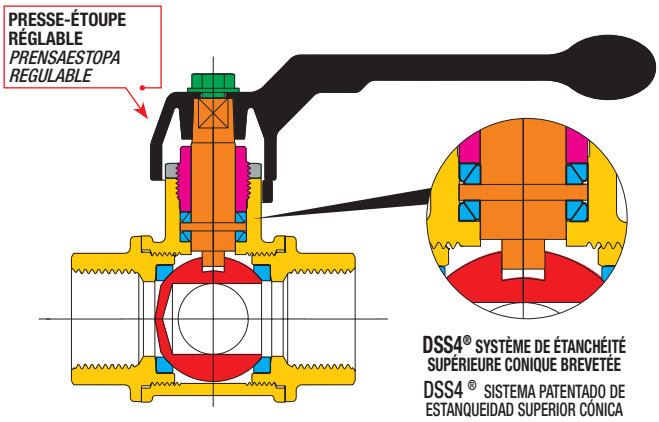

DIMENSIONS / DIMENSIONES

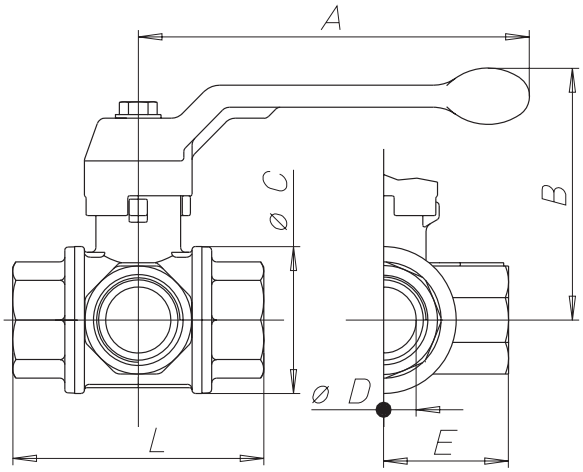

LISTE DE DETAILS: description/matériaux/traitements
LISTA DE LOS ELEMENTOS: descripción/materiales/tratamientos

Corps et manchon fileté Cuerpo y manguito roscado		**CW617N (Pb ≤ 2,2% DIN 50930T6) - UBA list**
Presse-étoupe Prensaestopas		**CW617N**
Contre-écrou Contratuerca		**CW617N**
Tige de manoeuvre Eje		**CW617N (Pb ≤ 2,2% DIN 50930T6) - UBA list**
Sphère chromée polie Esfera cromada brillante		**CW617N (Pb ≤ 2,2% DIN 50930T6) - UBA list**
Joints d'étanchéité Juntas de estanqueidad		**PTFE**
Organe de manoeuvre Organo de mando		**alliage d'aluminium** / aleación Al
Vis de fixation Tornillo de sujeción		**acier zingué** / acero cincado
Traitement extérieur Tratamiento exterior	-	Surface nickelée brillante extérieure laiton brut intérieur superficie niquelada brillante exterior latón interior

TABLEAU GENERAL: dimensions du robinet par type et mesure
TABLA GENERAL: dimensiones de la válvula por tipo y tamaño

Diamètre nominal mm diámetro nominal mm	8	10	15	20	25	32	40	50			
Dimension gaz en pouces tamaño gas en pulgadas	1/4"	3/8"	1/2"	3/4"	1"	1"1/4	1"1/2	2"			
Ø D passage mm Ø D paso mm	10	10	14	20	25	32	40	50			
A mm	100	100	100	120	120	150	150	175			
B mm	61	61	64	76	80	98	104	119			
Ø C mm	29	29	36	45	54	65	79	96			
E mm	26	27	33	38	46	54	61	73			
L mm	52	55	69	77	89	103	114	134			
Kv	1,7	2,5	3,5	5,5	9,2	20	37,2	48,7			

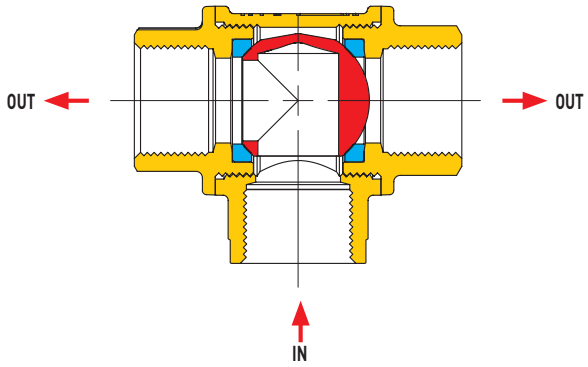

DIAGRAMME PRESSION/TEMPERATURE - DIAGRAMA PRESIÓN/TEMPERATURA

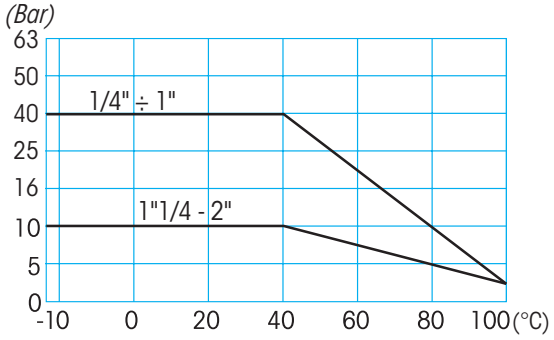

Notes détaillées du diagramme pression/temperature et conseils d'utilisation, à la page 460
Para especificaciones sobre el diagrama presión temperatura y consejos de utilización, véase a la página 460