COLLETTORE® SQUADRA

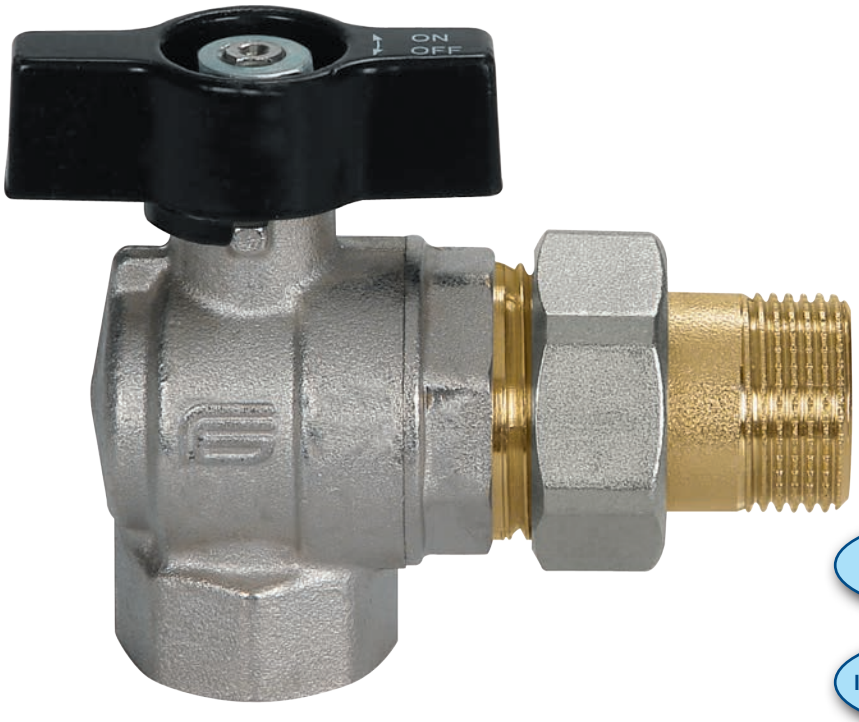

See Pressure-temperature Diagram
PN 40
Siehe Temperatur - und Druckdiagramm

SELF-CLEANING SYSTEM

AUTOMATISCHES INNENREINIGUNGS-SYSTEM

art. 2077 for manifold female/tail and nut with T-handle from 1/2" to 1"1/4
Für Kollektoren Innengewinde / Schaft und Überwurfmutter mit Flügelgriff von 1/2" bis 1" 1/4

TECHNICAL FEATURES:

Temperature limits: for fluids from –15°C to +90°C
Pressure limits: for fluids 40 bar

SPECIFIC FEATURES:

- The MANIFOLD ANGLE has the same features as the VENUS ANGLE series from which it derives.

Bore: full.
Stem: anti blow out.
Seats: high resistance virgin PTFE.
Upper seal: **4 seals:**
1 PTFE ring - high pressure.
2 anti-friction self-adjusting cone shaped seals, with PTFE - medium and low pressure.
1 O-Ring - low pressure.
Finishing: Internal surfaces are nickel free and comply with forthcoming European drinking water regulations.
Ball: special self-washing system that avoids stagnation.

Application fields:
The MANIFOLD ANGLE is recommended in heating installations for manifold sets.

Threaded end connections:
- Standard according to UNI ISO 228/1.
- Tail and nut (metallic seal + O-ring).

Operation devices:
Aluminium T-handle.
Available colours: black, red, blue.

All the valves comply with the regulation CE 2014/68/CE and are tested 100% on pneumatic seal with electronic control.

ALLGEMEINE DATEN DER STANDARDAUSFÜHRUNG:

Temperaturbereich: für Flüssigkeiten von -15°C bis +90°C
Betriebsdruck: für Flüssigkeiten 40 bar

SONSTIGE VORTEILE DER STANDARDAUSFÜHRUNG:

- Der KOLLEKTOR ECKFORM besitzt die gleichen Eigenschaften der Baureihe VENUS ECKFORM, von der es abgeleitet wurde.

Durchgang: voll.
Spindel: Ausblasesicherheitsspindel.
Sitzdichtungen: reines, hochfestes PTFE.
Obere Abdichtung: **4 Dichtungen:**
1 PTFE-Ring – Hochdruck.
2 konische, reibungsverhindernde PTFE gegen PTFE Dichtungen, bei Mittel- und Niederdruck.
1 O-Ring – Niederdruck.
Feinbearbeitung: Innen gemäß den zukünftigen europäischen Trinkwasservorschriften nicht vernickelt.
Kugel: Automatisches Spezialreinigungssystem mit Schutz vor Wasserrückstau.

Anwendungsbereich:
Geeignet für den Einsatz an Heizanlagen für Kollektorbatterien.

Gewindeanschlüsse:
- Nach UNI ISO 228/1.
- Schaft und Überwurfmutter (Metalldichtung + O-Ring).

Betätigungselemente:
Alu-Flügelgriff.
Erhältliche Farben: schwarz, rot, blau.

Alle Kugelhähne berücksichtigen die EG-Richtlinie 2014/68/EG und werden 100% mit einem Verfahren kontrolliert, das eine elektronisch gesteuerte Luftdichtheitsprüfung vorsieht.

ICIM UNI EN ISO 9001: 2008
ICIM ISO 14001:2004

COLLETTORE ®
SQUADRA

EFFEBI

SECTION / QUERSCHNITT

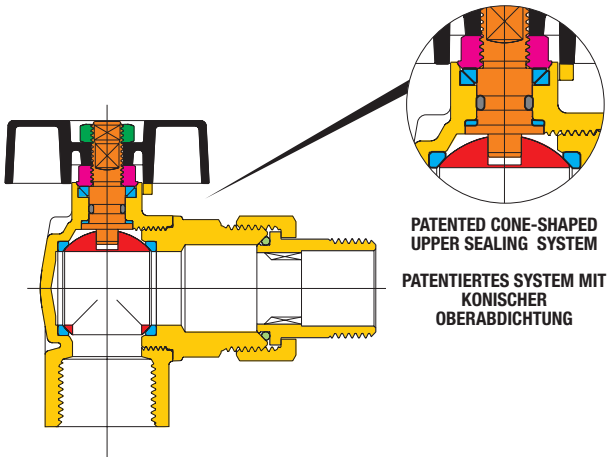

PATENTED CONE-SHAPED UPPER SEALING SYSTEM

PATENTIERTES SYSTEM MIT KONISCHER OBERABDICHTUNG

DIMENSIONS / ABMESSUNGEN

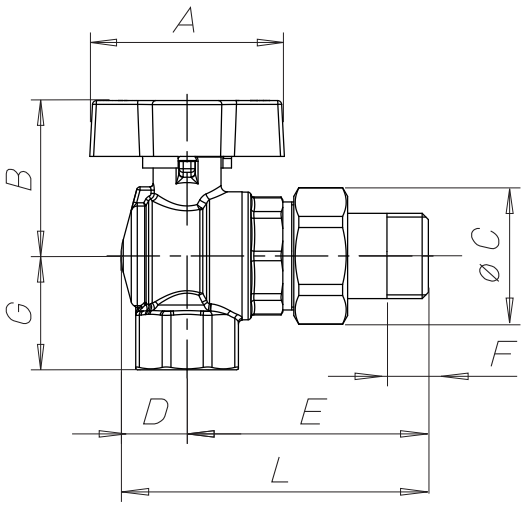

LIST OF COMPONENTS: description/materials/treatments
TEILELISTE: Beschreibung / Werkstoffe / Behandlungen

Body and threaded end Gehäuse und Gewindemuffe		**CW617N (Pb ≤ 2,2% DIN 50930T6) - UBA list**
Nut and tail Schaft und Überwurfmutter		**CW617N (Pb ≤ 2,2% DIN 50930T6)**
Gland Stopfbuchse		**CW617N**
Stem Betätigungsspindel		**CW617N (Pb ≤ 2,2% DIN 50930T6) - UBA list**
Chromium pl. polished ball Blank verchromte Kugel		**CW617N (Pb ≤ 2,2% DIN 50930T6) - UBA list**
Seats Dichtungen		**PTFE**
O-ring on the stem O-Ring Schaltwellenabdichtung		**HNBR**
O-ring on the tail O-Ring Schaftabdichtung		**EPDM PEROXIDE** / PEROXID-EPDM
Operating device Betätigungselement		**aluminium alloy** / Alu-Legierung
Fixing nut Befestigungsmutter		**zinc plated steel** / Zinkstahl
Surface treatment Außenbehandlung	-	**Nickel plating outside, plain brass inside** vernickelte Oberfläsche, Rohe Messing innen

VALVE DIMENSIONS PER TYPE AND SIZE - KUGELHAHNGRÖSSE NACH TYP UND MASS

nominal diameter mm Nenndurchmesser mm	15	20	25	25						
size in inches Zoll Abmessung	1/2"	3/4"	1"	1"x1"1/4						
Ø D bore mm Ø D durchgang mm	15	20	25	25						
A mm	47	56	56	56						
B mm	37	45	50	50						
Ø C mm	33	40	49	55						
D mm	16	19	24	24						
E mm	58	67	80	90						
F mm	10	12	14	15						
G mm	27,5	33	38	38						
L mm	74	86	105	114						

PRESSURE/TEMPERATURE DIAGRAM - DRUCK/TEMPERATURDIAGRAMM

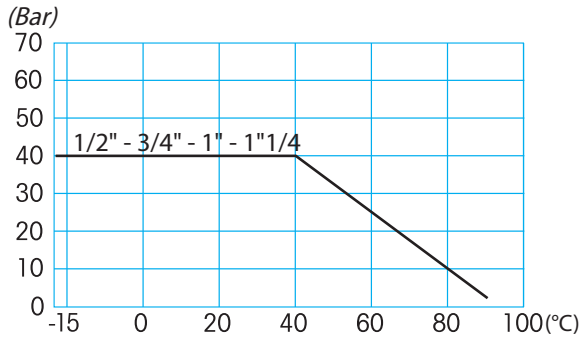

For Specifications about the Pressure-temperature Diagram and installation instructions, see page 460
Für Spezifikationen über das Temperatur- und Druckdiagramm sowie für die Verwendungsvorschriften siehe Seite 460