COLLETTORE® K

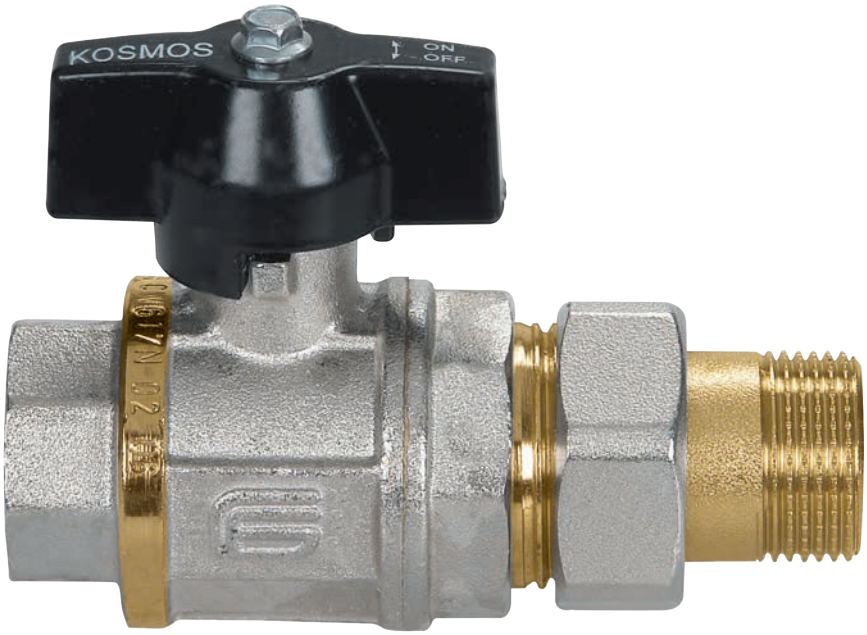

See Pressure-temperature Diagram
PN 80
Siehe Temperatur - und Druckdiagramm

art. 2027 for manifold female/tail and nut with T-handle from 1/2" to 1"1/4
Für Kollektoren Innengewinde / Schaft und Überwurfmutter mit Flügelgriff von 1/2" bis 1"1/4

TECHNICAL FEATURES:

Temperature limits: for fluids from –20°C to +130°C
Pressure limits: for fluids 80 bar

SPECIFIC FEATURES:

- The MANIFOLD K has the same features as the KOSMOS series from which it derives.

Bore: full (1/2" - 3/4" - 1").
Stem: gland nut security system.
Seats: high resistance virgin PTFE .
Upper seal: **DSS4® Dynamic Sealing System (international patent)** 4 anti-friction self-adjusting cone-shaped seals, in PTFE with dynamic seals. Ensures long life cycles, under high and low pressure conditions.
Finishing: Internal surfaces are nickel free and comply with forthcoming European drinking water regulations.

Application fields:
The MANIFOLD K is recommended in heating installations for manifold sets.

Threaded end connections:
- Standard female according to UNI ISO 228/1.
- Tail and nut (metallic seal + O-ring).

Operation devices:
Aluminium T-handle.
Available colours: black, red.

All the valves comply with the regulation CE 2014/68/CE and are tested 100% on pneumatic seal with electronic control.

ALLGEMEINE DATEN DER STANDARDAUSFÜHRUNG:

Temperaturbereich: für Flüssigkeiten von -20°C bis +130°C
Betriebsdruck: für Flüssigkeiten 80 bar

SONSTIGE VORTEILE DER STANDARDAUSFÜHRUNG:

- der KOLLEKTOR K besitzt die gleichen Eigenschaften der Baureihe KOSMOS, von der es abgeleitet wurde.

Durchgang: voll (1/2" - 3/4" - 1").
Spindel: mit Sicherheitssystem über eine Stopfbuchse .
Sitzdichtungen: reines, hochfestes PTFE.
Obere Abdichtung: **DSS4® Dynamic Sealing System (internationales Patent)** 4 konische, reibungsverhindernde PTFE gegen PTFE Dichtungen mit automatischer Regelung und dynamischer Dichtung. Ideales System für Anwendungen mit hoher Lastspielzeit, bei Hoch- und Niederdruck.
Feinbearbeitung: Innen gemäß den zukünftigen europäischen Trinkwasservorschriften nicht vernickelt.

Anwendungsbereich:
Geeignet für den Einsatz an Heizanlagen für Kollektorbatterien.

Gewindeanschlüsse:
- Innengewinde nach UNI ISO 228/1.
- Schaft und Überwurfmutter (Metalldichtung + O-Ring).

Betätigungselemente:
Alu-Flügelgriff.
Erhältliche Farben: schwarz, rot.

Alle Kugelhähne berücksichtigen die EG-Richtlinie 2014/68/EG und werden 100% mit einem Verfahren kontrolliert, das eine elektronisch gesteuerte Luftdichtheitsprüfung vorsieht.

ICIM UNI EN ISO 9001: 2008
ICIM ISO 14001:2004

COLLETTORE® K

EFFEBI

SECTION / QUERSCHNITT

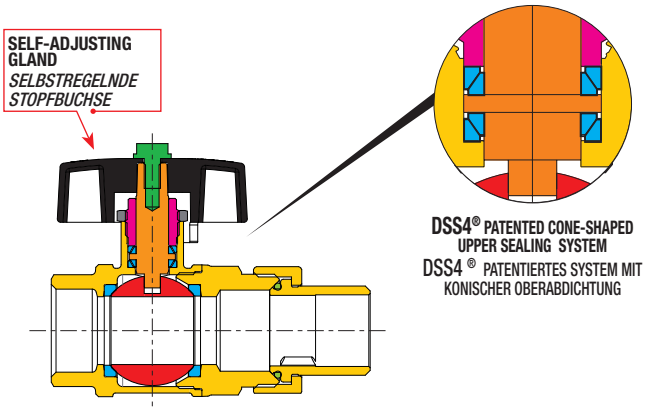

DIMENSIONS / ABMESSUNGEN

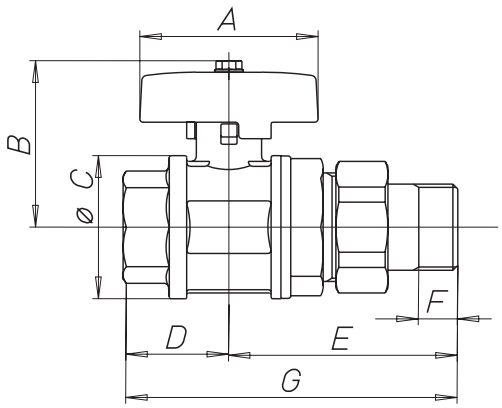

LIST OF COMPONENTS: description/materials/treatments
TEILELISTE: Beschreibung / Werkstoffe / Behandlungen

Body and threaded end Gehäuse und Gewindemuffe	●	**CW617N (Pb ≤ 2,2% DIN 50930T6) - UBA list**
Nut and tail Schaft und Überwurfmutter	●	**CW617N (Pb ≤ 2,2% DIN 50930T6)**
Gland Stopfbuchse	●	**CW617N**
Stem Betätigungsspindel	●	**CW617N (Pb ≤ 2,2% DIN 50930T6) - UBA list**
Chromium pl. polished ball Blank verchromte Kugel	●	**CW617N (Pb ≤ 2,2% DIN 50930T6) - UBA list**
Seats Dichtungen	●	**PTFE**
O-ring on the tail O-Ring Schaftabdichtung	●	**EPDM PEROXIDE** / PEROXID-EPDM
Operating device Betätigungselement	●	**aluminium alloy** / Alu-Legierung
Fixing screw Befestigungsschraube	●	**zinc plated steel** / Zinkstahl
Surface treatment Außenbehandlung	-	**Nickel plating outside, plain brass inside** vernickelte Oberfläsche, Rohe Messing innen
Gland nut Gegenmutter	●	**CW617N**

VALVE DIMENSIONS PER TYPE AND SIZE - KUGELHAHNGRÖSSE NACH TYP UND MASS

nominal diameter mm Nenndurchmesser mm	15	20	25	32							
size in inches Zoll Abmessung	1/2"	3/4"	1"	1"1/4							
Ø D bore mm Ø D durchgang mm	15	20	25	25							
A mm	55	55	70	70							
B mm	54	58	70	61							
Ø C mm	35	44	49	55							
D mm	27	33	38	39							
E mm	65	72	80	86							
F mm	10	12	14	15							
G mm	93	105	117	125							

PRESSURE/TEMPERATURE DIAGRAM - DRUCK/TEMPERATURDIAGRAMM

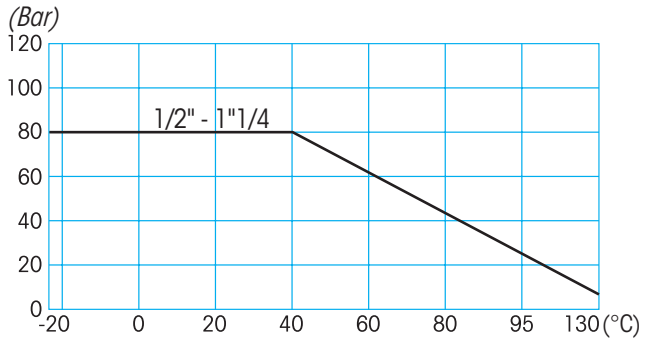

For Specifications about the Pressure-temperature Diagram and installation instructions, see page 460
Für Spezifikationen über das Temperatur- und Druckdiagramm sowie für die Verwendungsvorschriften siehe Seite 460