COLLETTORE® A

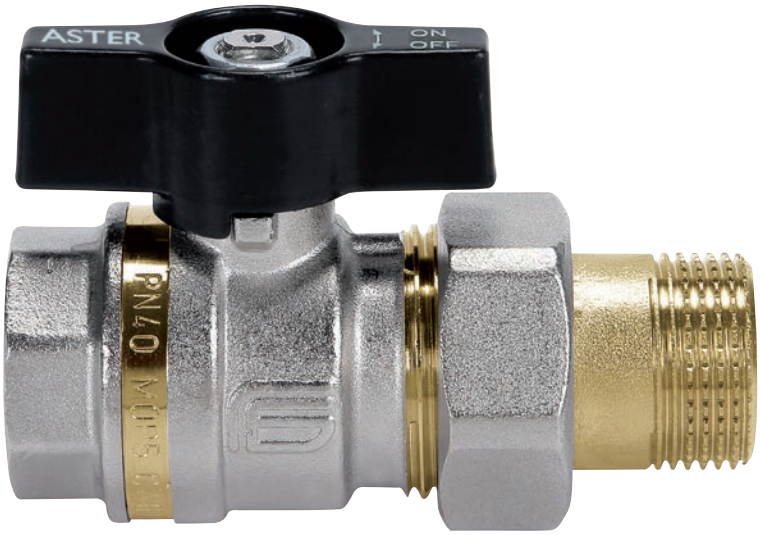

See Pressure-temperature Diagram
PN 40
Siehe Temperatur - und Druckdiagramm

art. 2047 for manifold female/tail and nut with T-handle from 1/2" to 1" (black)
Für Kollektoren Innengewinde / Schaft und Überwurfmutter mit Flügelgriff von 1/2" bis 1" (schwarz)

TECHNICAL FEATURES:

Temperature limits: for fluids from –15°C to +110°C
Pressure limits: for fluids 40 bar

SPECIFIC FEATURES:

- The MANIFOLD A has the same features as the ASTER series from which it derives.

Bore: full.
Stem: anti blow out.
Seats: high resistance virgin PTFE .
Upper seal: **3 seals:**
1 PTFE ring - high pressure.
2 O-Ring - low pressure.
Finishing: Internal surfaces are nickel free and comply with forthcoming European drinking water regulations.

Application fields:
The MANIFOLD A is recommended in heating installations for manifold sets.

Threaded end connections:
- Standard female according to UNI ISO 228/1.
- Tail and nut (metallic seal + O-ring).

Operation devices:
Aluminium T-handle.
Available colours: black (2047), red, blue (2048).

All the valves comply with the regulation CE 2014/68/CE and are tested 100% on pneumatic seal with electronic control.

art. 2048 for manifold female/tail and nut with T-handle from 1/2" to 1" (red - blue)
Für Kollektoren Innengewinde / Schaft und Überwurfmutter mit Flügelgriff von 1/2" bis 1" (rot - blau)

ALLGEMEINE DATEN DER STANDARDAUSFÜHRUNG:

Temperaturbereich: für Flüssigkeiten von -15°C bis +110°C
Betriebsdruck: für Flüssigkeiten 40 bar

SONSTIGE VORTEILE DER STANDARDAUSFÜHRUNG:

- Der KOLLEKTOR A besitzt die gleichen Eigenschaften der Baureihe ASTER, von der es abgeleitet wurde.

Durchgang: voll.
Spindel: Ausblasesicherheitsspindel.
Sitzdichtungen: reines, hochfestes PTFE.
Obere Abdichtung: **3 Dichtungen:**
1 PTFE-Ring – Hochdruck.
2 O-Ring – Niederdruck.
Feinbearbeitung: Innen gemäß den zukünftigen europäischen Trinkwasservorschriften nicht vernickelt.

Anwendungsbereich:
Geeignet für den Einsatz an Heizanlagen für Kollektorbatterien.

Gewindeanschlüsse:
- Innengewinde nach UNI ISO 228/1.
- Schaft und Überwurfmutter (Metalldichtung + O-Ring).

Betätigungselemente:
Alu-Flügelgriff.
Erhältliche Farben: schwarz (2047), rot, blau (2048).

Alle Kugelhähne berücksichtigen die EG-Richtlinie 2014/68/EG und werden 100% mit einem Verfahren kontrolliert, das eine elektronisch gesteuerte Luftdichtheitsprüfung vorsieht.

ICIM UNI EN ISO 9001: 2008
ICIM ISO 14001:2004

COLLETTORE® A

SECTION / QUERSCHNITT

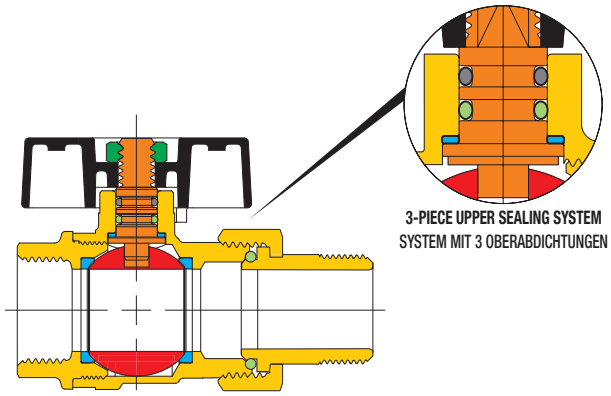

DIMENSIONS / ABMESSUNGEN

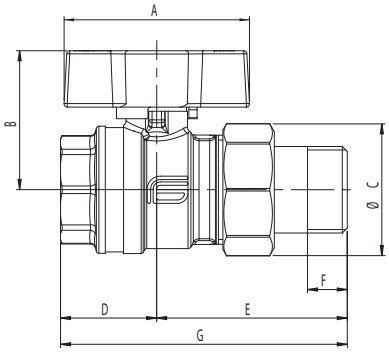

LIST OF COMPONENTS: description/materials/treatments
TEILELISTE: Beschreibung / Werkstoffe / Behandlungen

Body and threaded end Gehäuse und Gewindemuffe	●	**CW617N (Pb ≤ 2,2% DIN 50930T6) - UBA list**
Nut and tail Schaft und Überwurfmutter	●	**CW617N (Pb ≤ 2,2% DIN 50930T6)**
Stem Betätigungsspindel	●	**CW617N (Pb ≤ 2,2% DIN 50930T6) - UBA list**
Chromium pl. polished ball Blank verchromte Kugel	●	**CW617N (Pb ≤ 2,2% DIN 50930T6) - UBA list**
Seats Dichtungen	●	**PTFE**
O-ring on the stem Oberer O-Ring Spindel	●	**HNBR**
O-ring under the stem /Unterer O-Ring Spindel **O-ring on the tail** /O-Ring Schaftabdichtung	●	**EPDM PEROXIDE** / PEROXID-EPDM
Operating device Betätigungselement	●	**aluminium alloy** / Alu-Legierung
Fixing nut Befestigungsmutter	●	**zinc plated steel** / Zinkstahl
Surface treatment Außenbehandlung	-	**Nickel plating outside, plain brass inside** vernickelte Oberfläsche, Rohe Messing innen

VALVE DIMENSIONS PER TYPE AND SIZE - KUGELHAHNGRÖSSE NACH TYP UND MASS

nominal diameter mm Nenndurchmesser mm	15	20	25								
size in inches Zoll Abmessung	1/2"	3/4"	1"								
Ø D bore mm Ø D durchgang mm	15	20	25								
A mm	47	56	56								
B mm	35	42	46								
Ø C mm	33	41	49								
D mm	25	29	35								
E mm	50	58	68								
F mm	10	12	14								
G mm	75	86,5	102								

PRESSURE/TEMPERATURE DIAGRAM - DRUCK/TEMPERATURDIAGRAMM

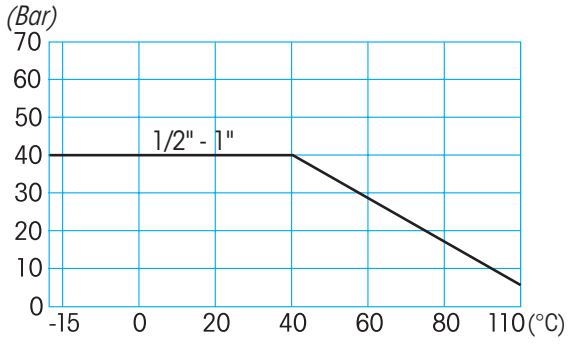

For Specifications about the Pressure-temperature Diagram and installation instructions, see page 460
Für Spezifikationen über das Temperatur- und Druckdiagramm sowie für die Verwendungsvorschriften siehe Seite 460