ATTUATORE PNEUMATICO
TECNOPOLIMERO

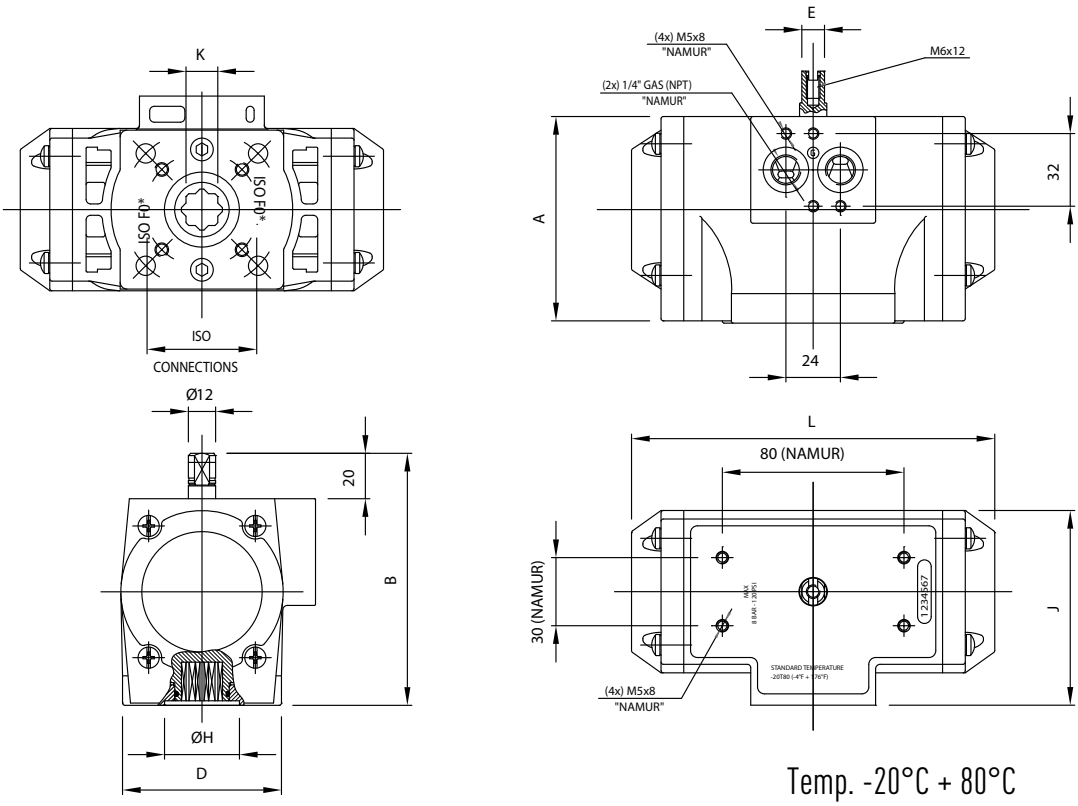

Temp. -20°C + 80°C

TIPO	DIMENSIONI (mm)								CONNESSIONI ISO	DOPPIO EFFETTO		SEMPLICE EFFETTO	
	A	B	D	E	ØH	J	K	L	STANDARD	WEIGHT (kg)	CONSUMO AIR (lt)	WEIGHT (kg)	CONSUMO AIR (lt)
UT 10	70	91	53	10	22	67	09/11	119	F03	0,570	0,22	0,655 (3+3)	0,13 (3+3)
UT 13	90	111	70	10	33	86	14	160	F05	1,190	0,36	1,390 (6+6)	0,17 (6+6)
UT 18	111,5	132,5	70	10	33	101	17	175	F07	1,970	0,65	2,340 (6+6)	0,28 (6+6)

MOMENTI TORCENTI (Nm)								
TIPO	**2 Bar**	**3 Bar**	**4 Bar**	**5 Bar**	**5,62 Bar**	**6 Bar**	**7 Bar**	**8 Bar**
UT 10	5,0	7,6	10,1	12,6	14,1	15,1	17,6	20,2
UT 13	11,0	16,5	22,0	27,5	30,9	33,0	38,5	44,0
UT 18	20,0	30,0	40,0	50,0	56,5	60,0	70,0	80,0

ATTUATORI SEMPLICE EFFETTO 90°

TIPO	N° MOLLE	POS. 1 COPPIA DELLE MOLLE		POS. 2 COPPIA DI APERTURA													
				3 bar		4 bar		5 bar		5,62 bar		6 bar		7 bar		8 bar	
		START	END	START	END	START	END	START	END	START	END	START	END	START	END	START	END
UT 13	1 + 1	3,7	2,5	5,1	3,9	7,6	6,4	10,1	8,9	11,6	10,4	12,6	11,4	15,1	13,9	17,7	16,5
	2 + 2	7,4	5,0	2,6	0,2	5,1	2,7	7,6	5,2	9,1	6,7	10,1	7,7	12,6	10,2	15,2	12,8
	3 + 3	11,2	7,5	-	-	-	-	5,1	1,5	6,6	3,0	7,6	4,0	10,1	6,5	12,7	9,1
UT 10	1 + 1	4,3	3,1	13,4	12,3	18,9	17,7	24,4	23,2	27,8	26,6	29,9	28,7	35,4	34,3	40,9	39,7
	2 + 2	8,5	6,2	10,3	8,0	15,8	13,5	21,3	19,0	24,7	22,4	26,8	24,5	32,3	30,0	37,8	35,7
	3 + 3	12,8	9,3	7,2	3,7	12,7	9,2	18,2	14,7	21,6	18,1	23,7	20,2	29,2	25,7	34,7	31,2
	4 + 4	17,1	12,5	-	-	9,5	4,9	15,0	10,4	18,3	13,8	20,5	15,9	26,0	21,4	31,5	26,9
	5 + 5	21,3	15,6	-	-	6,4	0,7	11,9	6,2	15,3	9,6	17,4	11,7	22,9	17,2	28,4	22,7
	6 + 6	25,6	18,7	-	-	-	-	8,8	1,9	12,2	5,3	14,3	7,4	29,8	12,9	25,3	18,4
UT 18	1 + 1	7,1	5,4	24,6	22,9	34,6	32,9	44,6	42,9	51,1	49,4	54,6	52,6	64,6	62,9	74,6	72,9
	2 + 2	14,2	10,8	19,2	15,8	29,2	25,8	39,2	35,8	45,7	42,3	49,2	45,8	59,2	55,8	69,2	65,8
	3 + 3	21,3	16,2	13,8	8,7	23,8	18,7	33,8	28,7	40,3	35,2	43,8	38,7	53,8	48,7	63,8	58,7
	4 + 4	28,4	21,6	8,4	1,6	18,4	11,6	28,4	21,6	34,9	28,1	38,4	31,6	48,4	41,6	58,4	51,6
	5 + 5	35,5	27,0	-	-	13,0	4,5	23,0	14,5	29,5	21,0	33,0	24,5	43,0	34,5	53,0	44,5
	6 + 6	42,6	32,4	-	-	-	-	17,6	7,4	21,1	13,9	27,6	17,4	37,6	27,4	47,6	37,4

UNI EN ISO 9001: 2008
ISO 14001:2004

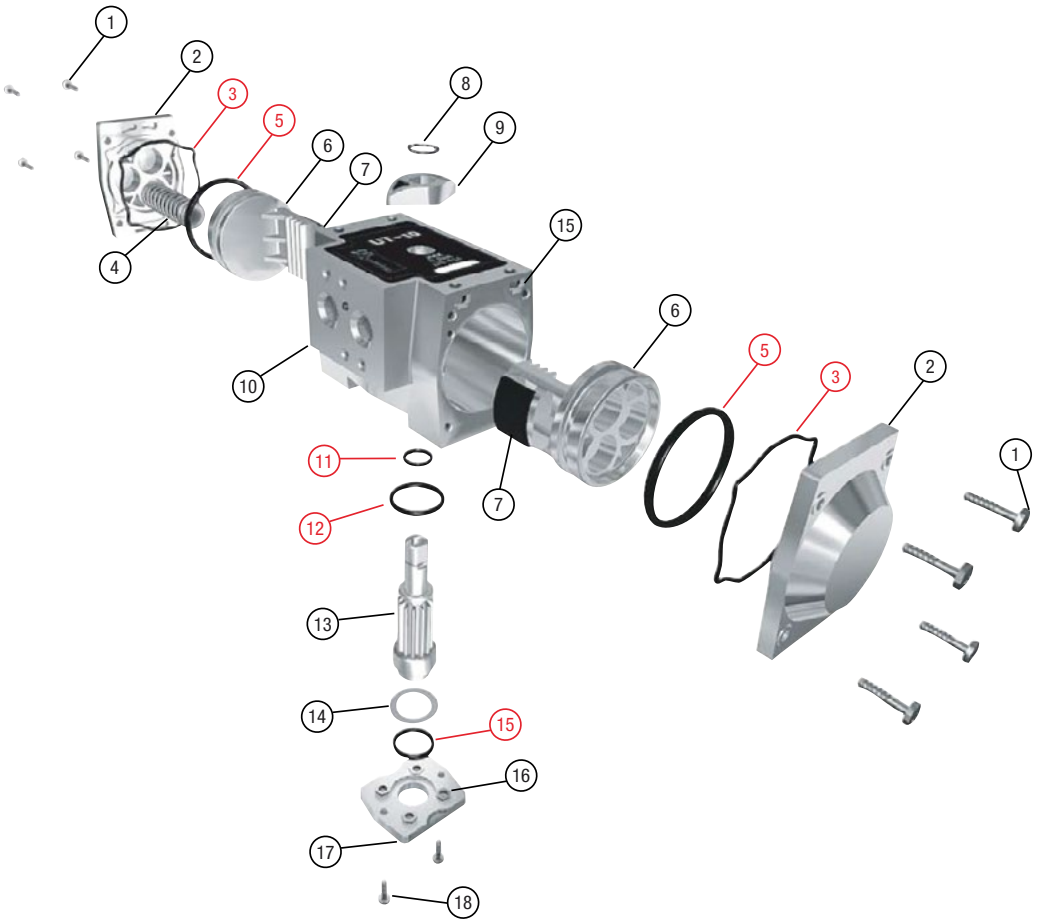

	DESCRIZIONE / *DESCRIPTION*		MATERIALI / *MATERIALS*	
1	VITE TESTATA	END CAP SCREW	ACCIAIO INOX AISI 304	AISI 304 STAINLESS STEEL
2	TESTATA	END CAP	(STD) TECNOPOLIMERO POLIPROPILENE	(STD) TECHNO-POLYMER GLASS REINFORCED POLYPROPYLENE
3	O-RING TESTATA	END CAP O-RING	NBR 70 SHORE	BUNA N
4	CARTUCCIA MOLLA	SPRING CARTRIDGE	ACCIAIO per MOLLE e TECNOPOLIMERO	SPRING STEEL and TECHNO-POLYMER
5	O-RING PISTONE	PISTON O-RING	NBR 70 SHORE	BUNA N
6	PISTONE	PISTON	PRESSOFUSIONE ALLUMINIO UNI 5076	DIE CAST ALUMINUM 5076
7	PATTINO PISTONE	PISTON SKATE	LEGA UNI 3717 (ASTM B 240) o TECNOPOLIMERO	ALLOY UNI 3717 (ASTM B 240) or TECHNO-POLYMER
8	SEEGER	SNAP RING	ACCIAIO INOX AISI 304	AISI 304 STAINLESS STEEL
9	INDICATORE DI POSIZIONE	INDICATOR	TECNOPOLIMERO	TECHNO-POLYMER
10	CORPO	BODY	(STD) TECNOPOLIMERO POLIPROPILENE	(STD) TECHNO-POLYMER GLASS REINFORCED POLYPROPYLENE
11	O-RING PIGNONE SUPERIORE	UPPER PINION O-RING	NBR 70 SHORE	BUNA N
12	O-RING PIGNONE INFERIORE	LOWER PINION O-RING	NBR 70 SHORE	BUNA N
13	PIGNONE	PINION	(STD) ACCIAIO AL CARBONIO NICHELATO ACCIAIO INOSSIDABILE	(STD) NICKEL PLATED CARBON STEEL STAINLESS STEEL
14	ROSETTA DI APPOGGIO	WASHER	ACCIAIO TEMPERATO	TEMPERED STAINLESS STEEL
15	O-RING INFERIORE	LOWER O-RING	NBR 70 SHORE	BUNA N
16	DADI FLANGIA	FLANGE NUTS	INOX AISI 304	AISI 304 STAINLESS STEEL
17	FLANGIA	FLANGE	(UT) TECNOPOLIMERO (UP) POLIPROPILENE	(UT) TECHNO-POLYMER (UP) GLASS REINFORCED POLYPROPYLENE
18	VITI DI FISSAGGIO FLANGIA	FLANGE SCREWS	ACCIAIO INOX AISI 304	AISI 304 STAINLESS STEEL
19	VITI DI FISSAGGIO (opzionali)	BOLTS (optionals)	ACCIAIO INOX AISI 304	AISI 304 STAINLESS STEEL

■ Particolari di usura / *wear parts*