ATHENA®

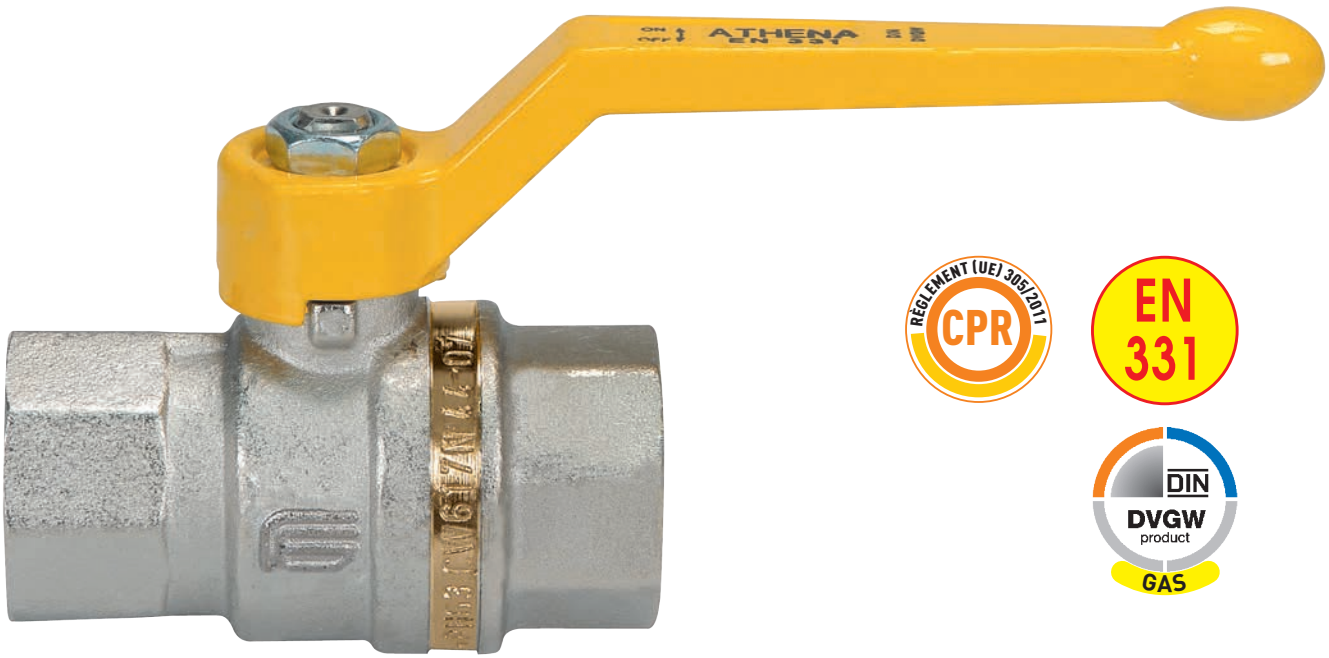

art. 4210	F/F avec levier en aluminium de 3/8" à 2" H/H con palanca de aluminio de 3/8" a 2"



art. 4211	M/F avec levier en aluminium de 3/8" à 2" M/H con palanca de aluminio de 3/8" a 2"

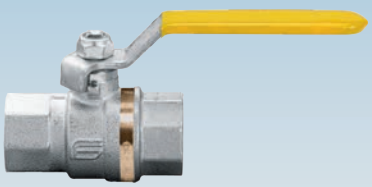

art. 4271	F/F avec levier en acier de 3/8" à 2" H/H con palanca de acero de 3/8" a 2"

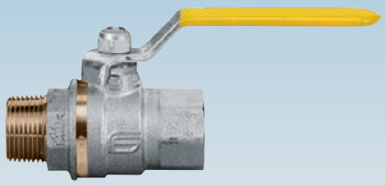

art. 4272	M/F avec levier en acier de 3/8" à 2" M/H con palanca de acero de 3/8" a 2"



art. 4212	F/F avec manette papillon en aluminium de 3/8" à 1" H/H con mariposa de aluminio de 3/8" a 1"

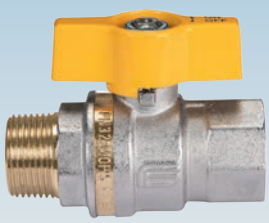

art. 4213	M/F avec manette papillon en aluminium de 3/8" à 1" M/H con mariposa de aluminio de 3/8" a 1"

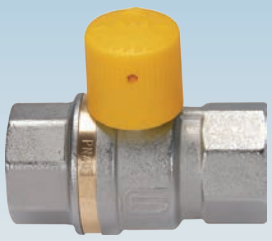

art. 4551	F/F a/capot plombage H/H capuchón soldadura al plomo

ICIM UNI EN ISO 9001: 2008
ICIM ISO 14001:2004

ATHENA®

EFFEBI

SECTION / SECCIONADO

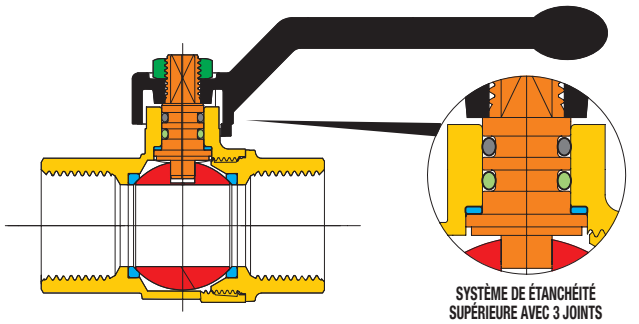

SYSTÈME DE ÉTANCHÉITÉ SUPÉRIEURE AVEC 3 JOINTS
SISTEMA PATENTADO DE ESTANQUEIDAD SUPERIOR CON 3 JUNTAS

LISTE DE DETAILS: description/matériaux/traitements LISTA DE LOS ELEMENTOS: descripción/materiales/tratamientos		
Corps et manchon fileté Cuerpo y manguito roscado		**CW617N (Pb ≤ 2,2% DIN 50930T6)**
Tige de manoeuvre Eje		**CW617N (Pb ≤ 2,2% DIN 50930T6)**
Sphère chromée polie Esfera cromada brillante		**CW617N (Pb ≤ 2,2% DIN 50930T6)**
Joints d'étanchéité Juntas de estanqueidad		**PTFE**
Joints torique d'étanchéite tige O-ring sobre el eje		**HNBR**
Joints torique sous la tige O-ring bajo el eje		**EPDM PÉROXIDE** / EPDM PERÓXIDO
Organe de manoeuvre Organo de mando		**alliage d'aluminium** / aleación Al
Vis de fixation Tornillo de sujeción		**acier zingué** / acero cincado
Traitement extérieur Tratamiento exterior	-	**Surface nickelée brillante extérieure laiton brut intérieur** superficie niquelada brillante exterior latón interior

DIMENSIONS / DIMENSIONES

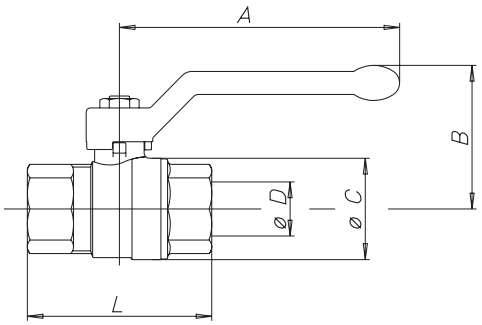

TABLEAU GENERAL: dimensions du robinet par type et mesure
TABLA GENERAL: dimensiones de la válvula por tipo y tamaño

Diamètre nominal mm diámetro nominal mm	10	15	20	25	32	40	50				
Dimension gaz en pouces tamaño gas en pulgadas	3/8"	1/2"	3/4"	1"	1"1/4	1"1/2	2"				
Ø D passage mm Ø D paso mm	10	15	20	25	32	40	50				
A mm	85	85	105	105	130	130	165				
B mm	42	46	53	57	70	76	92				
Ø C mm	24/24*	30	38	46	57.5	70	85,5				
F/F - L mm	51/50*	61	70	84	96	106,5	127,5				
M/F - L mm	54/54*	67	78	89	103	113	134,5				

*** Dimensions nouvelle version** / Medidas nueva versión

CARACTERISTIQUES TECHNIQUES:

Limites de température: pour gaz de –20°C à +60°C

Limites de pression: pour gaz MOP5

CARACTERISTIQUES PARTICULIERES:

- Le robinet ATHENA, à passage total, a été conçu conformément à la norme EN 331 concernant le robinets ò boisseau sphèrique pour gaz. Pour ses caractéristiques de construction ce robinet assure une bonne affidabilità de fonctionnement à pressions basses et très basses, qui caratcérisent les installations de gaz.
- Le robinet ATHENA est conforme RPC 305/2011 Règlement Européen Produits de Construction.

Passage: intégral.
Tige: anti-explosion.
Joints latérals: PTFE vierge à haute résistance.
Etanchéité supérieure: **3 joints**
1 joint PTFE - haute pression.
2 joints torique - basse pression.

Domaine d'utilisation:
la série ATHENA est fortement recommandée dans les installations de distribution du gaz de 1er - 2éme - 3éme famille (EN437).

Extrémités filetées:
- filets standards femelles conformes aux normes UNI ISO 7/1 (UNI EN 10226).

Organes de manoeuvre:
levier en aluminium, manette papillon en aluminium.
Couleurs disponibles: jaune.

Tous les robinets sont conformes à la directive CE 2014/68/CE et sont tous testés 100% par un essai pneumatique à contrôle électronique.

CARACTERÍSTICAS TÉCNICAS:

Rango de temperatura: para gases de –20°C a +60°C

Rango de presión: para gases MOP5

CARACTERÍSTICAS ESPECÍFICAS:

- la válvula ATHENA, de paso total, ha sido diseñada según normativa europea EN331 relativa a las válvulas de esfera para gas. Por sus características de construcción garantiza una fiabilidad de funcionamiento elevada a bajas y bajísimas presiones, propias de las instalaciones para gas.
- La válvula ATHENA es conforme a la UE 305/2011 CPR (PRODUCTOS DE CONSTRUCCIÓN).

Paso: total.
Eje: a prueba de explosión.
Juntas laterales: PTFE virgen de alta resistencia.
Estanqueidad superior: **3 juntas**
1 anillo PTFE - alta presión.
2 juntas tóricas de estanqueidad eje – baja presión.

Campos de utilización:
la serie ATHENA está particularmente indicada en instalaciones de distribución de gas de la familia 1°, 2°, 3° (EN437).

Extremidades roscadas:
- de serie hembra y macho según normas UNI ISO 7/1 (UNI EN 10226).

Órganos de mando:
palanca de aluminio, mariposa de aluminio.
Colores disponibles: amarillo.

Todas las válvulas respetan la directiva CE 2014/68/CE y son probadas al 100% según un procedimiento de estanqueidad neumática a control electrónico.