ASTER FLOW®

NEW

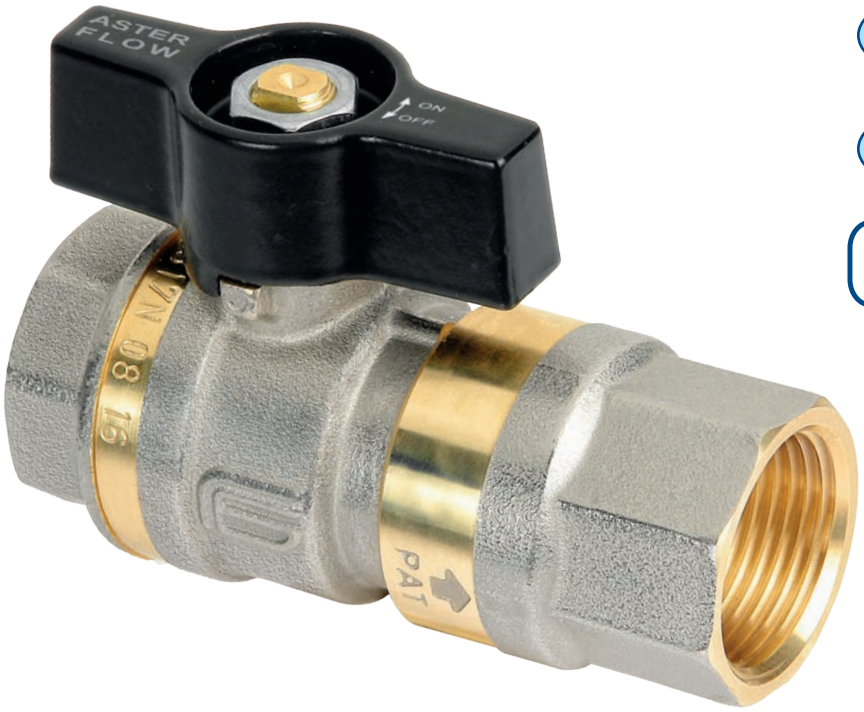

SYSTÈME AUTO NETTOYANT INTÉRIEUR
SISTEMA CON AUTOLAVADO INTERIOR

HAUT DÉBIT
PERTA DE LARGA LIMITADA

COMPACT DESIGN

ASTER + CHECK VALVE

WRAS – Water Regulations Advisory Scheme
WRAS APPROVED PRODUCT

art. 2315 F/F de 1/2" à 1"
HH de 1/2" a 1"

CARACTERISTIQUES TECHNIQUES:

Limites de température: pour fluides 90°C
Limites de pression: pour fluides PN16

CARACTERISTIQUES PARTICULIERES:

Passage: intégral.
Tige: anti-explosion.
Joints latérals: PTFE vierge à haute résistance.
Etanchéité supérieure: **3 joints:**
1 joint PTFE - haute pression
2 joints toriques - basse pression

Domaine d'utilisation:
La vanne ASTER FLOW est idéale dans les circuits de chauffage et eau sanitaire. Grâce au clapet anti-retour à haut débit à l'intérieur permet d'obtenir un système de protection très compact et efficace, avec un encombrement réduit, perte de charge limitée et un montage rapide.

Extrémités filetées:
• filets standards femelles conformes aux normes UNI ISO 228/1.

Organes de manoeuvre:
papillon aluminium.

Tous les robinets sont conformes à la directive CE 2014/68/CE et sont tous testés 100% par un essai pneumatique à contrôle électronique.

CARACTERÍSTICAS TÉCNICAS:

Rango de temperatura: para fluidos 90°C
Rango de presión: para fluidos PN16

CARACTERÍSTICAS ESPECÍFICAS:

Paso: total.
Eje: a prueba de explosión.
Juntas laterales: PTFE virgen de alta resistencia.
Estanqueidad superior: **3 juntas:**
1 anillo PTFE - alta presión.
2 juntas tóricas de estanqueidad eje – baja presión.

Campos de utilización:
La válvula ASTER FLOW es ideal en los circuitos de calefacción y sanitario. Gracias a la válvula de retención antirretorno incorporada permite de conseguir un sistema de protección muy compacto y eficaz y un montaje rápido.

Extremidades roscadas:
• de serie hembra según normas UNI ISO 228/1.

Órganos de mando:
mariposa aluminio.

Todas las válvulas respetan la directiva CE 2014/68/CE y son probadas al 100% según un procedimiento de estanqueidad neumática a control electrónico.

ICIM UNI EN ISO 9001: 2008
ICIM ISO 14001:2004

ASTER FLOW®

SECTION / SECCIONADO

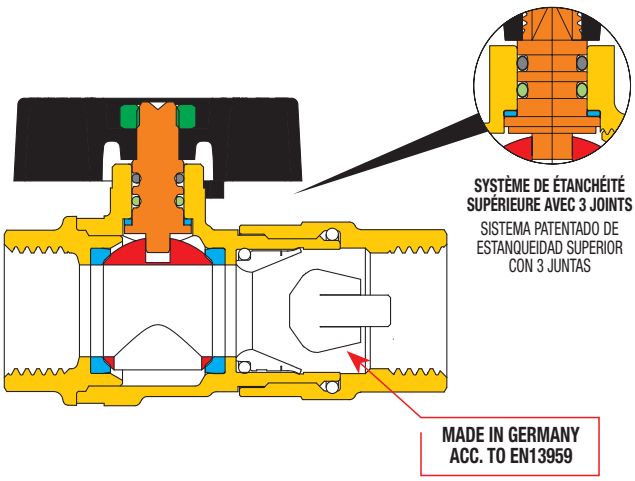



TOUT EN UNE: *VANNE A SPHERE + CLAPET ANTI-RETOUR*

LISTE DE DETAILS: description/matériaux/traitements
LISTA DE LOS ELEMENTOS: descripción/materiales/tratamientos

Corps et manchon fileté Cuerpo y manguito roscado	●	**CW617N (Pb ≤ 2,2% DIN 50930T6) - UBA list**
Tige de manoeuvre Eje de mando	●	**CW617N (Pb ≤ 2,2% DIN 50930T6) - UBA list**
Sphère chromée polie Esfera cromada brillante	●	**CW617N (Pb ≤ 2,2% DIN 50930T6) - UBA list**
Joints d'étanchéité Juntas de estanqueidad	●	**PTFE**
Joints torique sur la tige O-ring sobre el eje	●	**HNBR**
Joints torique sous la tige O-ring bajo el eje	●	**EPDM PÉROXIDE** / EPDM PERÓXIDO
Organe de manoeuvre Organo de mando	●	**alliage d'aluminium** / aleación Al
Ecrou de fixation Tuerca de sujeción	●	**acier zingué** / acero cincado
Traitement extérieur Tratamiento exterior	-	**surface nickelée brillante extérieure laiton brut intérieur** superficie niquelada brillante exterior latón interior

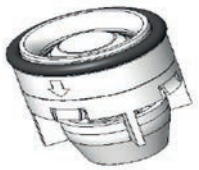

Liste de ressources / Lista de recursos:

O-Ring	EPDM
ressort - muelle	acier inoxydable / acero inox
joint d'étanchéité - junta	EPDM
piston - pistón	POM
guide - guia	POM
anneau - anillo	POM

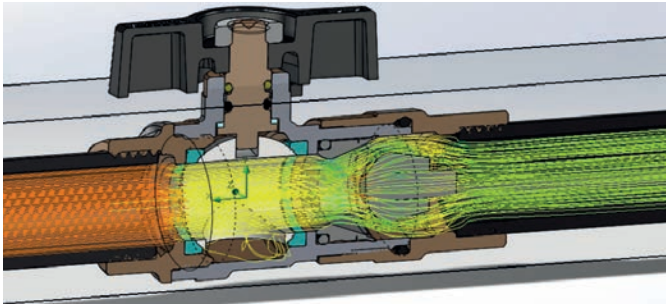

DIMENSIONS / DIMENSIONES

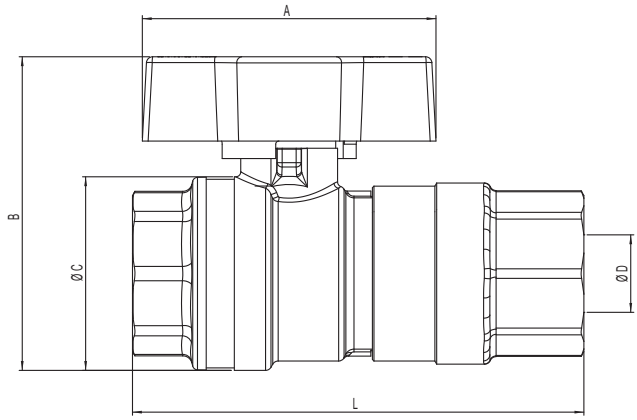

TABLEAU GENERAL: dimensions du robinet par type et mesure
TABLA GENERAL: dimensiones de la válvula por tipo y tamaño

Diamètre nominal mm diámetro nominal mm	15	20	25						
Dimension gaz en pouces tamaño gas en pulgadas	1/2"	3/4"	1"						
Ø D passage mm Ø D paso mm	15	20	25						
A mm	47	56	56						
B mm	50,2	61,2	69,3						
Ø C mm	31	39	47						
F/F - L mm	72	84,5	105						
Kv	9,1	15,1	23						

CARACTÉRISTIQUES CLAPET ANTI-RETOUR
CARACTERÍSTICAS DE LA VÁLVULA DE RETENCIÓN INTERNA

DIFFÉRENCE DE PRESSION mbar / DIFERENCIA DE PRESIÓN mbar

