ASTER ACS® ANGLE COUNTER WASSERZÄHLER ECKFORM

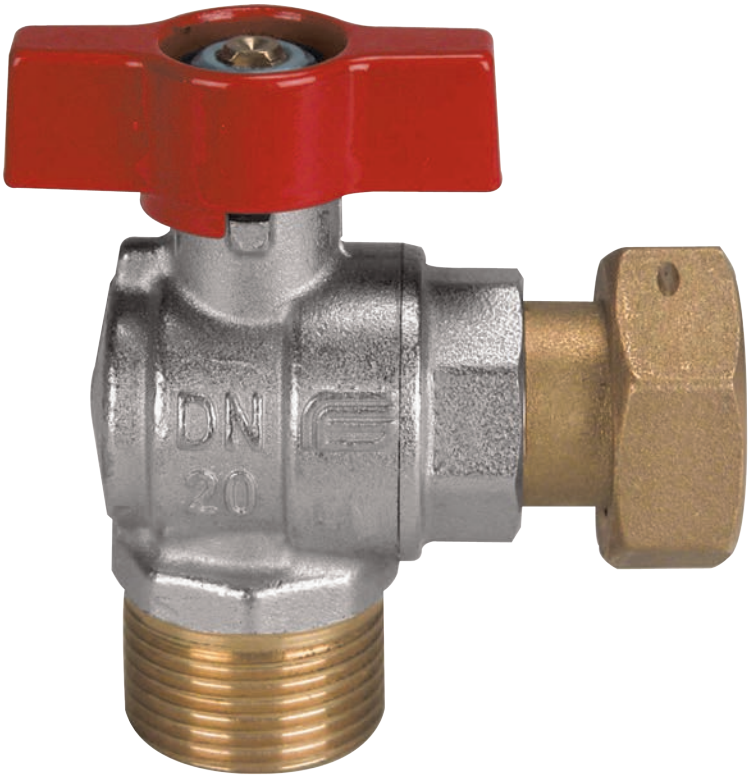

See Pressure-temperature Diagram
PN 40
Siehe Temperatur- und Druckdiagramm

ACS

SELF-CLEANING SYSTEM

AUTOMATISCHES INNENREINIGUNGS-SYSTEM

art.	
2166R424	male 1/2" ISO 228 / nut 3/4" ISO 228/1 Außengewinde 1/2" ISO 228 / Überwurfmutter 3/4" ISO 228/1

art.	
2168R405	male 3/4" ISO 228 / nut 3/4" ISO 228/1 Außengewinde 3/4" ISO 228 / Überwurfmutter 3/4" ISO 228/1

TECHNICAL FEATURES:

Temperature limits: for fluids from –15°C to +110°C
Pressure limits: for fluids from at PN40

SPECIFIC FEATURES:

Bore: full (1/2"), reduced (3/4").
Stem: anti blow out.
Seats: high resistance virgin PTFE.
Upper seal: **4 seals**
1 PTFE ring - high pressure
2 anti-friction self-adjusting cone-shaped seals, in PTFE- medium and low pressure.
1 O-Ring - low pressure.
Finishing: Internal surfaces are nickel free and comply with forthcoming European drinking water regulations.
Ball: special self washing system that avoids stagnation.

Application fields:
Stop valve for meters.

Threaded end connections:
• According to ISO 228/1.

Operation devices:
Aluminium T-handle.
Available colours: red.

All the valves comply with the regulation CE 2014/68/CE and are tested 100% on pneumatic seal with electronic control.

ALLGEMEINE DATEN DER STANDARDAUSFÜHRUNG:

Temperaturbereich: für Flüssigkeiten von -15°C bis +110°C
Betriebsdruck: für Flüssigkeiten 40 bar

SONSTIGE VORTEILE DER STANDARDAUSFÜHRUNG:

Durchgang: voll (1/2"), reduziert (3/4").
Spindel: Ausblasesicherheitsspindel.
Sitzdichtungen: reines, hochfestes PTFE.
Obere Abdichtung: **4 Dichtungen**
1 PTFE-Ring – Hochdruck.
2 konische, reibungsverhindernde PTFE gegen PTFE Dichtungen - bei Mittel- und Niederdruck.
1 O-Ring – Niederdruck.
Feinbearbeitung: Innen gemäß den zukünftigen europäischen Trinkwasservorschriften nicht vernickelt.
Kugel: Automatisches Spezialreinigungssystem mit Schutz vor Wasserrückstau.

Anwendungsbereich:
Absperrventil (ON-OFF) für Zähler.

Gewindeanschlüsse:
• Nach UNI ISO 228/1.

Betätigungselemente:
Alu-Flügelgriff.
Erhältliche Farben: rot.

Alle Kugelhähne berücksichtigen die EG-Richtlinie 2014/68/EG und werden 100% mit einem Verfahren kontrolliert, das eine elektronisch gesteuerte Luftdichtheitsprüfung vorsieht.

ICIM UNI EN ISO 9001: 2008
ICIM ISO 14001:2004

ASTER ACS®

ANGLE COUNTER
WASSERZÄHLER ECKFORM

SECTION / QUERSCHNITT

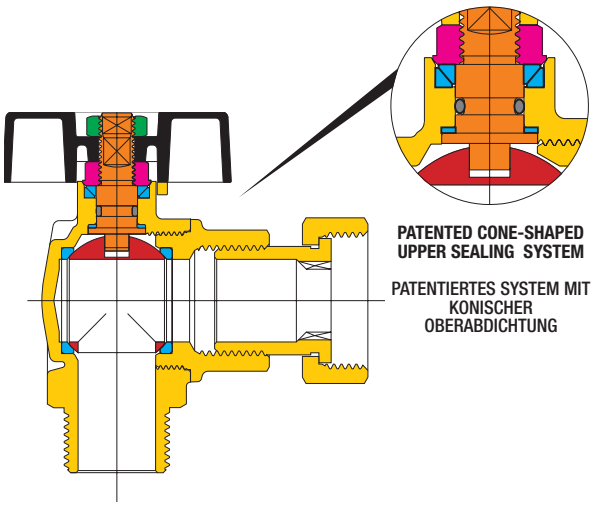

DIMENSIONS / ABMESSUNGEN

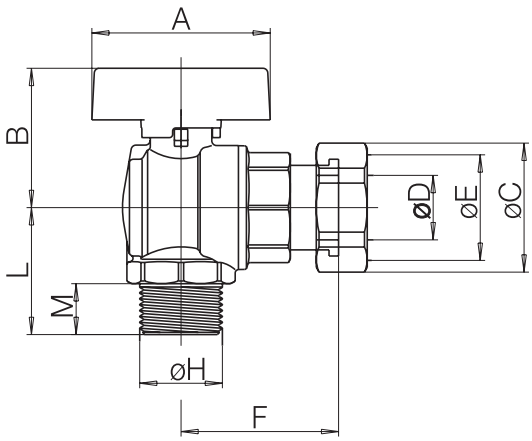

LIST OF COMPONENTS: description/materials/treatments
TEILELISTE: Beschreibung / Werkstoffe / Behandlungen

Body and threaded end Gehäuse und Gewindemuffe	●	**CW617N (Pb ≤ 2,2% DIN 50930T6) - UBA list**
Gland Stopfbuchse	●	**CW617N**
Stem Betätigungsspindel	●	**CW617N (Pb ≤ 2,2% DIN 50930T6) - UBA list**
Chromium pl. polished ball Blank verchromte Kugel	●	**CW617N (Pb ≤ 2,2% DIN 50930T6) - UBA list**
Tail/nut Schaft/Überwurfmutter	●	**CW617N**
Seats Dichtungen	●	**PTFE**
Stem packing O-ring O-Ring Schaltwellenabdichtung	●	**NBR**
Operating device Betätigungselement	●	**aluminium alloy** / Alu-Legierung
Fixing nut Befestigungsmutter	●	**zinc plated steel** / Zinkstahl
Surface treatment Außenbehandlung	-	**Nickel plating outside, plain brass inside** vernickelte Oberfläsche, Rohe Messing innen

VALVE DIMENSIONS PER TYPE AND SIZE
KUGELHAHNGRÖSSE NACH TYP UND MASS

	2166 - 2168					
nominal diameter mm Nenndurchmesser mm	15	20				
size in inches Zoll Abmessung	1/2" x 3/4"	3/4" x 3/4"				
Ø D bore mm Ø D durchgang mm	15	15				
A mm	47	47				
B mm	37,5	37,5				
Ø C mm	34	34				
Ø E	3/4"	3/4"				
F mm	42,3	42,3				
Ø H	1/2"	3/4"				
L mm	31,5	35				
M mm	12	16				

PRESSURE/TEMPERATURE DIAGRAM - DRUCK/TEMPERATURDIAGRAMM

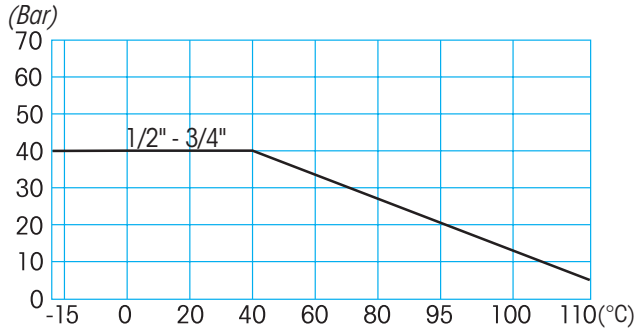

For Specifications about the Pressure-temperature Diagram and installation instructions, see page 460
Für Spezifikationen über das Temperatur- und Druckdiagramm sowie für die Verwendungsvorschriften siehe Seite 460