ARTEMIS®



LEVIER ALUM.
PALANCA DE ALUM.

Atex CE II 2 G D*

* *sur demande* * *a pedido*

art. A101 de DN 40 à DN 200 - GG25 / 304 / EPDM



art. A101	de DN 40 à DN 200 GG25 / 304 / EPDM
art. A306	de DN 40 à DN 200 GGG40 / 316 / EPDM
art. A30F	de DN 40 à DN 200 GGG40 / 304 / EPDM - HT
art. A30A	de DN 40 à DN 200 GGG40 / GGG40 NICK / EPDM



art. A121	de DN 250 à DN 300 GG25 / 304 / EPDM
art. A326	de DN 250 à DN 300 GGG40 / 316 / EPDM
art. A32F	de DN 250 à DN 300 GGG40 / 304 / EPDM - HT
art. A32A	de DN 250 à DN 300 GGG40 / GGG40 NICK / EPDM



art. A302	de DN 40 à DN 200 GGG40 / 304 / NBR
art. A322	de DN 250 à DN 300 GGG40 / 304 / NBR
art. A307	de DN 40 à DN 200 GGG40 / 316 / NBR
art. A327	de DN 250 à DN 300 GGG40 / 316 / NBR



art. A30L	de DN 40 à DN 200 GGG40 / C958 / EPDM (DISC. ALU-BRONZE)
art. A32L	de DN 250 à DN 300 GGG40 / C958 / EPDM (DISC. ALU-BRONZE)
art. A308	de DN 40 à DN 200 GGG40 / 316 / VITON
art. A328	de DN 250 à DN 300 GGG40 / 316 / VITON

ICIM UNI EN ISO 9001: 2008
ICIM ISO 14001:2004

ARTEMIS®

EFFEBI

CARACTÉRISTIQUES PRINCIPALES STANDARD:

CONSTRUCTION:
- **PRESCRIPTIONS GÉNÉRALES:** BS EN 593 - (BS 5155) - MSS SP67 - API 609.
- **DIAMÈTRES:** DN40 - DN300.
- **CONNEXIONS AVEC BRIDES UNI EN1092:**
  PN6 - PN10 - PN16 DN40 - DN300
- **CONNEXIONS AVEC BRIDES ANSI 150:**
  DN40 - DN300.
- **PRESSION MAXIMUM DE FONTIONNEMENT:**
  PN16 DN40 - DN300 (pour fluides)
  PN16 DN40 - DN200 (pour gaz)
  PN10 DN250 - DN300 (pour gaz explosif, toxique, fuel)
- **LIMITES DE TEMPÉRATURES AVEC SIÈGES D'ÉTANCHÉITÉ EN:**
  EPDM -20°C / +110°C pour fluides
  EPDM-HT -20°C / +130°C pour fluides
  NBR -20°C / +90°C pour fluides
  NBR -20°C / +60°C pour gaz
  VITON -10°C / +160°C pour fluides
  VITON -10°C / +60°C pour gaz
- **ECARTEMENTS CONFORMES À:**
  BS EN 558 - ISO5752 - MSS SP67 - API609 - DIN3202/3-K1.
- **BRIDE SUPÉRIEURE:** perçage ISO5211.
- **ORGANE DE MANŒUVRE:** levier DN40 - DN200, rséducteur DN250 - DN300.
- Adapté pour vide jusqu'à une dépression de 900mbar.
- Brillant epoxidic.

- **NOTE:** Pour la compatibilité des matériaux voir le tableau des valeurs de résistance à la corrosion à la fin du catalogue.

EXÉCUTIONS SPÉCIALES:

- Réducteur avec commande manuelle même pour DN de petites dimensions.

SUR DEMANDE:
- Kit de transformation de vanne manuelle à vanne pour actionneur.
- Pour des exigences particulières, consulter notre service technique/commercial.

CARACTERÍSTICAS PRINCIPALES STD:

CONSTRUCCIÓN:
- **PRESCRIPCIONES GENERALES:** BS EN 593 - (BS 5155) - MSS SP67 - API 609.
- **DIÁMETROS:** DN40 - DN3000.
- **ACOPLABLES CON BRIDAS UNI EN 1092:**
  PN6 - PN10 - PN16 DN40 - DN300
- **ACOPLABLES CON BRIDAS ANSI 150:**
  DN40 - DN300.
- **PRESIÓN MÁXIMA DE FUNCIONAMIENTO:**
  PN16 DN40 - DN300 (para fluidos)
  PN16 DN40 - DN200 (para gases)
  PN10 DN250 - DN300 (para gases explosivos, peligrosos, gasoleo)
- **RANGO DE TEMPERATURA CON ASIENTOS DE ESTANQUEIDAD DE:**
  EPDM -20°C / +110°C para fluidos
  EPDM-HT -20°C / +130°C para fluidos
  NBR -20°C / +90°C para fluidos
  NBR -20°C / +60°C para gases
  VITON -10°C / +160°C para fluidos
  VITON -10°C / +60°C para gases
- **DIMENSIONES CONFORMES A:**
  BS EN 558 - ISO5752 - MSS SP67 - API609 - DIN3202/3-K1.
- **BRIDA SUPERIOR:** perforación ISO5211.
- **ÓRGANO DE MANDO:** palanca DN40 - DN200, reductor DN250 - DN300.
- Probada al vacio hasta una depresión de 900mbar.
- Epoxidico brillante.

- **NB:** para la compatibilidad de los elementos véase la tabla de valores de resistencia a la corrosión al final del catálogo.

EJECUCIONES ESPECIALES:

- Reductor de mando manual también para DN pequeños.

A PEDIDO:
- Kit de transformación de válvula manual en válvula para actuador.
- Para otras peticiones especiales, consultar con nuestro departamento técnico/comercial.

LISTE DES COMPOSANTS ET DES MATÉRIAUX DU ROBINET / LISTA DE LOS ELEMENTOS Y MATERIALES DE LA VÁLVULA

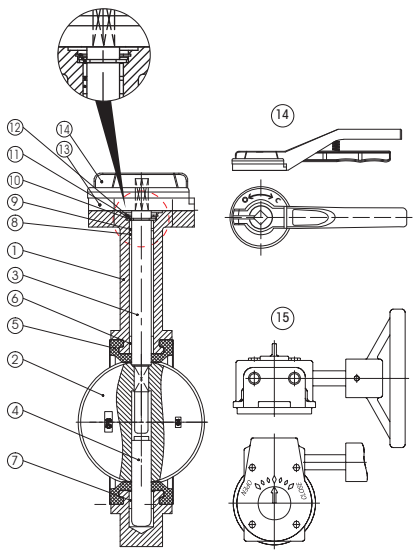

ARTICLES / ARTICULOS			A101	A306	A30F	A30A	A302	A307	A30L	A308
			A121	A326	A32F	A32A	A322	A327	A32L	A328
REF.	COMPOSANT / ELEMENTOS	Q.TE C.DAD	MATÉRIAUX / MATERIALES							
1	CORPS / CUERPO	1	GG25	GGG40	GGG40	GGG40	GGG40	GGG40	GGG40	GGG40
2	DISQUE / DISCO	1	CF8	CF8M	CF8	GGG40 NICK	CF8	CF8M	C958	CF8M
3	TIGE / EJE	1	SS416	SS316	SS416	SS416	SS416	SS316	SS316	SS316
4	TIGE INFÉRIEURE EJE INFERIOR	1	SS416	SS316	SS416	SS416	SS416	SS316	SS316	SS316
5	SIÈGE / ASIENTO	1	EPDM	EPDM	EPDM-HT	EPDM	NBR	NBR	EPDM	VITON
6	JOINT / JUNTA	1	PTFE	PTFE	PTFE	PTFE	PTFE	PTFE	PTFE	PTFE
7	JOINT / JUNTA	1	PTFE	PTFE	PTFE	PTFE	PTFE	PTFE	PTFE	PTFE
8	JOINT / JUNTA	2	PTFE	PTFE	PTFE	PTFE	PTFE	PTFE	PTFE	PTFE
9	JOINT / JUNTA	1	EPDM	EPDM	EPDM-HT	EPDM	NBR	NBR	EPDM	VITON
10	RONDELLE / ARANDELA	1	STEEL 65 Mn	STEEL 65 Mn	STEEL 65 Mn	STEEL 65 Mn	STEEL 65 Mn	STEEL 65 Mn	STEEL 65 Mn	STEEL 65 Mn
11	BAGUE / ANILLO	1	STEEL 65 Mn	STEEL 65 Mn	STEEL 65 Mn	STEEL 65 Mn	STEEL 65 Mn	STEEL 65 Mn	STEEL 65 Mn	STEEL 65 Mn
12	ETANCHÉITÉ SUPÉRIEURE JUNTA DE ESTANQUEIDAD	1	Q235 AISI1010	Q235 AISI1010	Q235 AISI1010	Q235 AISI1010	Q235 AISI1010	Q235 AISI1010	Q235 AISI1010	Q235 AISI1010
13	PLATINE / PLATINA	1	CAST ALLUMIN.	CAST ALLUMIN.	CAST ALLUMIN.	CAST ALLUMIN.	CAST ALLUMIN.	CAST ALLUMIN.	CAST ALLUMIN.	CAST ALLUMIN.
14	LEVIER / PALANCA	1	CAST ALLUMIN.	CAST ALLUMIN.	CAST ALLUMIN.	CAST ALLUMIN.	CAST ALLUMIN.	CAST ALLUMIN.	CAST ALLUMIN.	CAST ALLUMIN.
15	RÉDUCTEUR AVEC VOLANT REDUCTOR CON VOLANTE	1	GG25	GG25	GG25	GG25	GG25	GG25	GG25	GG25

SECTION / SECCIONADO

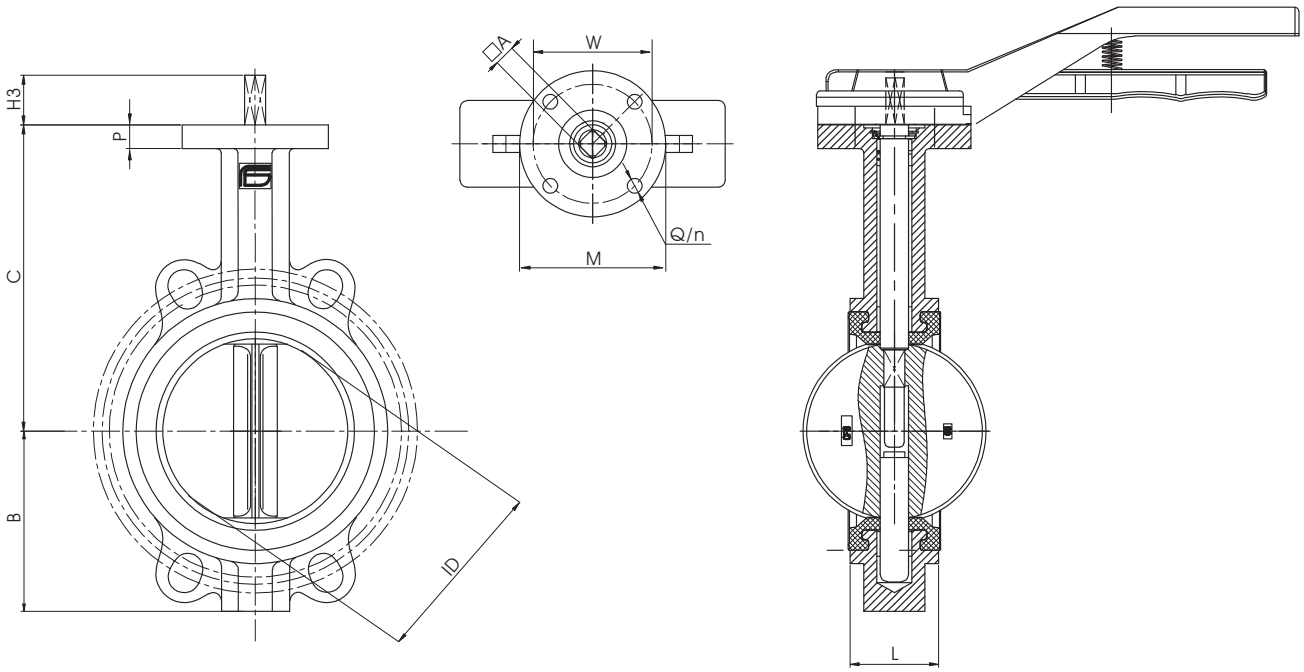

SIZE		CORPS / CUERPO					TIGE / EJE		ACCOUPLEMENT ISO 5211 / ACOPLAMIENTO ISO 5211					*
		ID	L	B	C	P	H3	□A	ATT. ISO	M	W	n	Q	KG
1"1/2	40	40	33	70	133	12	25	11	F07	90	70	4	10	2,7
2"	50	50	43	61	141	12	25	11	F07	90	70	4	10	2,9
2"1/2	65	63	46	72	153	12	25	11	F07	90	70	4	10	4,1
3"	80	77	46	87	161	12	25	11	F07	90	70	4	10	4,4
4"	100	100	52	106	176	12	25	11	F07	90	70	4	10	4,7
5"	125	125	56	123	193	12	25	14	F07	90	70	4	10	6,3
6"	150	147	56	137	204	12	25	14	F07	90	70	4	10	7,9
8"	200	198	60	174	247	12	35	17	F10	125	102	4	12	12,3
10"	250	244	68	209	280	16	65	17	F10	125	102	4	12	19,5
12"	300	298	78	253	324	16	65	22	F10	125	102	4	12	30,5

* Les poids se réfèrent au robinet en axe nu. / * Los pesos se refieren a la válvula con eje desnudo

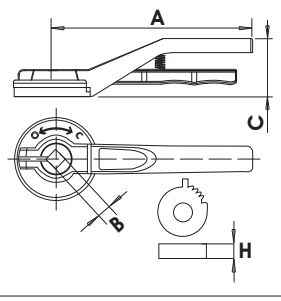

SIZE		A	B	C	H	KG
1"1/2	40	210	11	55	10	0,6
2"	50	210	11	55	10	0,6
2"1/2	65	210	11	55	10	0,6
3"	80	210	11	55	10	0,6
4"	100	210	11	55	10	0,6
5"	125	210	14	55	10	0,6
6"	150	210	14	55	10	0,6
8"	200	340	17	70	12	0,7

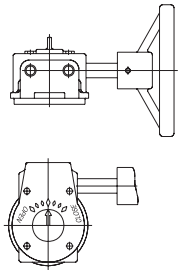

SIZE DN			COD.
40	50	65	RDQ2Y608
80	100		RDQ2Y608
125	150		RDQ2Y613
200			RDQ2Y615
250			RDQ2Y616
300			RDQ2Y617

UNI EN ISO 9001: 2008

ISO 14001:2004

DIMENSIONS BOULONS ET ENTRETOISES / DIMENSIONES PERNOS Y ESPÁRRAGOS

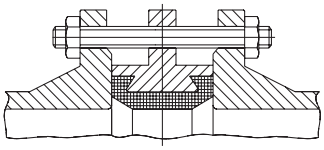

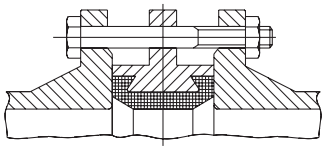

SIZE		PN10		PN16		ANSI150	
		Ø / L	N°	Ø / L	N°	Ø / L	N°
1"1/2	40	M16X110	4	M16X110	4	1/2" X 4"5/16	4
2"	50	M16X130	4	M16X130	4	5/8" X 5"1/8	4
2"1/2	65	M16X130	4	M16X130	4	5/8" X 5"1/8	4
3"	80	M16X140	8	M16X140	8	5/8" X 5"1/2	4
4"	100	M16X150	8	M16X150	8	5/8" X 5"1/2	8
5"	125	M16X150	8	M16X150	8	3/4" X 6"3/8	8
6"	150	M20X160	8	M20X160	8	3/4" X 6"3/8	8
8"	200	M20X170	8	M20X170	12	3/4" X 6"1/4	8
10"	250	M20X180	12	M24X190	12	7/8" X 7"1/2	12
12"	300	M20X190	12	M24X200	12	7/8" X 8"3/8	12

SIZE		PN10		PN16		ANSI150	
		Ø / L	N°	Ø / L	N°	Ø / L	N°
1"1/2	40	M16X90	4	M16X90	4	1/2" X 4"1/8	4
2"	50	M16X100	4	M16X100	4	5/8" X 4"1/4	4
2"1/2	65	M16X100	4	M16X100	4	5/8" X 4"3/4	4
3"	80	M16X100	8	M16X100	8	5/8" X 5"	4
4"	100	M16X110	8	M16X110	8	5/8" X 5"1/4	8
5"	125	M16X120	8	M16X120	8	3/4" X 5"1/2	8
6"	150	M20X120	8	M20X120	8	3/4" X 5"1/2	8
8"	200	M20X130	8	M20X130	12	3/4" X 6"	8
10"	250	M20X140	12	M24X150	12	7/8" X 6"1/2	12
12"	300	M20X160	12	M24X160	12	7/8" X 7"1/4	12

COUPLES DE DÉCOLLAGE (BREAKAWAY) EN Nm / PARES DE ARRANQUE (BREAKAWAY) en Nm

PN - bar	DN size	40 1"1/2	50 2"	65 2"1/2	80 3"	100 4"	125 5"	150 6"	200 8"	250 10"	300 12"
	0	11	14	18	27	40	59	88	157	248	343
	6	11	20	25	32	41	62	92	173	275	382
	10	12	23	27	34	54	71	106	186	321	551
	16	14	25	29	37	56	86	123	262	392	576

Les valeurs en Nm peuvent varier en fonction du matériau des sièges, de la température et du type de fluide. Afin de garantir un bon fonctionnement des servocommandes, il faudra considérer, dans les différentes conditions, un coefficient de sécurité = 1,5.

Los valores en Nm pueden variar en función del material de los asientos, de la temperatura y del tipo de fluido. Para un funcionamiento seguro de los servomandos, en las distintas condiciones hay que tener en cuenta un coeficiente de seguridad = 1,5.

SIZE		VALEURS DE Kv ET DE Cv EN FONCTION DE L'ANGLE D'OUVERTURE / VALORES DE Kv y Cv EN FUNCIÓN DEL ÁNGULO DE APERTURA															
		20°		30°		40°		50°		60°		70°		80°		90°	
		Kv	Cv	Kv	Cv	Kv	Cv	Kv	Cv	Kv	Cv	Kv	Cv	Kv	Cv	Kv	Cv
1"1/2	40	2,6	3	4,3	5	9,5	11	16	18	22	26	39	45	60	70	69	80
2"	50	6,7	8	7,8	9	16	18	24	28	48	55	62	72	95	110	116	135
2"1/2	65	8,6	10	13	15	23	27	38	44	73	85	95	110	145	168	181	210
3"	80	13	15	20	23	34	39	56	65	112	130	142	165	216	250	267	310
4"	100	23	27	35	41	61	71	99	115	198	230	259	300	401	465	466	540
5"	125	50	58	74	86	129	150	211	245	414	480	526	610	845	980	948	1100
6"	150	83	96	121	140	211	245	345	400	677	785	871	1010	1392	1615	1647	1910
8"	200	142	165	211	245	354	410	591	685	1099	1275	1478	1715	2302	2670	2746	3185
10"	250	220	255	328	380	560	650	974	1130	1810	2100	2328	2700	3664	4250	4224	4900
12"	300	319	370	466	540	819	950	1353	1570	2629	3050	3405	3950	5129	5950	6336	7350