ANTARES® STAINLESS STEEL WITH ELECTRIC ACTUATOR MIT ELEKTROANTRIEB

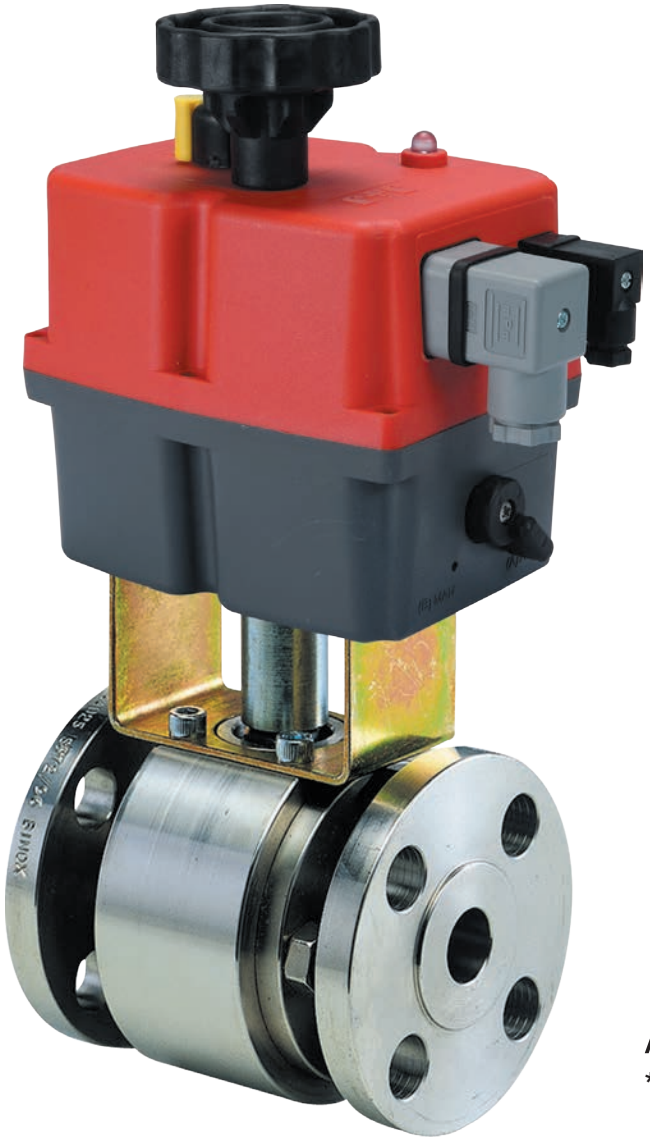

Atex CE Ex *

* *on request* * *auf Anfrage*

EH00 24-240 VAC / VDC - DN15 - DN65
EH140 - EH300 85-240 VAC / VDC - DN80 - DN100
EL140 - EL300 24V AC / DC - DN80 - DN100



art. E22AA	AISI 316 L bar F4 (DN15-DN100) AISI 316 L Aus Stange F4 (DN15-DN100)
art. E2AAA	AISI 304 bar F4 (DN15-DN100) AISI 304 Aus Stange F4 (DN15-DN100)

EQ 24 VAC / 230 VAC / 400 V3N (DN125 - DN200)



art. E22AA	AISI 316L DN125-DN200 (FROM BAR) AISI 316L DN125-DN200 (AUS STANGE)
art. E22FA	A351 CF8M (AISI 316) DN125-DN200 (FROM CASTING) A351 CF8M (AISI 316) DN125-DN200 (AUS GUSS)

ICIM UNI EN ISO 9001: 2008
ICIM ISO 14001:2004

ANTARES®
STAINLESS STEEL

E00-EL-EH ACTUATOR FEATURES:
- ROTATION ANGLE: 90°.
- TEMPERATURE LIMITS: -20°C / +70°C.
- SUPPLY VOLTAGE: * **E00:** 24-240 VAC / VDC
  EL: 24V AC / DC
  EH: 85-240 VAC / VDC
- PROTECTION DEGREE: IP67.
- STATIC TORQUE SUPPLIED: 20 N/m - 350 N/m.
- ROTATION TIME: 10 s. - 60 s.

ALLGEMEINE DATEN DES STELLANTRIEBS E00-EL-EH:
- DREHWINKEL: 90°.
- TEMPERATURBEREICH: -20°C / +70°C.
- SPANNUNG: * **E00:** 24-240 VAC / VDC
  EL: 24V AC / DC
  EH: 85-240 VAC / VDC
- SCHUTZART: IP67.
- ANGEGEBENE ANLAUFMOMENTE: 20 N/m - 350 N/m.
- DREHZEIT: 10 seg. - 60 seg.

*	20	35	55	85	140	300
MOD.	E00				EL	
	24-240 VAC DC	24-240 VAC DC	24-240 VAC DC	24-240 VAC DC	24 VDC 24 VAC	24 VDC 24 VAC
					EH	
					85-240 VAC-DC	85-240 VAC-DC

EQ ACTUATOR FEATURES:
- ROTATION ANGLE: 90°.
- TEMPERATURE LIMITS: -20°C / +80°C.
- SUPPLY VOLTAGE: 24 VAC, 230 VAC, 400 V3N.
- PROTECTION DEGREE: IP67.
- STATIC TORQUE SUPPLIED: 500 N/m – 1000 N/m.
- ROTATION TIME: 29 s – 43 s – 93 s.

STANDARD VALVE FEATURES:
For general features and special versions refer to data on the manual valve. For further information on the actuator technical features refer to the specific data sheet for actuator at the end of this catalogue.
E00-EL-EH= page 434/435 • ER-EQ= page 436/437

ALLGEMEINE DATEN DES STELLANTRIEBS EQ:
- DREHWINKEL 90°.
- TEMPERATURBEREICH: -20°C / +80°C.
- SPANNUNG: 24 VAC, 230 VAC, 400 V3N.
- SCHUTZART: IP67.
- ANGEGEBENE ANLAUFMOMENTE: 500 N/m – 1000 N/m.
- DREHZEIT: 29 – 43 - 93 seg.

ALLGEMEINE DATEN DES STANDARDVENTILS:
Für allgemeine Eigenschaften sowie Sonderausführungen siehe Handventil. Für weitere Infos über die technischen Eigenschaften des Stellantriebs siehe diesbezügliche technische Beschreibung am Ende des Katalogs.
E00-EL-EH= Seite 434/435 • ER-EQ= Seite 436/437

ANTARES STAINLESS STEEL + E00-EL-EH ELECTRIC ACTUATOR / ANTARES STAINLESS STEEL + ELEKTROANTRIEB E00-EL-EH

SIZE	WEIGHT g.	A	B	C	E	L F4	L F1	PN	L ANSI 150	PN	ACTUATOR
DN15	5100	177	110	149	223	115	130	16/40	108	ANSI 150	E0020
DN20	6200	177	110	149	223	120	150	16/40	117	ANSI 150	E0020
DN25	7250	177	110	149	239	125	160	16/40	127	ANSI 150	E0020
DN32	9900	177	110	149	246	130	180	16/40	140	ANSI 150	E0020
DN40	12000	177	110	171	279	140	200	16/40	165	ANSI 150	E0035
DN50	17000	177	110	195	310	150	230	16/40	178	ANSI 150	E0055
DN65	26100	177	110	195	335	170	290	16	190	ANSI 150	E0085
DN80	34000	235	214	252	403	180	310	16/40	203	ANSI 150	EL-EH 140
DN100	41100	235	214	252	453	190	350	16	229	ANSI 150	EL-EH 300

ANTARES STAINLESS STEEL + EQ ELECTRIC ACTUATOR / ANTARES STAINLESS STEEL + ELEKTROANTRIEB EQ

SIZE	WEIGHT g.	A	B	C	E	S	L F5	L F1	PN	L ANSI 150	PN	ACTUATOR
DN125	83600	272	383	416	618	250	325	400	16	254	ANSI 150	EQ 502
DN150	112700	272	383	416	688	250	350	480	16	394	ANSI 150	EQ 702
DN200	177700	272	383	416	695	250	400	600	16	457	ANSI 150	EQ 1002

On request: EQ actuator is available for valves of all dimensions in 24 Vac – 230 Vac – 400 V3N voltage. • 12V AC/DC actuator available.
Auf Anfrage: Stellantrieb EQ für alle Ventilgrößen mit Spannung 24 Vac – 230 Vac – 400 V3N erhältlich. • 12V AC/DC antrieb auf anfrage.

E00-EL-EH ELECTRIC ACTUATOR / ELEKTROANTRIEB E00-EL-EH

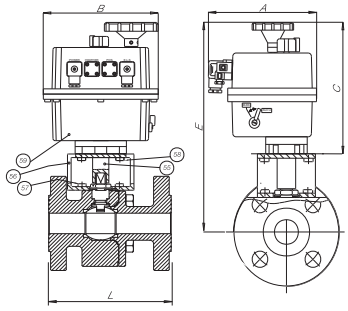

EQ ELECTRIC ACTUATOR / ELEKTROANTRIEB EQ

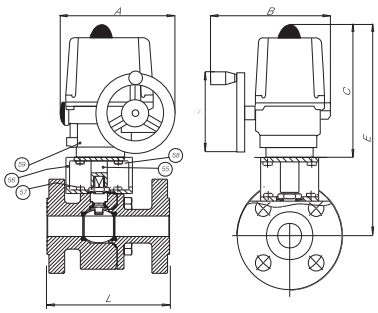

LIST OF VALVE COMPONENTS AND MATERIALS / TEILE- UND WERKSTOFFLISTE DES VENTILS

55	ACTUATOR PIN / WELLE FÜR STELLANTRIEB	1	C.S. ZINC.
56	BRACKET / BRÜCKE	1	C.S. ZINC.
57	BRACKET/VALVE SCREW / SCHRAUBE BRÜCKE/VENTIL	4	8.8 ZINC.
58	BRACKET/ACTUATOR SCREW / SCHRAUBE BRÜCKE/STELLANTRIEB	4	8.8 ZINC.
59	ACTUATOR **EL/EH** / STELLANTRIEB **EL/EH**	1	POLYAMIDE
59	ACTUATOR **EQ** / STELLANTRIEB **EQ**	1	ALLUMINIUM