ANNOVI REVERBERI
The Power of Experience

EASY

Versione:
Matricola:
Codice: **14299**

10/07/2017

220-240 V - 50/60 Hz | **schuko**

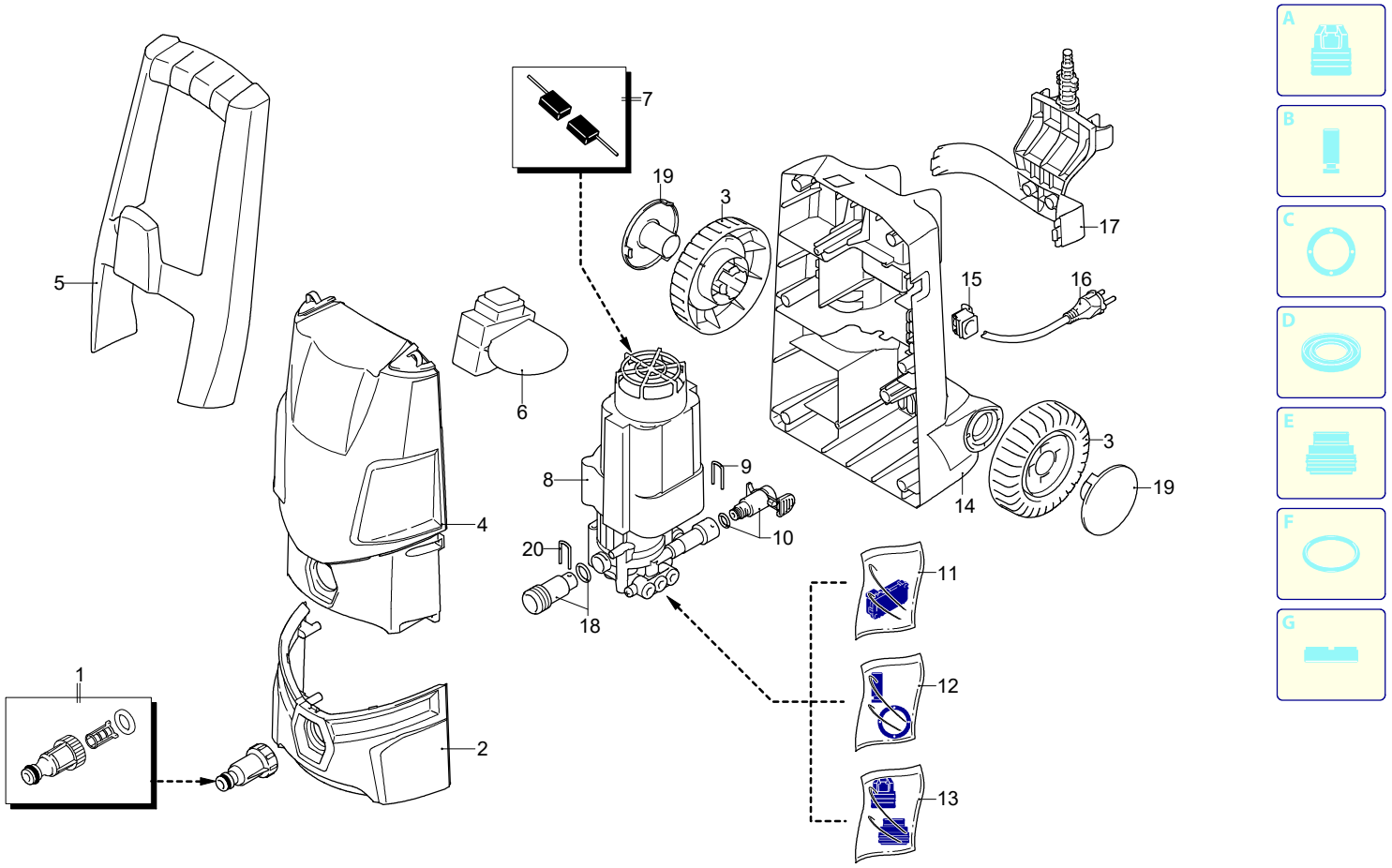

Validità	Pos.	Codice	Denominazione	Q
	1	3082130	Kit attacco acqua	1
	2	3480290	Cofano	1
	3	3081140	Ruota	2
	4	3480289	Cofano	1
	5	3480090	Manico	1
	6	3480110	Interruttore	1
	7	3480170	Kit spazzola per motore	1
	8	3480190	Premontaggio elettropompa	1
	9	3500090	Forcella	1
	10	3500083	Raccordo	1
	11	3480130	Kit TSS	1
	12	3480150	Kit pistoni + tenute	1
	13	3480140	Kit valvole + tenute	1
	14	3480020	Base	1
	15	3080580	Pressacavo	1
	16	50940	Cavo	1
	17	3480060	Porta-accessori	1
	18	3480120	Kit aspirazione	1
	19	3081182	Protezione	2
	20	3480160	Forcella	1

UN_CE_0567-DQ

ANNOVI REVERBERI
The Power of Experience

EASY

Versione:
Matricola:
Codice: **14299**

10/07/2017

220-240 V - 50/60 Hz | **schuko**

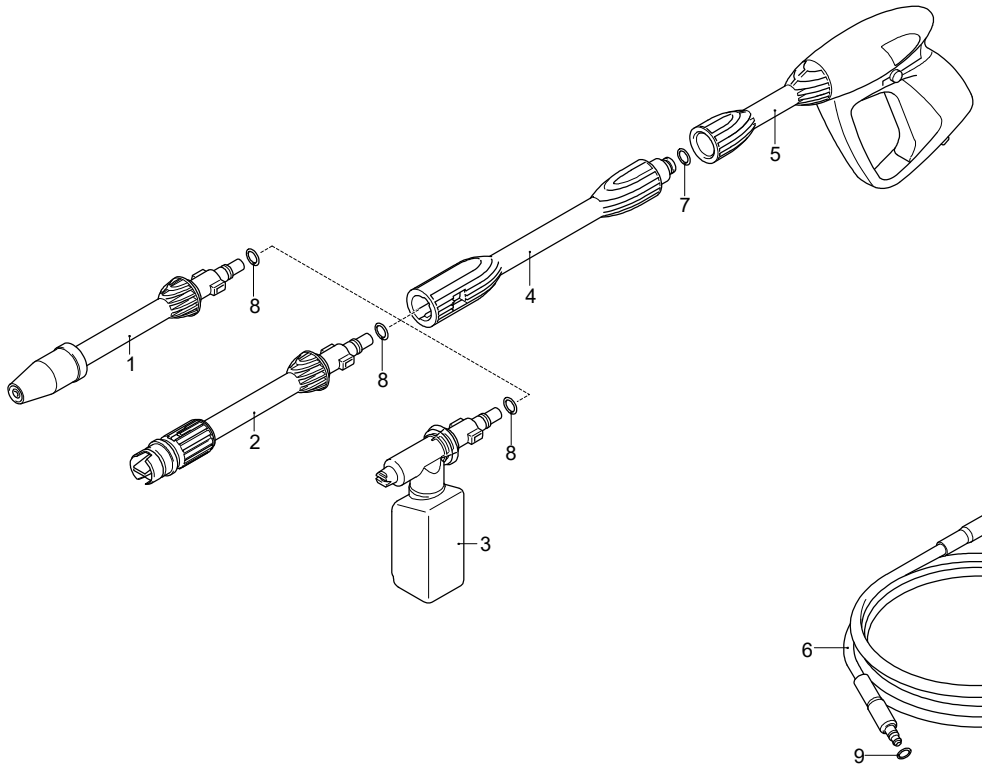

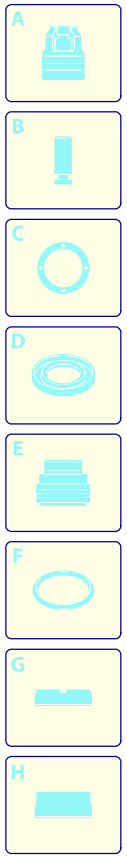

Validità	Pos.	Codice	Denominazione	Q
	1	3080080	Lancia+rotopower	1
	2	3080090	Lancia+testina	1
	3	3480200	Serbatoio	1
	4	3080070	Prolunga	1
	5	3080060	Pistola	1
	6	3500350	Tubo alta pressione	1
	7	3085000	Guarnizione OR	1
	8	3083700	Guarnizione OR	3
	9	3083400	Guarnizione OR	2

UN_CE_0441-AN