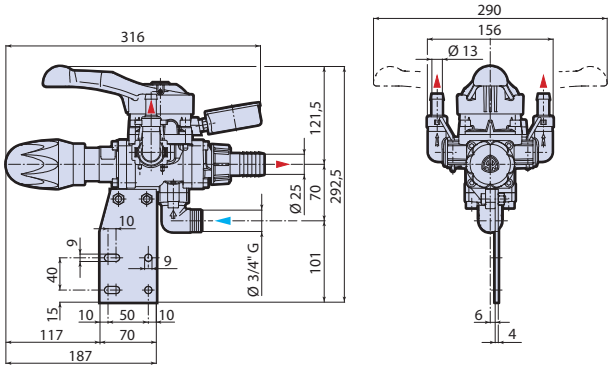
316
290
156
Ø 13
121,5
292,5
70
Ø 25
101
Ø 3/4" G
10
9
9
40
15
10
50
10
117
70
187
6
4

cod. 1158511