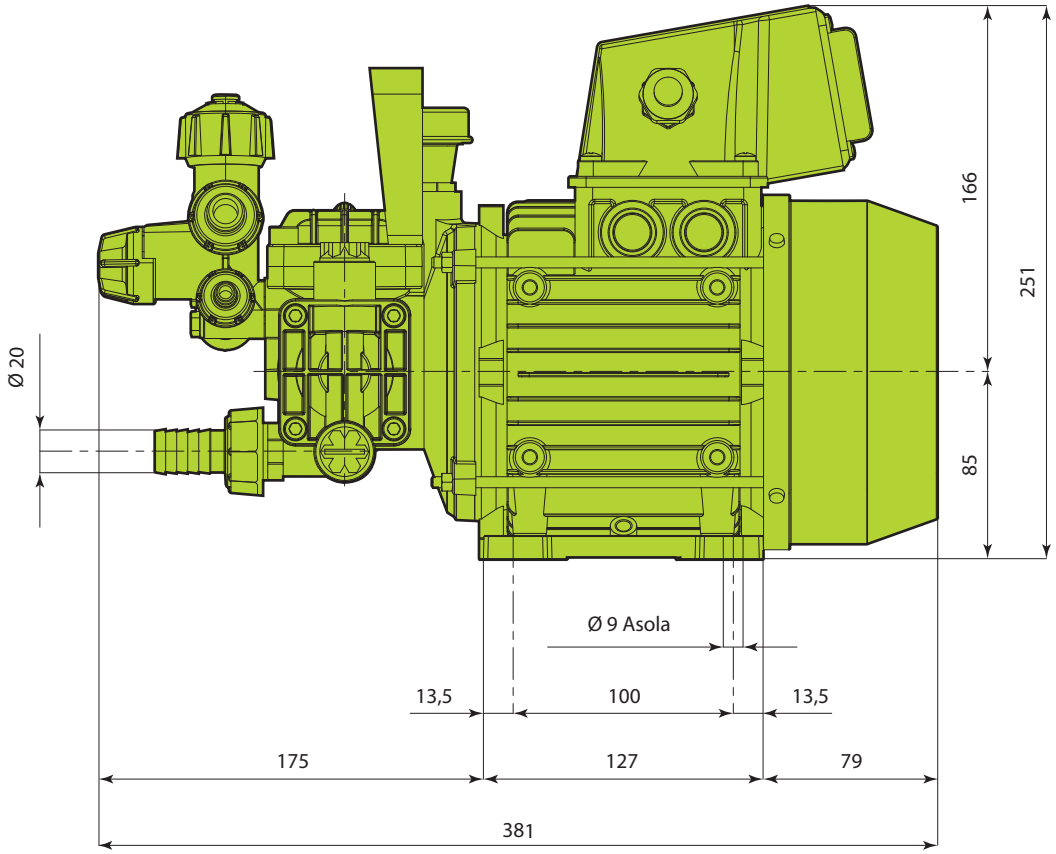
Ø 20
166
251
85
Ø 9 Asola
13,5
100
13,5
175
127
79
381

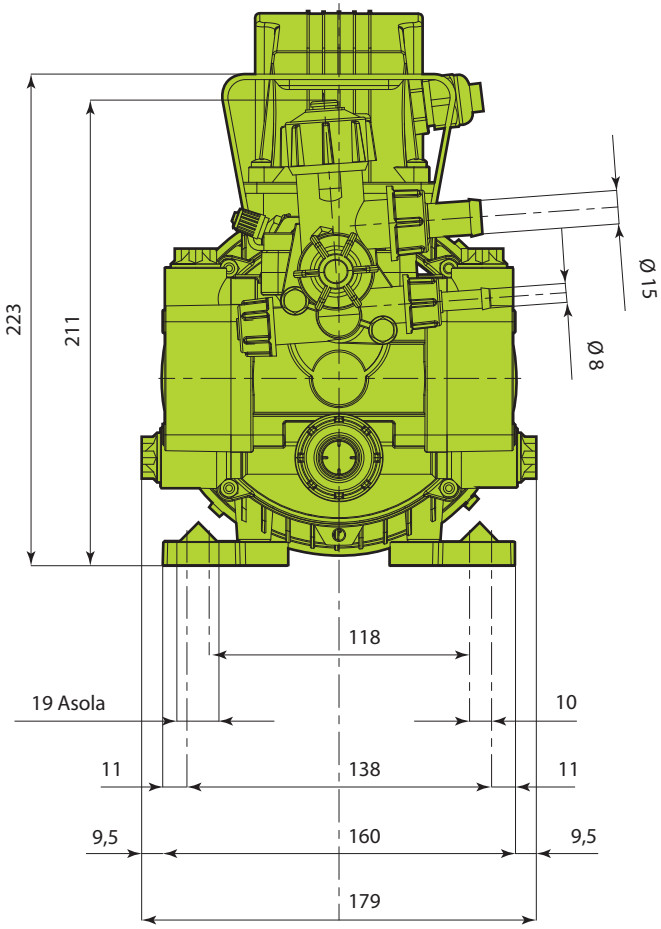
223
211
Ø 15
Ø 8
118
19 Asola
10
11
138
11
9,5
160
9,5
179