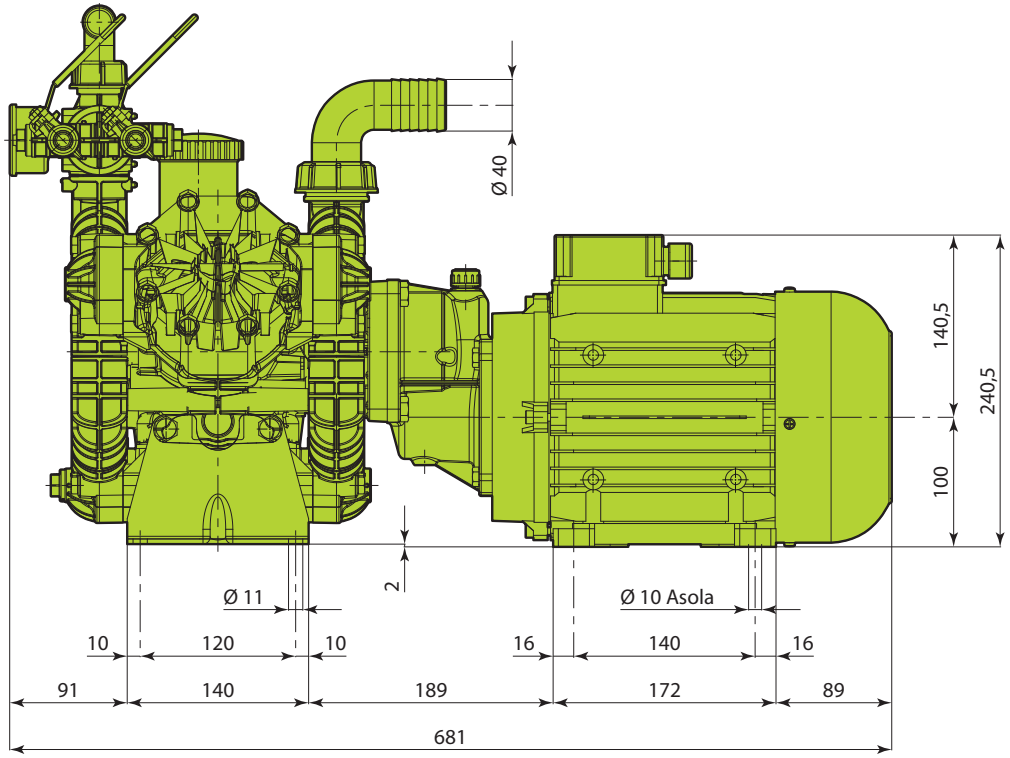
Ø 40
140,5
240,5
100
2
Ø 11
Ø 10 Asola
10
120
10
16
140
16
91
140
189
172
89
681

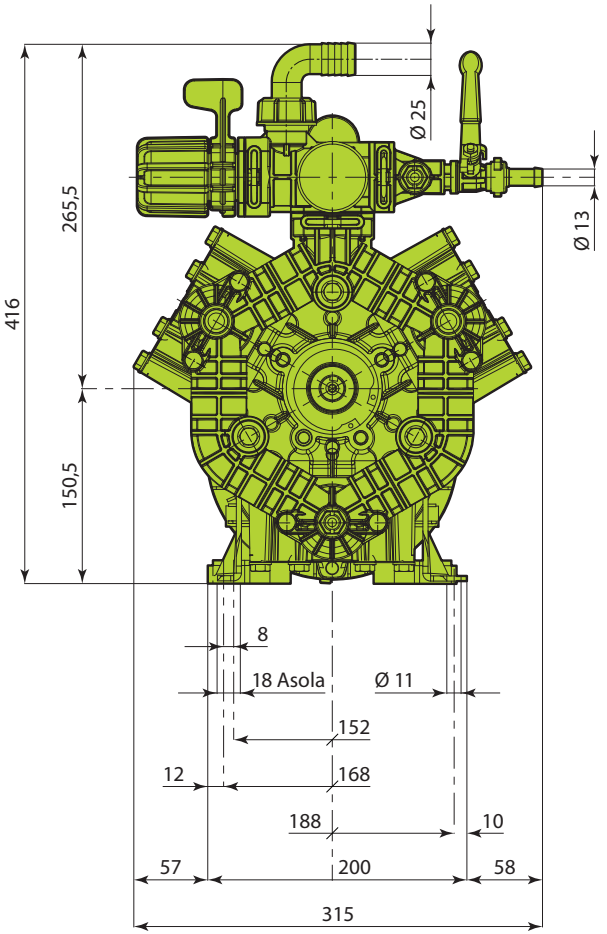
Ø 25
Ø 13
265,5
416
150,5
8
18 Asola
Ø 11
152
12
168
188
10
57
200
58
315