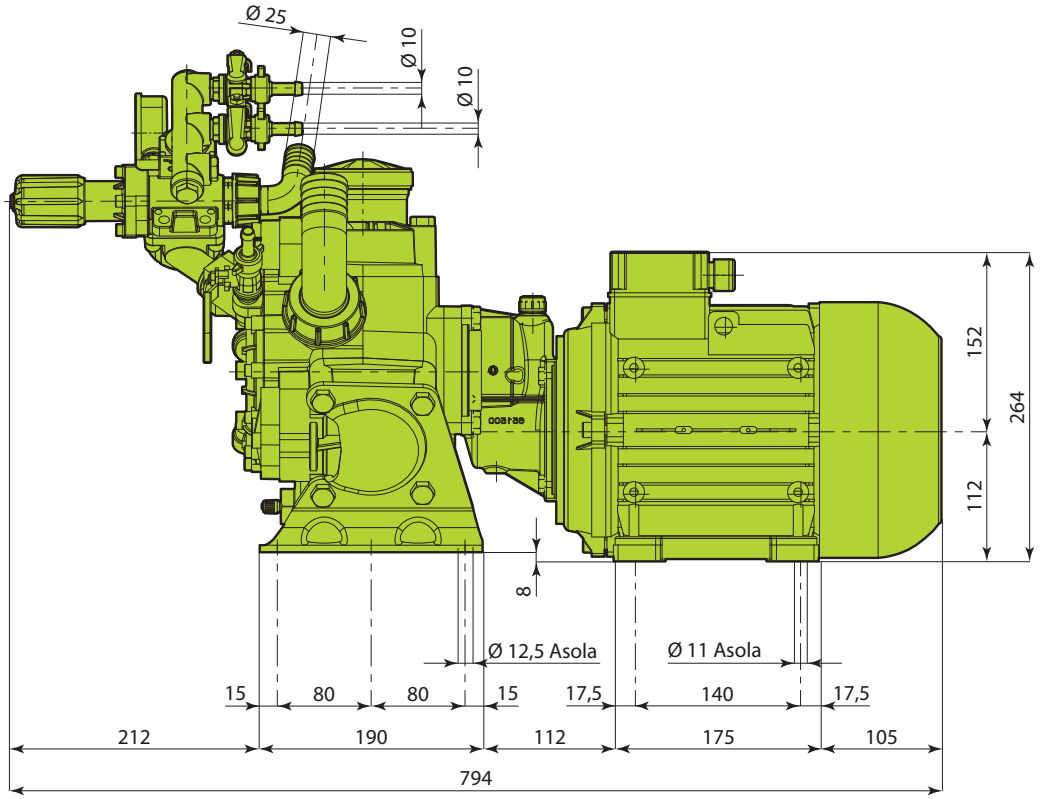
Ø 25
Ø 10
Ø 10
152
264
112
8
Ø 12,5 Asola
Ø 11 Asola
15
80
80
15
17,5
140
17,5
212
190
112
175
105
794

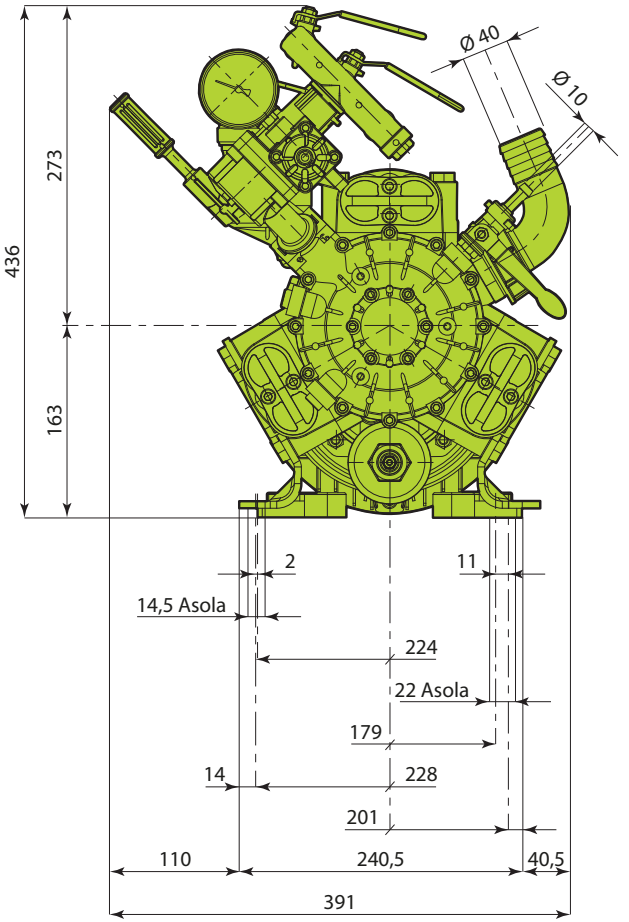
Ø 40
Ø 10
436
273
163
2
11
14,5 Asola
224
22 Asola
179
14
228
201
110
240,5
40,5
391