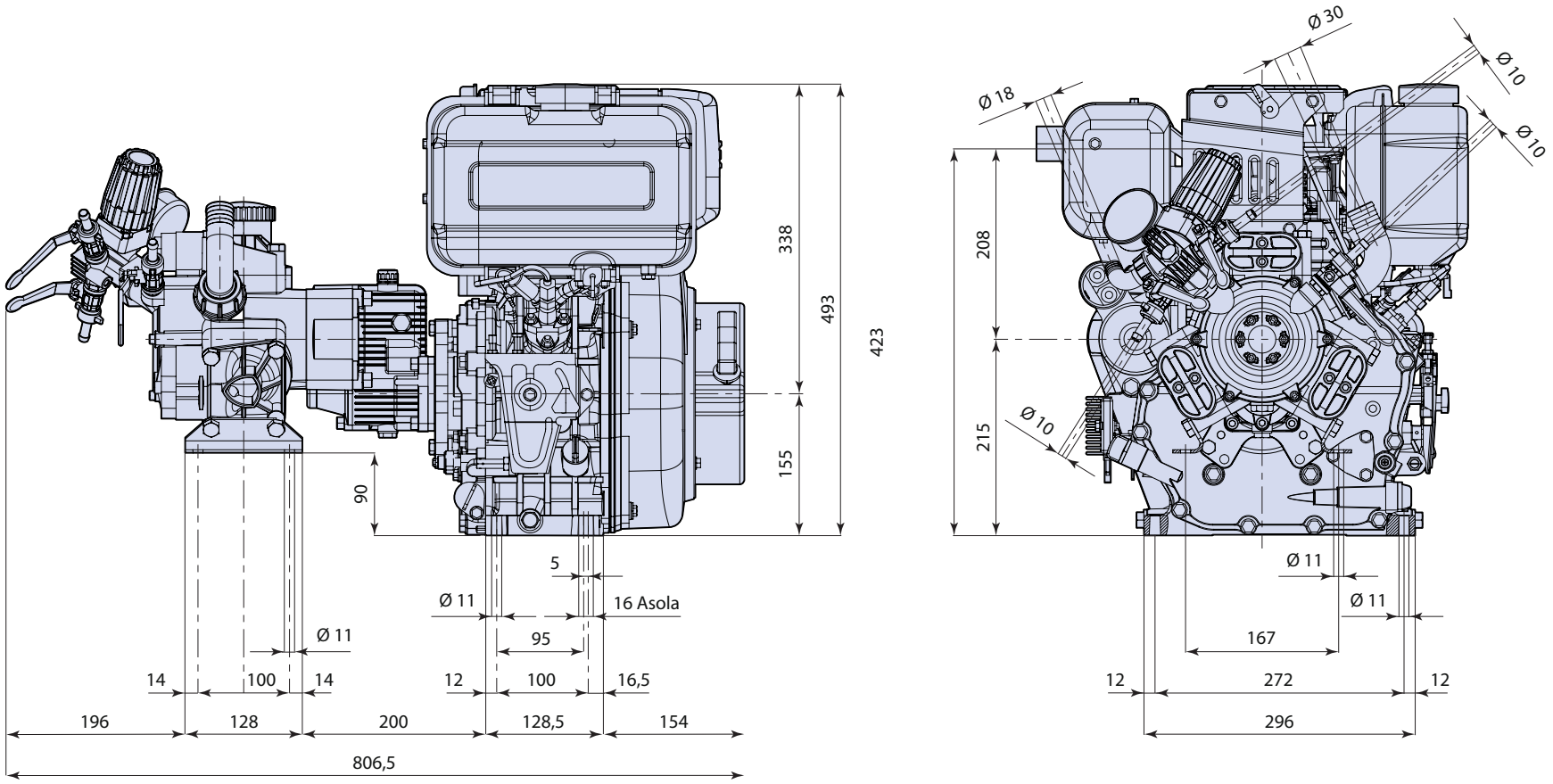
338
493
423
155
90
5
Ø 11
16 Asola
Ø 11
95
14
100
14
12
100
16,5
196
128
200
128,5
154
806,5
Ø 30
Ø 10
Ø 18
Ø 10
208
215
Ø 10
Ø 11
Ø 11
167
12
272
12
296