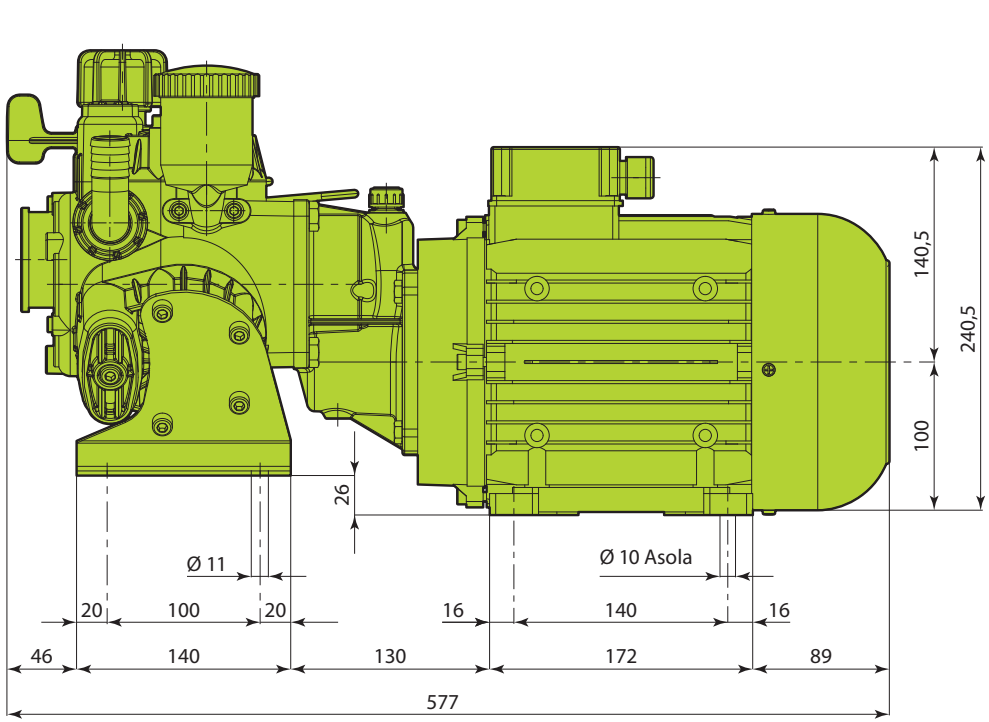
140,5
240,5
100
26
Ø 11
Ø 10 Asola
20
100
20
16
140
16
46
140
130
172
89
577

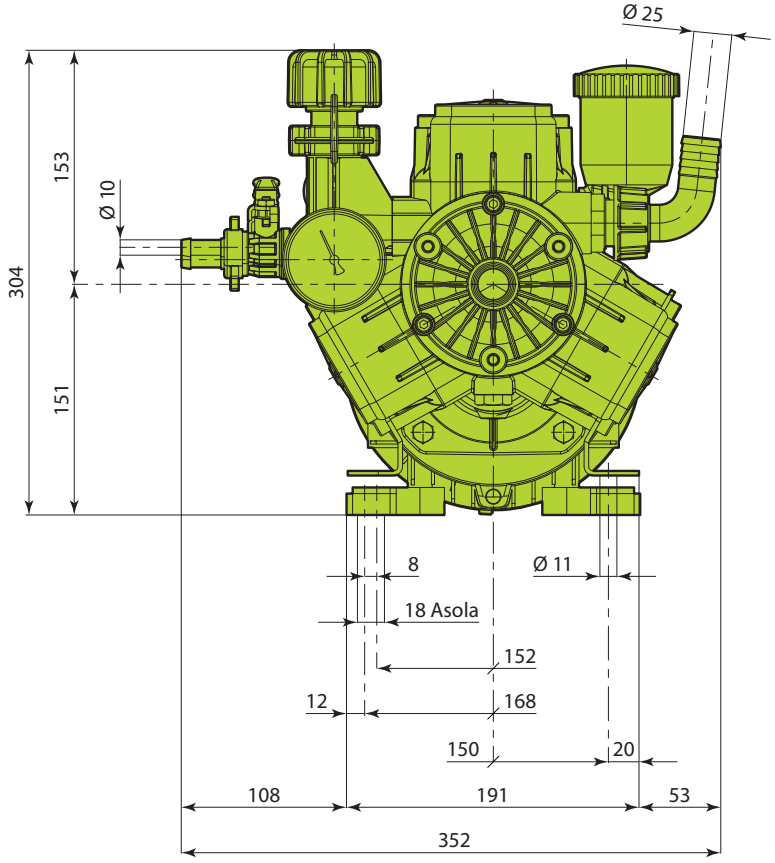
Ø 25
153
Ø 10
304
151
8
Ø 11
18 Asola
152
12
168
150
20
108
191
53
352