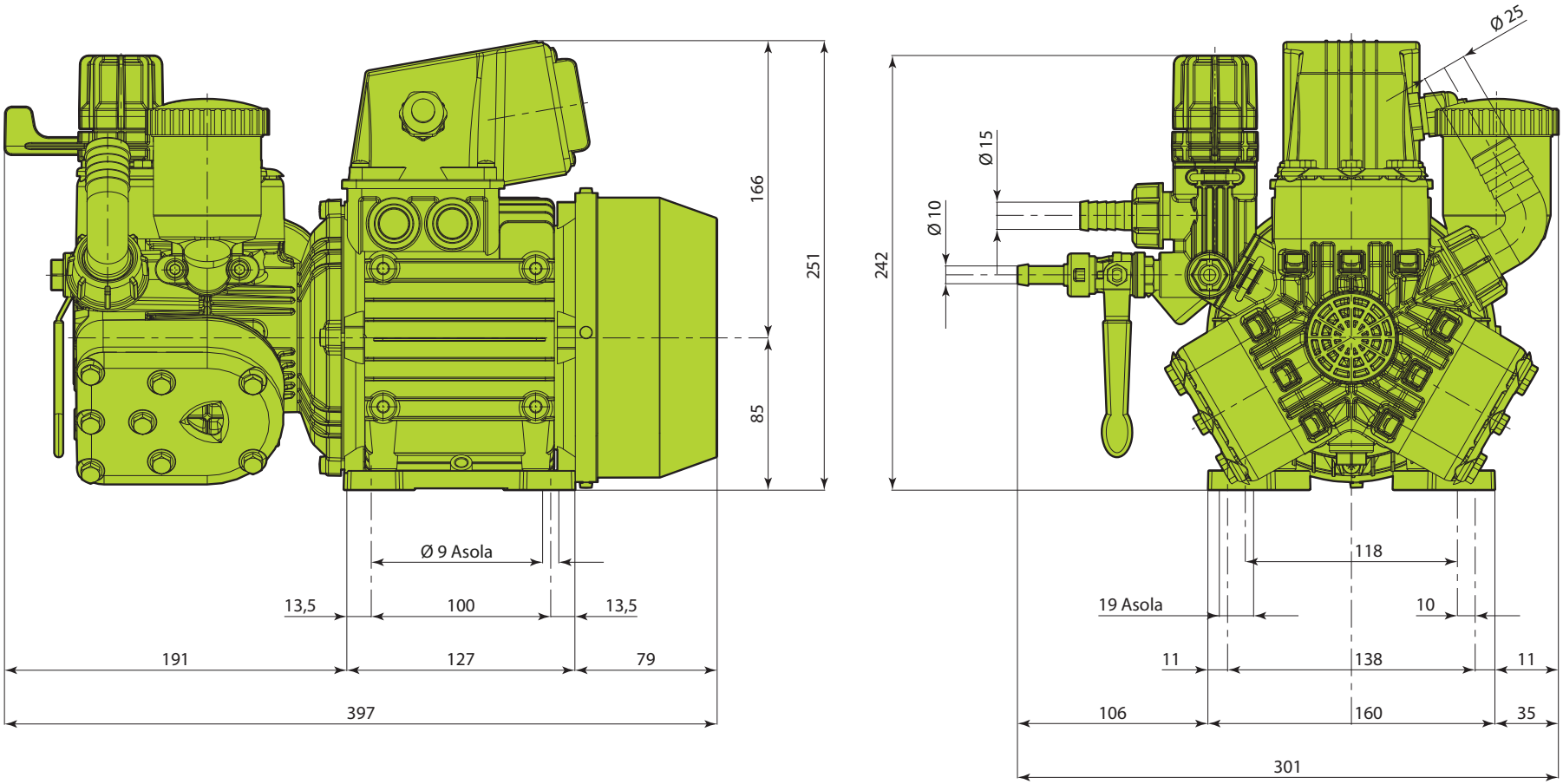
166
251
85
Ø 9 Asola
13,5
100
13,5
191
127
79
397
Ø 25
Ø 15
Ø 10
242
118
19 Asola
10
11
138
11
106
160
35
301