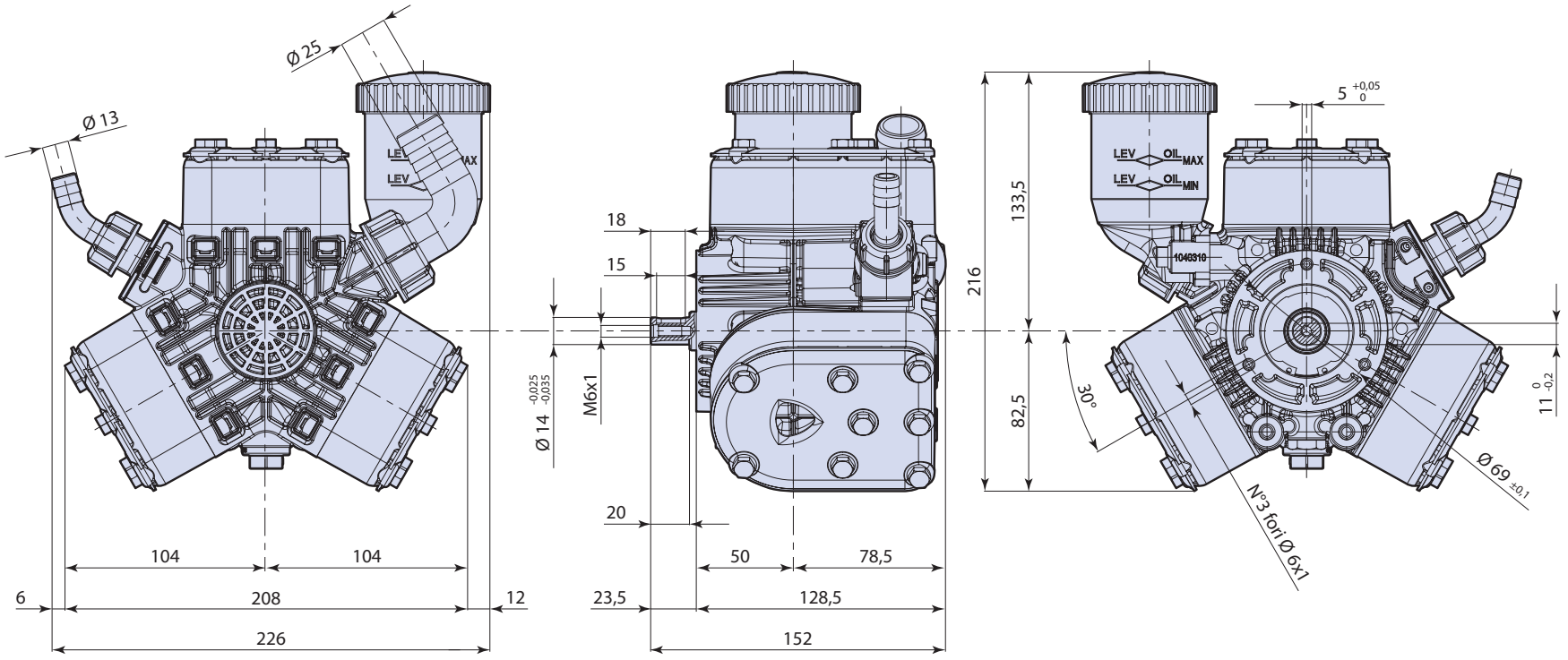
Ø 25
Ø 13
LEV
LEV
MAX
18
15
M6x1
Ø 14 -0,025 -0,035
20
104
104
6
208
12
226
50
78,5
23,5
128,5
152
216
133,5
82,5
5 +0,05 0
LEV OIL MAX
LEV OIL MIN
1040310
30°
11 0 -0,2
Ø 69 ±0,1
N°3 fori Ø 6x1