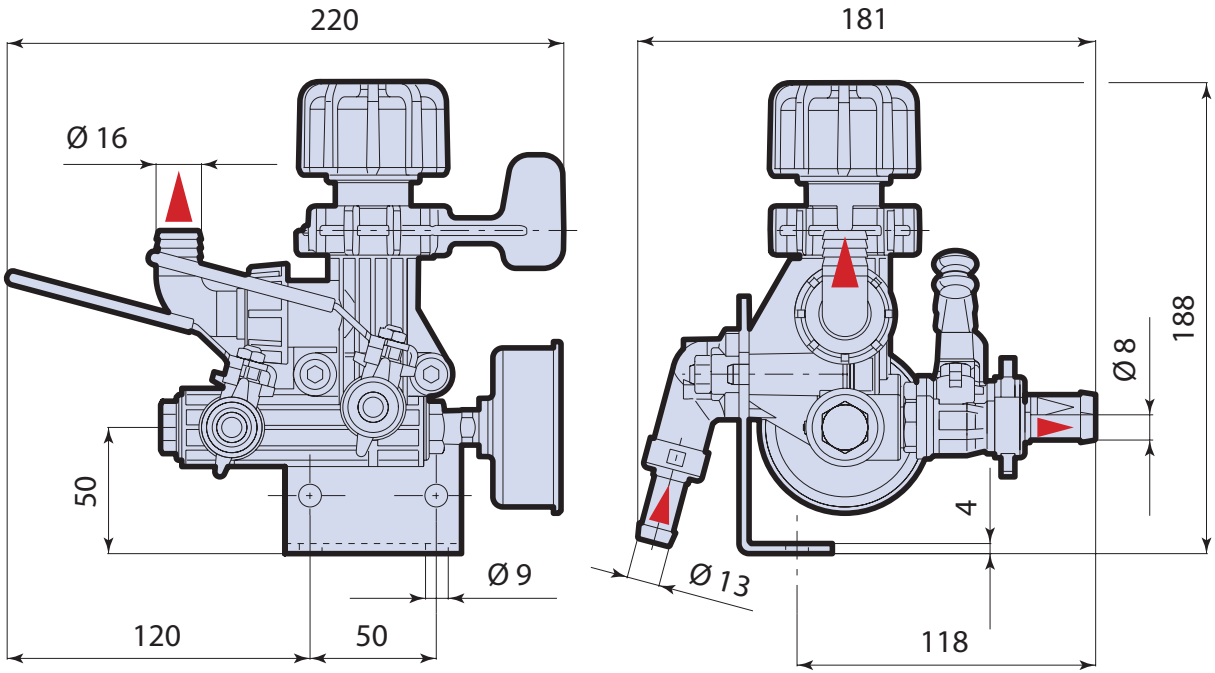

cod. 808568