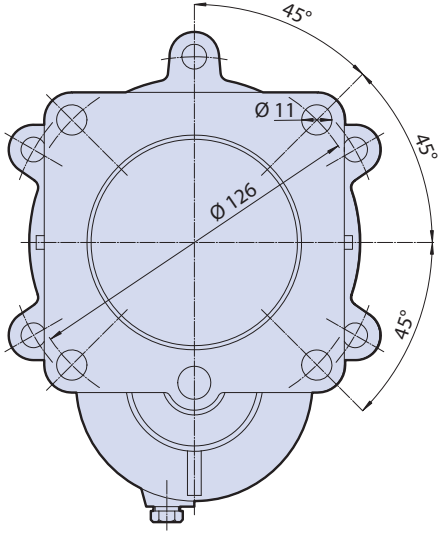
45°
45°
45°
Ø 11
Ø 126

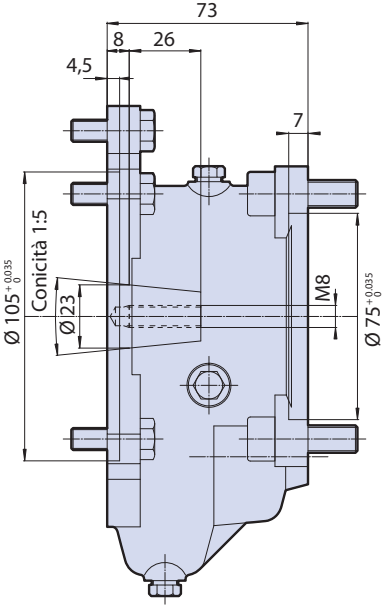
73
8
26
4,5
7
Conicità 1:5
Ø 105 +0,035 0
Ø23
M8
Ø 75 +0,035 0

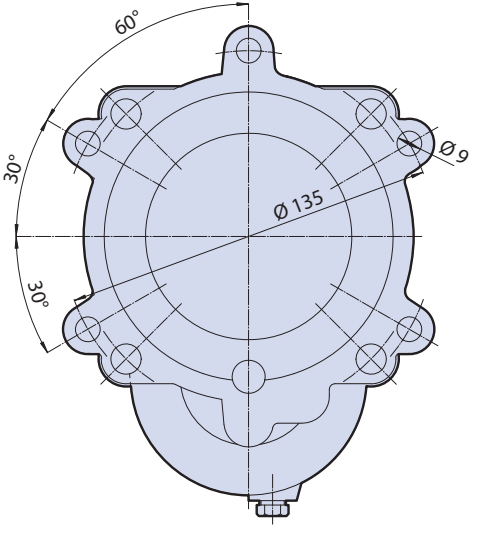
60°
30°
30°
Ø9
Ø 135