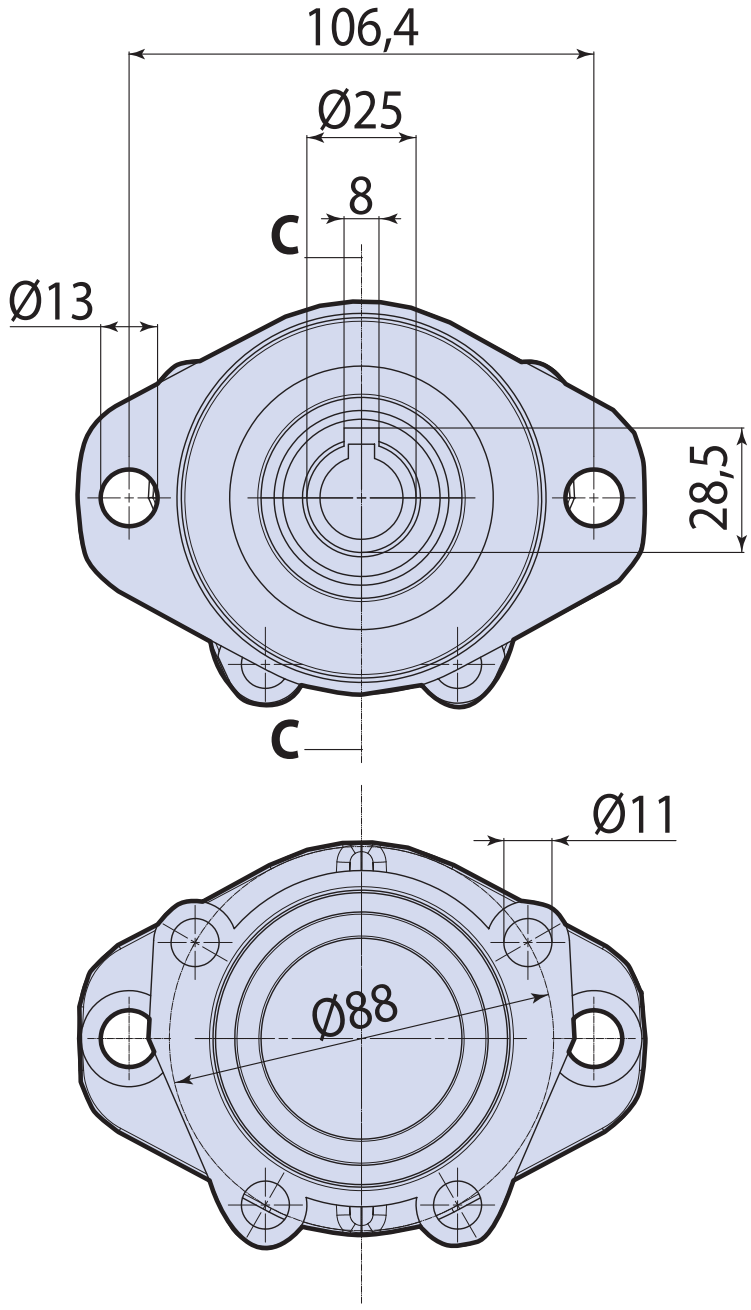

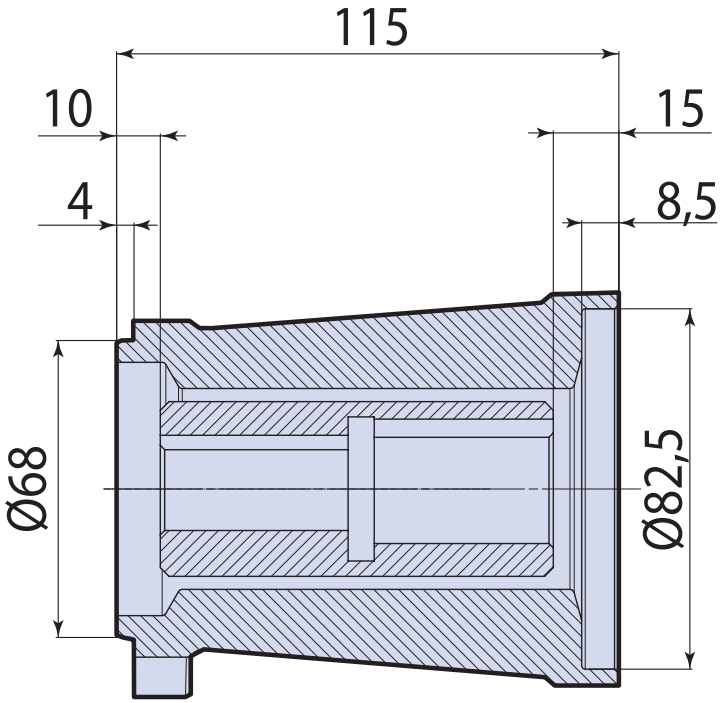

55372