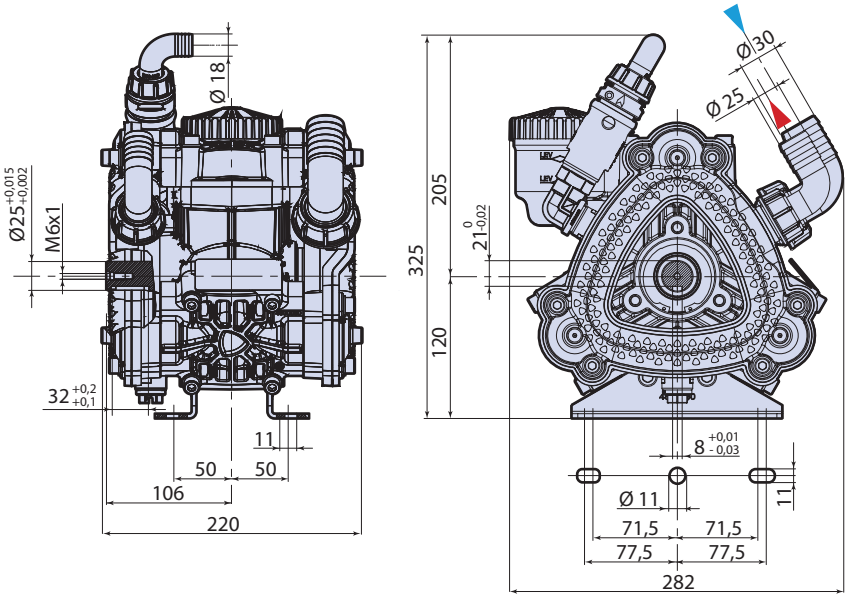
Ø 18
Ø25 +0,015 +0,002
M6x1
32 +0,2 +0,1
11
50
50
106
220
325
205
120
21 0 -0,02
Ø 30
Ø 25
8 +0,01 -0,03
Ø 11
11
71,5
71,5
77,5
77,5
282

cod. 4808501