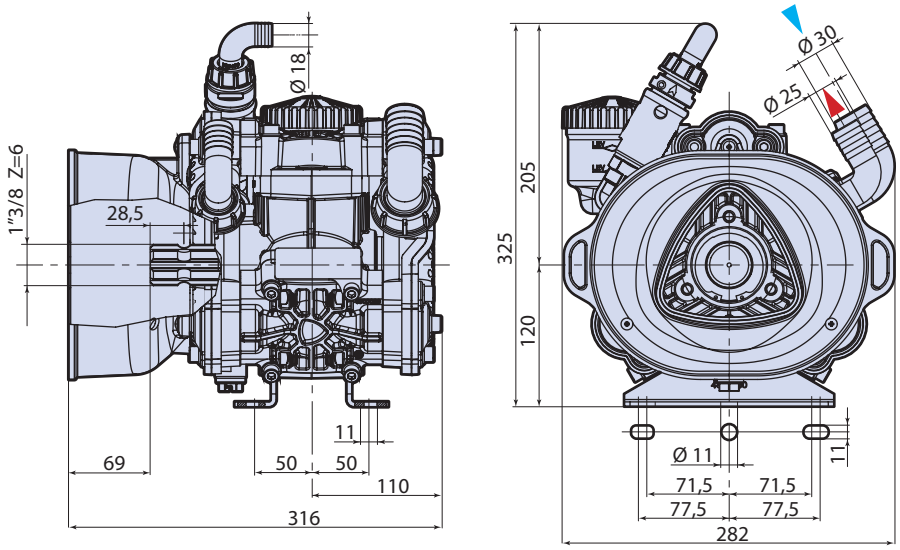
Ø 18
1"3/8 Z=6
28,5
69
50
50
11
110
316
325
205
120
Ø 30
Ø 25
Ø 11
71,5
71,5
77,5
77,5
11
282

cod. 4808500