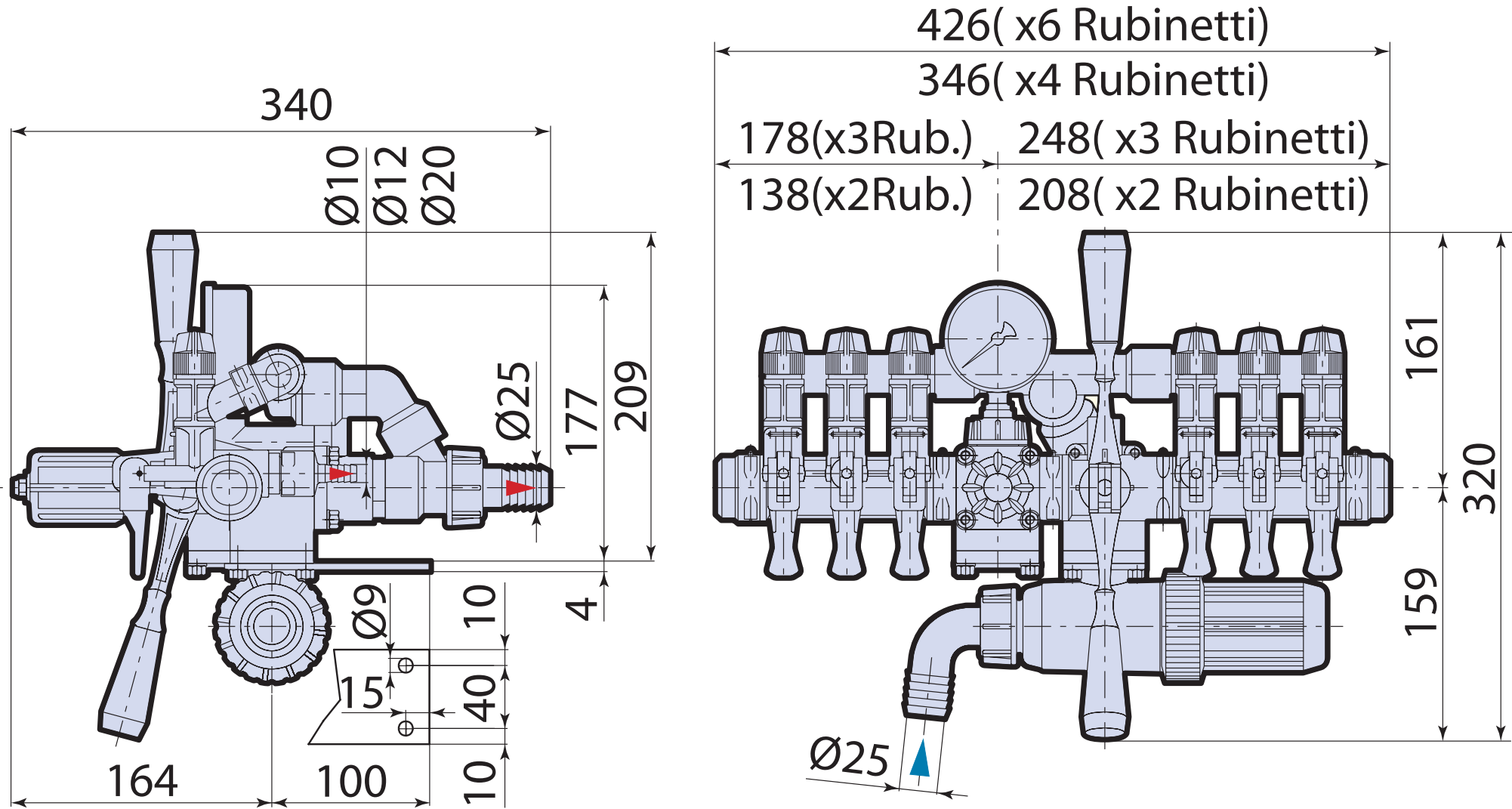
340
Ø10
Ø12
Ø20
Ø25
177
209
4
Ø9
10
15
40
10
164
100
426( x6 Rubinetti)
346( x4 Rubinetti)
178(x3Rub.)
248( x3 Rubinetti)
138(x2Rub.)
208( x2 Rubinetti)
161
320
159
Ø25