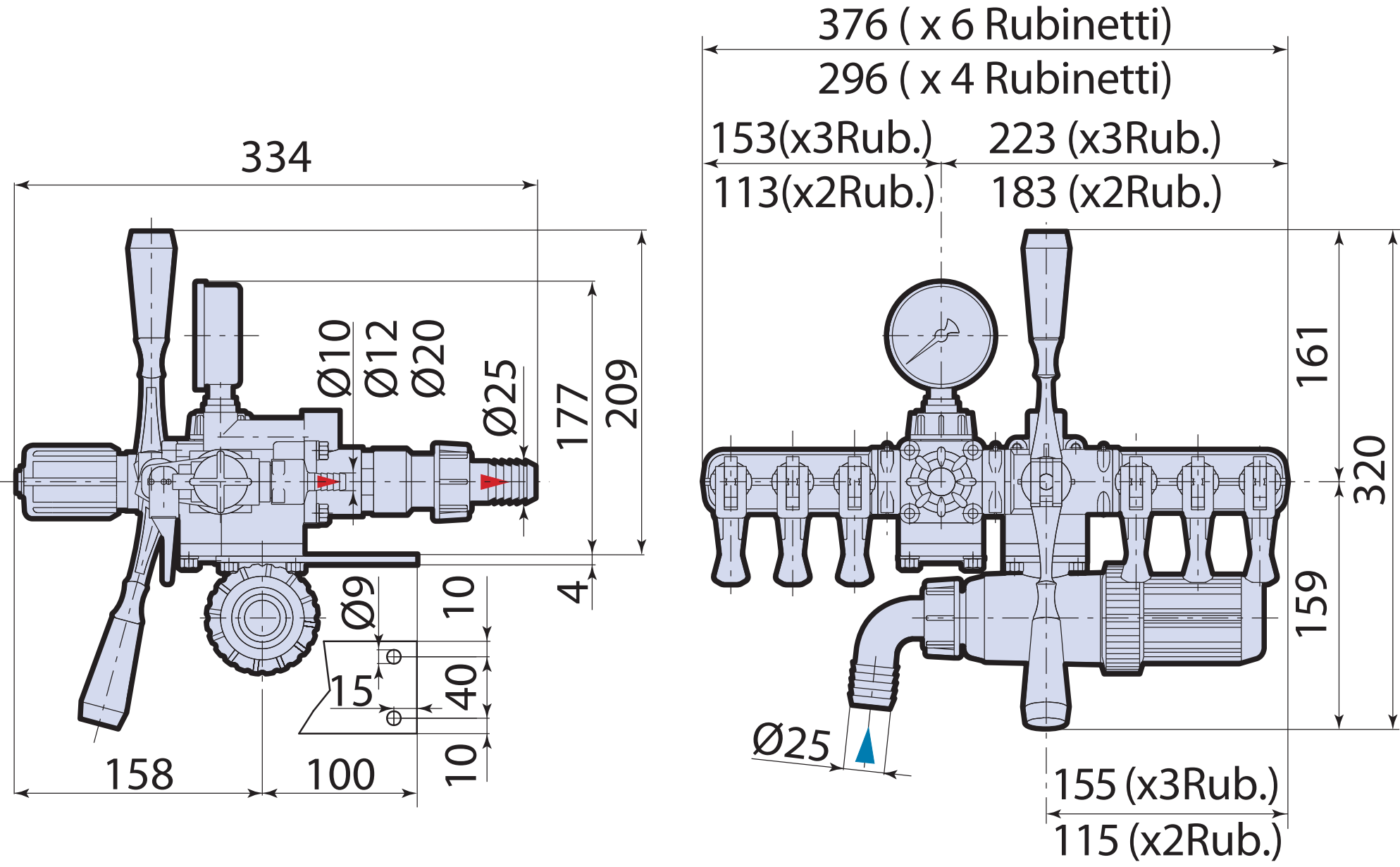
334
Ø10
Ø12
Ø20
Ø25
177
209
4
Ø9
10
15
40
10
158
100
376 (x 6 Rubinetti)
296 (x 4 Rubinetti)
153(x3Rub.)
223 (x3Rub.)
113(x2Rub.)
183 (x2Rub.)
161
320
159
Ø25
155 (x3Rub.)
115 (x2Rub.)