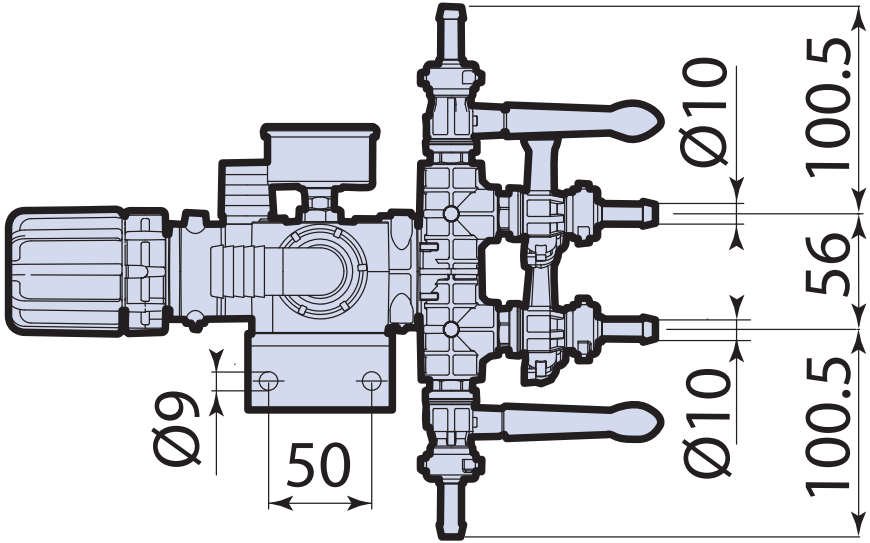
Ø10
100.5
56
Ø10
100.5
Ø9
50

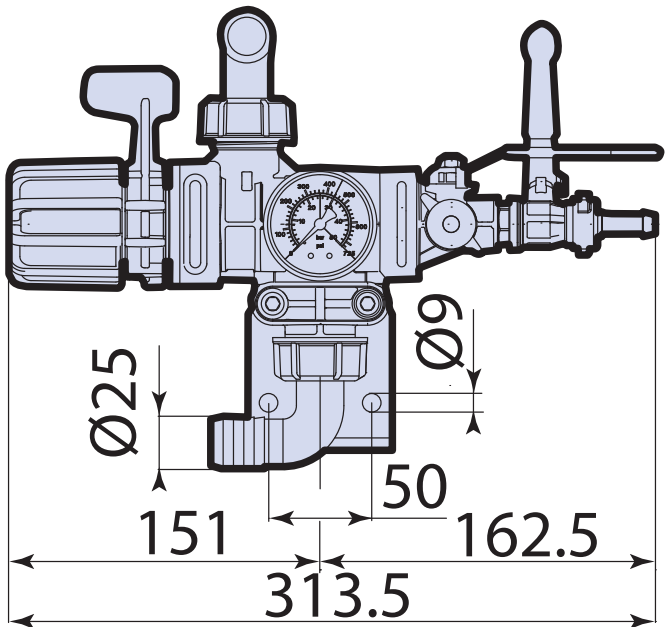
Ø9
Ø25
50
151
162.5
313.5

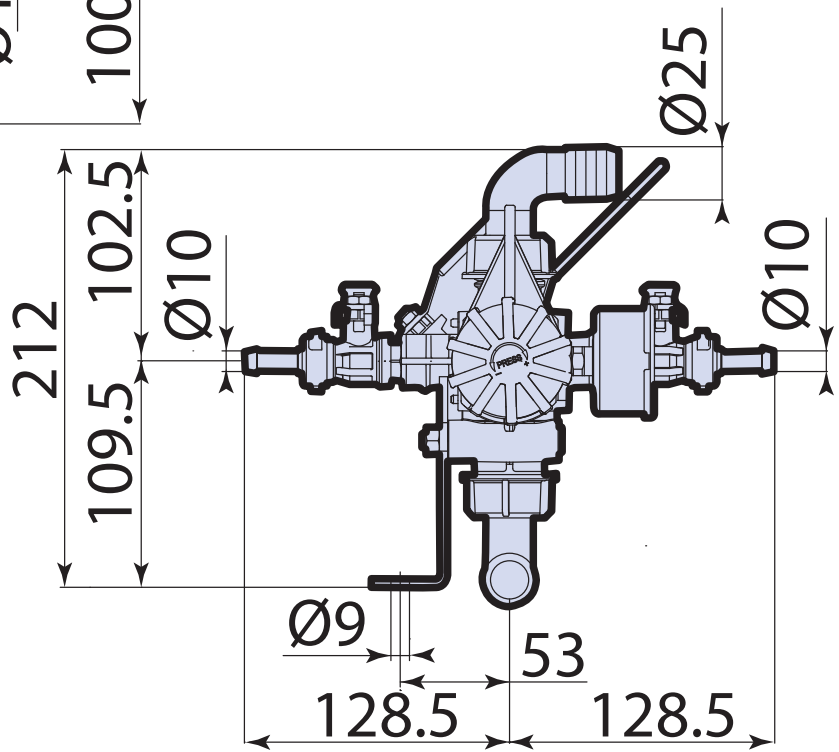
Ø25
212
102.5
Ø10
Ø10
109.5
Ø9
53
128.5
128.5