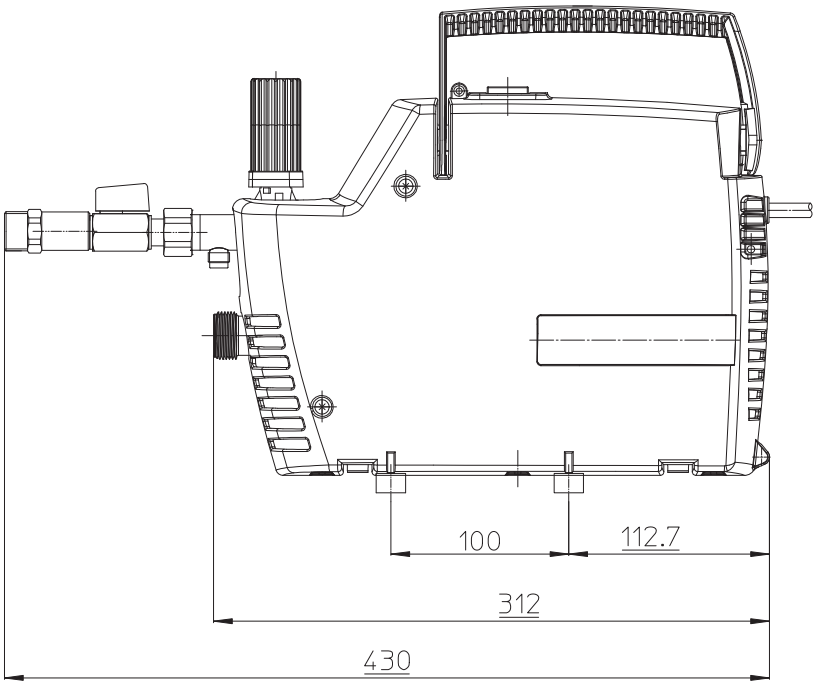

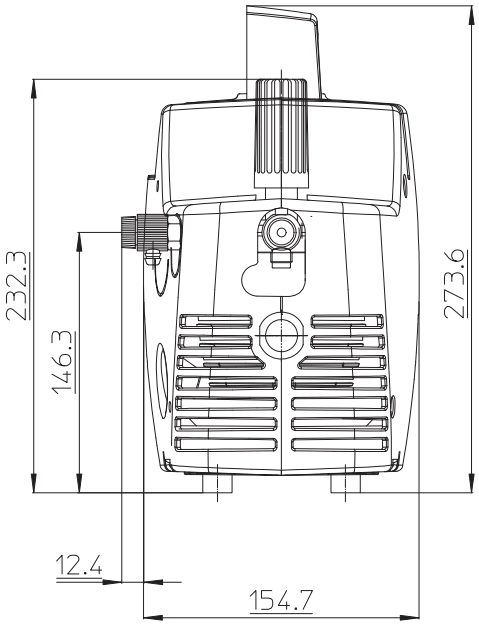

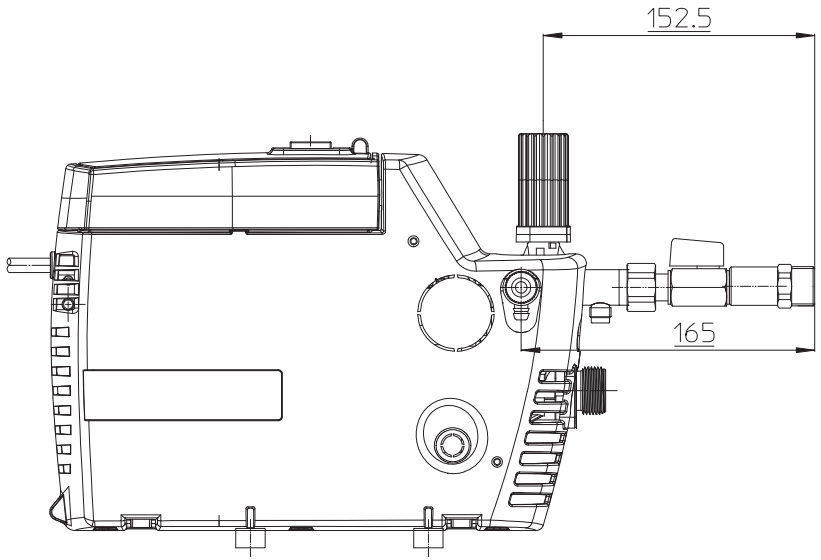

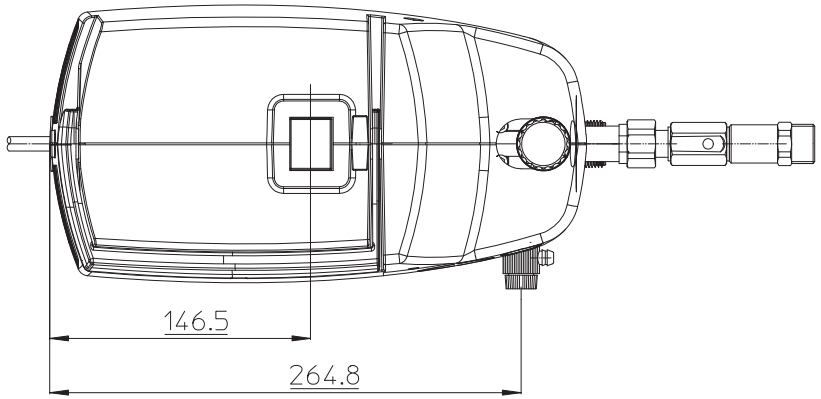

Codice
2108523