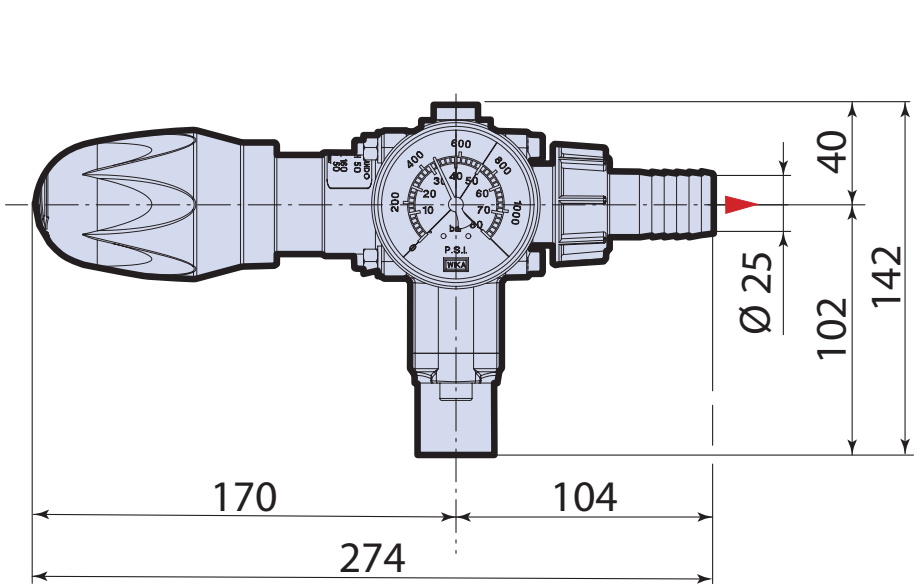
40
Ø 25
102
142
170
104
274

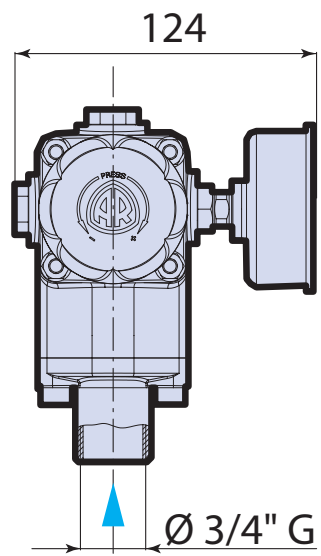
124
Ø 3/4" G