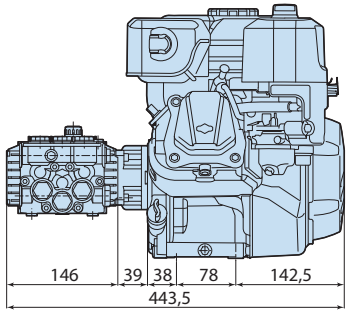
146
39
38
78
142,5
443,5

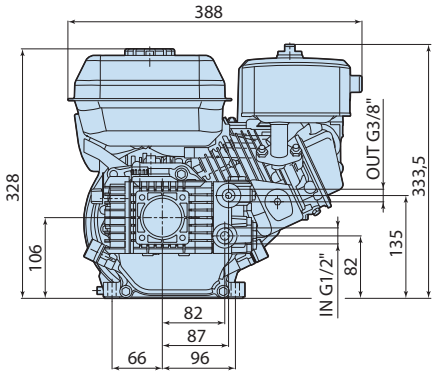
388
328
106
OUT G3/8"
333,5
135
82
IN G1/2"
82
87
66
96

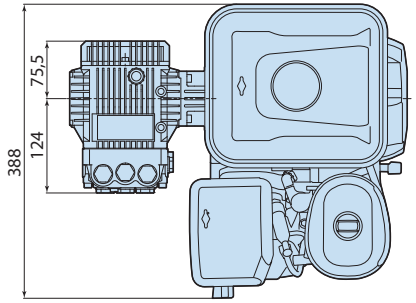
388
75,5
124

1328519