SCATOLE DI COMANDO
CONTROL BOXES
CAJAS DE MANDO

Le scatole di comando Arag sono progettate per eccellere nelle caratteristiche tecniche e funzionali.
Lo sviluppo di una sempre migliore ergonomia funzionale si unisce all'adozione dei nuovi interruttori heavy duty, garantendo una migliorata resistenza all'uso in tutte le condizioni di lavoro, insieme alla semplicità d'uso che ha sempre caratterizzato questa famiglia di prodotti.
Il design modulare per ogni tipo di applicazione permette di soddisfare esigenze speciali e di realizzare soluzioni ottimizzate in termini di spazio e funzioni.
Sono inoltre disponibili una vasta gamma di cablaggi pensati per semplificare ogni tipo di installazione.
Come per tutti i prodotti Arag sono a disposizione, sul nostro sito, la documentazione completa per facilitare l'installazione e il supporto tecnico.

Arag control boxes are designed to excel in technical and functional features.
The development of an ever-improving functional ergonomics is combined with the adoption of the new heavy-duty switches, ensuring an improved resistance to use in all working conditions, together with the ease of use that has always characterized this family of products.
The modular design for each type of application allows special requirements to be met and solutions to be created that are optimized in terms of space and functions.
There is also a wide range of harness designed to simplify any type of installation.
As for all Arag products, complete documentation to facilitate installation and technical support are available on our website.

Las cajas de mando de Arag están diseñadas con excelentes características técnicas y funcionales.
El desarrollo de una ergonomía funcional siempre mejor se une a la adopción de nuevos interruptores heavy duty, para garantizar una mayor resistencia al uso en todas las condiciones de trabajo, junto a la facilidad de uso que siempre ha caracterizado esta familia de productos.
El diseño modular para cada tipo de aplicación permite satisfacer exigencias especiales y optimizar las soluciones en términos de espacio y funciones.
Además, está disponible una amplia gama de cableados diseñados para simplificar todo tipo de instalación.
Como para todos los productos de Arag, en nuestro sitio está disponible la documentación completa para facilitar la instalación y la asistencia técnica.

Oleohydro Alliances Ltd
Arag UK

Legenda dei simboli - Symbols - Leyenda simbolos

Portata
Flow rate
Caudal

Pressione di esercizio
Operating pressure
Presión de trabajo

NEW Nuovi prodotti
New items
Nuevos productos

Nuovi prodotti
New items
Nuevos productos

SCATOLE DI COMANDO
CONTROL BOXES
CAJAS DE MANDO

466B

Le scatole di comando serie 466B fanno parte di una serie di dispositivi di controllo, che permettono di costruire l'attrezzo con un cablaggio universale e decidere in fase finale se equipaggiarlo con una scatola di comando, un computer Bravo 350 o un computer Bravo 400S LT.

- Versioni per 7 sezioni di barra
- Versione con 7 funzioni idrauliche
- Montaggio tramite:
  - supporto a ventosa (da ordinare separatamente - SOLO PER COD. 466B70)
  - staffa a baionetta (da ordinare separatamente - SOLO PER COD. 466B77)
- Compatibile con cablaggi per Bravo 400S LT e Bravo 350 multifilare / diserbo
- Cavo di collegamento da ordinare separatamente

466B series control boxes are part of control devices that allow to assemble the tool with universal wiring harness and decide in the final phase whether to equip it with a control box, a Bravo 350 computer or a Bravo 400S LT computer.

- Available with 7 boom sections control
- Version with 7 hydraulic functions
- Assembly through:
  - mount with suction cup (to be ordered separately - ONLY FOR CODE 466B70)
  - bayonet-mount bracket (to be ordered separately - ONLY FOR CODE 466B77)
- Compatible with harnesses for BRAVO 400S LT and Bravo 350 multi-row sprayer / crop sprayer
- Connection cable to be ordered separately.

Las cajas de mando serie 466B son parte de una serie de dispositivos de control, que permiten construir el implemento con un cableado universal y decidir, en la fase final, si equiparla con una caja de mando, un ordenador Bravo 350 o un ordenador Bravo 400S LT.

- Disponible de 7 secciónes de barra.
- Versión con 7 funciones hidráulicas.
- Montaje mediante:
  - soporte de ventosa (pedir aparte - SOLO PARA CÓD. 466B70)
  - sostén tipo bayoneta (pedir aparte - SOLO PARA CÓD. 466B77)
- Compatible con cableados para Bravo 400S LT y Bravo 350 multihilera / pulverización
- Cable de conexión para pedir por separado.



COD.	Vie Ways Vias	Funzioni idrauliche Hydraulic functions Funciones hidráulicas	Generale General General	Pressione Pressure Presión
466B70	7	---	●	●
466B77	7	7	●	●

SCHEMA DI INSTALLAZIONE

INSTALLATION DIAGRAM

ESQUEMA DE INSTALACIÓN

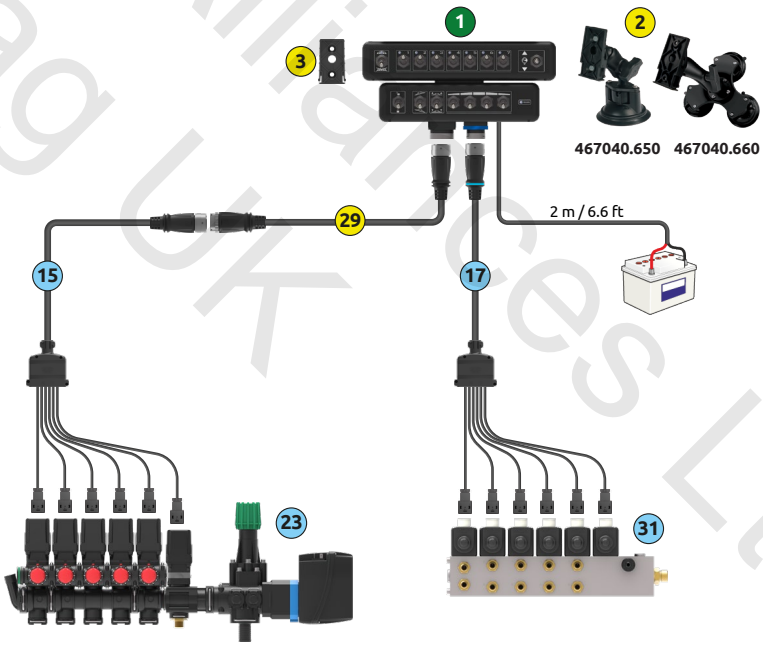

La confezione comprende
The package includes
El embalaje comprende

		Qt.
1	Scatola di comando completa di cavi: Alimentazione lungh. 2 m Control box complete with: power cable - 2 m Caja de mando con cables para: Alimentación long. 2 m	1

Da ordinare a parte To be order separately Se debe pedir por separado		COD.	Vie Ways Vias	Lunghezza Length Long.
15	Cablaggio per collegamento gruppi di comando con valvola generale Connection harness between control units and main valve Cableado para conexión grupos de mando con válvula general	467181701.100	7	6 mt.
17	Cablaggio per collegamento gruppo di comando idraulico Cable for hydraulic control unit connection Cable para conexión de grupo de mando hidráulico	467180072.100	7	12 mt.
23	Gruppo di comando con valvola generale Control unit with main valve Grupo de mando con válvula general			
31	Gruppo di comando idraulico Hydraulic control unit Grupo de mando hidráulico			

Accessori Accessories Accesorios		COD.	Lunghezza Length Long.
2	Supporto a ventosa Suction cup support Soporte de ventosa	467040.650	-
		467040.660	-
3	Staffa di supporto a baionetta Bayonet bracket Sostén de soporte de bayoneta	467005.510	-
29	Prolunga per valvole Valves extension cable Prolongación para válvulas	467305.110	3 mt.

Cleveland Alliances Ltd

4668 - 4669

SCATOLE DI COMANDO
CONTROL BOXES
CAJAS DE MANDO





Le scatole serie **4668** e **4669** per gruppi di comando elettrici sono l'evoluzione delle precedenti serie 4661, 4663 e 4664 e si distinguono per caratteristiche funzionali uniche che le rendono comode ed affidabili.
Dotate dei nuovi interruttori heavy duty garantiscono un'eccezionale resistenza all'uso e alle sollecitazioni.
Il design modulare e completamente configurabile rende queste scatole di comando comode per essere inserite anche dove c'è poco spazio.Le scatole di comando serie **4668** e **4669** sono dotate di un pratico fissaggio con innesto a baionetta e sono disponibili nelle versioni per gruppi di comando fino a 7 sezioni, per valvole motorizzate o a solenoide, per gruppi idraulici e per applicazioni speciali.

CARATTERISTICHE GENERALI

- Modelli per la gestione da 1 a 7 sezioni.
- Possibilità di selezionare il funzionamento M o P.
- Progettate per essere collegate alle nuove valvole di sezione serie 863.
- Nuovi interruttori heavy duty protetti con cappuccio in gomma.
- Tensione di alimentazione 12 Vdc.
- Indicatori LED ad alta luminosità.
- Fusibile generale di protezione autoripristinante.
- Tenuta contro le infiltrazioni d'acqua
- Possibilità di fissare sopra o sul lato sinistro della scatola di comando un manometro esterno o il visualizzatore digitale DIGIBLOCK, con apposito kit con attacco a forchetta.

The **4668** and **4669** series boxes for electric control units are the evolution of the 4661, 4663 and 4664 series and feature unique functional characteristics for the utmost convenience and reliability.
Equipped with the new heavy-duty switches, they ensure exceptional durability and stress resistance.
Thanks to their modular, fully configurable design, these control boxes fit into limited space applications.
The **4668** and **4669** series control boxes feature a practical bayonet coupling and are available for control units with up to 7 sections, for electronic or solenoid valves, hydraulic units and special applications.

GENERAL FEATURES

- Models capable of handling from 1 to 7 sections.
- Possibility to select M or P operation.
- Designed to be connected to the new section valves, series 863.
- New heavy-duty switches with rubber cover.
- Power supply voltage 12 Vdc.
- High brightness LED indicators.
- Main self-recovering fuse.
- Sealed against water infiltration
- External pressure gauge or digital display "DIGIBLOCK" can be connected either at the left side or on the top of the control box using dedicated fork coupling kit.

Las cajas serie **4668** y **4669** para grupos de mando eléctricos son la evolución de las anteriores series 4661, 4663 y 4664 y se distinguen por las características de funcionamiento únicas que las hacen cómodas y confiables.
Dotadas de los nuevos interruptores heavy duty garantizan una excepcional resistencia al uso y a las solicitaciones.
El diseño modular y completamente configurable hace que estas cajas de mando sean cómodas para ser introducidas aún donde hay poco espacio.
Las cajas de mando serie **4668** y **4669** están dotadas de una práctica fijación con conexión de bayoneta y están disponibles en las versiones para grupos de mando hasta 7 secciones , para válvulas motorizadas o de solenoide, para grupos hidráulicos y para aplicaciones especiales.

CARACTERÍSTICAS GENERALES

- Modelos para la gestión desde 1 hasta 7 secciones.
- Posibilidad de seleccionar el funcionamiento M o P.
- Proyectadas para ser conectadas a las nuevas válvulas de sección serie 863.
- Nuevos interruptores heavy duty protegidos con capuchón de goma.
- Tensión de alimentación 12 Vdc.
- Indicadores LED de alta luminosidad.
- Fusible general de protección autorregenerable.
- Estanqueidad contra las filtraciones de agua.
- Posibilidad de conectar al lado izquierdo o en la parte arriba de la caja de mando un manómetro medidor de presión o el visualizador digital "DIGIBLOCK", mediante kit especifico con conexión de horquilla.

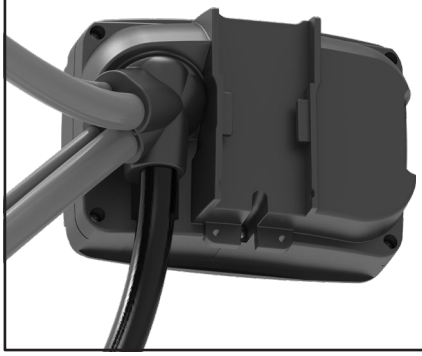

Scatole di comando serie 4669: i cavi di collegamento (alimentazione e valvole) sono solidali in un unico passacavo e basculanti per poter essere posizionati a piacimento con sicurezza.

Control boxes series 4669: connection cables (for power supply and valves) are held together in a single cable holder; swing-style design allows for safe placement in any position.

Cajas de mando serie 4669: los cables de conexión (alimentación y válvulas) son solidarios en un único pasacable y basculantes para poder ser posicionados a gusto con seguridad.

Revised by Arag UK Ltd

SCATOLE DI COMANDO PER DISERBO
CONTROL BOXES FOR CROP SPRAYING
CAJAS DE MANDO PARA PULVERIZACIÓN

4669

*Non compatibili con valvole elettriche di sezione con motoriduttori a 2 fili serie 463-473.

- Regolazione della pressione.
- Cavo per collegamento sezioni dotato di connettore ad attacco rapido con innesto a slitta.
- Cavo di alimentazione lungh. 2 mt. e cavo sezioni lungh. 50 cm, rotanti e posizionabili a piacere.
- Cavi di completamento per collegamento sezioni da 3 o 5 metri, da ordinare separatamente.

*Not compatible with section electric valves with 2-wire gearmotors, series 463-473.

- Pressure adjustment.
- Cable for section connections featuring for quick connector with slide lock.
- 2 m power supply cable and 50-cm section cables can be pivoted to any position.
- 3 or 5 m long complement cables for section connections – must be ordered separately.

*No compatibles con válvulas eléctricas de sección con motorreductores de 2 cables, serie 463-473.

- Regulación de la presión
- Cable para conexión secciones con conector a conexión rápida de corredera
- Cable de alimentación long. 2 mt. y cable secciones long. 50 cm, que se pueden rotar y posicionar a gusto.
- Cables para completar la conexión secciones de 3 o 5 metros, se deben ordenar por separado.



COD.	Sezioni Sections Vias	Tracciafile Foam marker Marcador de espuma
46695333	3	--
46695353	3	●
46695533	5	--
46695553	5	●
46695733	7	--

La confezione comprende
The package includes
El embalaje comprende

		COD.	Qt.
1	Scatola di comando completa di cavi: Alimentazione lungh. 2 m, Valvole lungh. 0,5 m. Control box complete with: power cable - 2 m, valve cable - 0,5 m Caja de mando con cables para: Alimentación long. 2 m, Válvulas long. 0,5 m		1
2	Staffa di supporto a baionetta Bayonet bracket Sostén de soporte de bayoneta	467005.510	1

Da ordinare a parte To be order separately Se debe pedir por separado		COD.	Sezioni Sections Vias	Tracciafile Foam marker Marcador de espuma	Lunghezza Length Long.
14	Cablaggio per collegamento gruppi di comando con valvola di scarico Connection harness between control units and drain valve Cableado para conexión grupos de mando con válvula de descarga	466953301.100	3	--	3 mt.
		466953302.100		--	5 mt.
		466953501.100		●	3 mt.
		466953502.100		●	5 mt.
		466955301.100	5	--	3 mt.
		466955302.100		--	5 mt.
		466955501.100		●	3 mt.
		466955502.100		●	5 mt.
		466957301.100	7	--	3 mt.
		466957302.100		--	5 mt.
15	Cablaggio per collegamento gruppi di comando con valvola generale Connection harness between control units and main valve Cableado para conexión grupos de mando con válvula general	466963301.100	3	--	3 mt.
		466963302.100		--	5 mt.
		466963501.100		●	3 mt.
		466963502.100		●	5 mt.
		466965301.100	5	--	3 mt.
		466965302.100		--	5 mt.
		466965501.100		●	3 mt.
		466965502.100		●	5 mt.
		466967301.100	7	--	3 mt.
		466967302.100		--	5 mt.
23	Gruppo di comando con valvola generale Control unit with main valve Grupo de mando con válvula general				
	Gruppo di comando con valvola di scarico Control unit with drain valve Grupo de mando con válvula de descarga				

Accessori Accessories Accesorios		COD.	Lunghezza Length Long.
29	Prolunga per valvole Valves extension cable Prolongación para válvulas	4669001.090	3 mt.
45	Tracciafile Foam marker Marcador de espuma	5200052C	
		520005C	

Agriculture Alliances Ltd

Cavi terminali per gruppi di comando con valvola generale

SCHEMA DI INSTALLAZIONE

Terminal cables for control units with main valve

INSTALLATION DIAGRAM

Cables terminales para grupos de mando con válvula general

ESQUEMA DE INSTALACIÓN

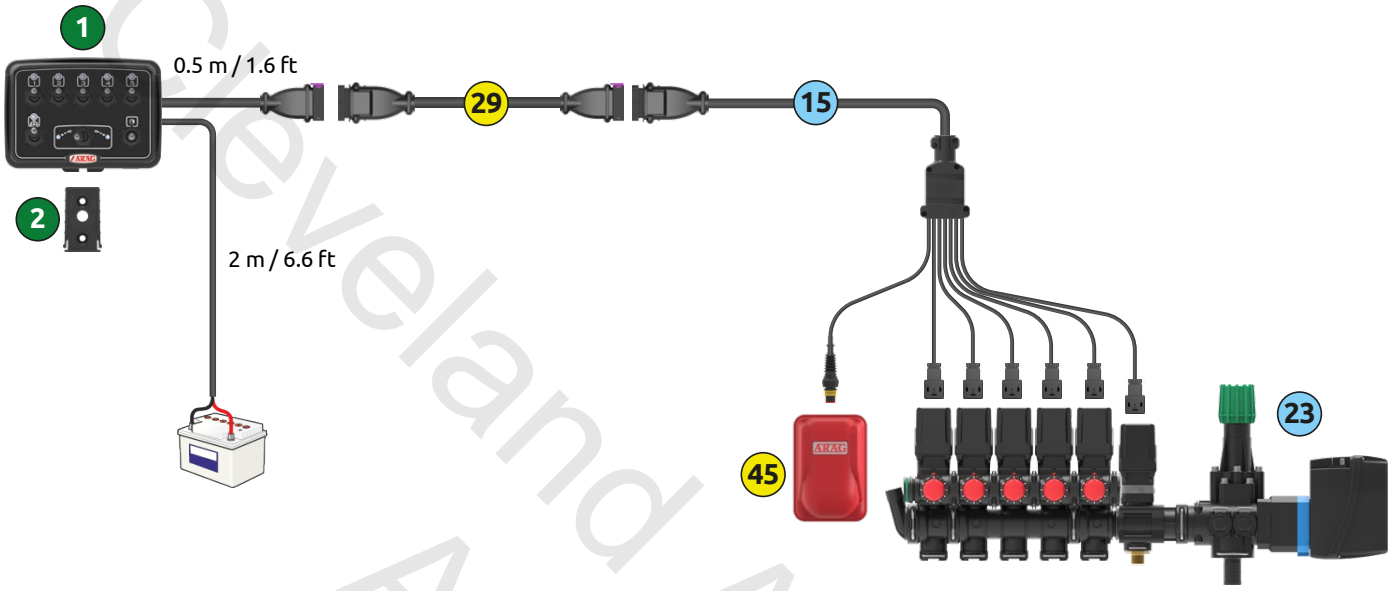

Cavi terminali per gruppi di comando con valvola di scarico

SCHEMA DI INSTALLAZIONE

Terminal cables for control units with drain valve

INSTALLATION DIAGRAM

Cables terminales para grupos de mando con válvula de descarga

ESQUEMA DE INSTALACIÓN

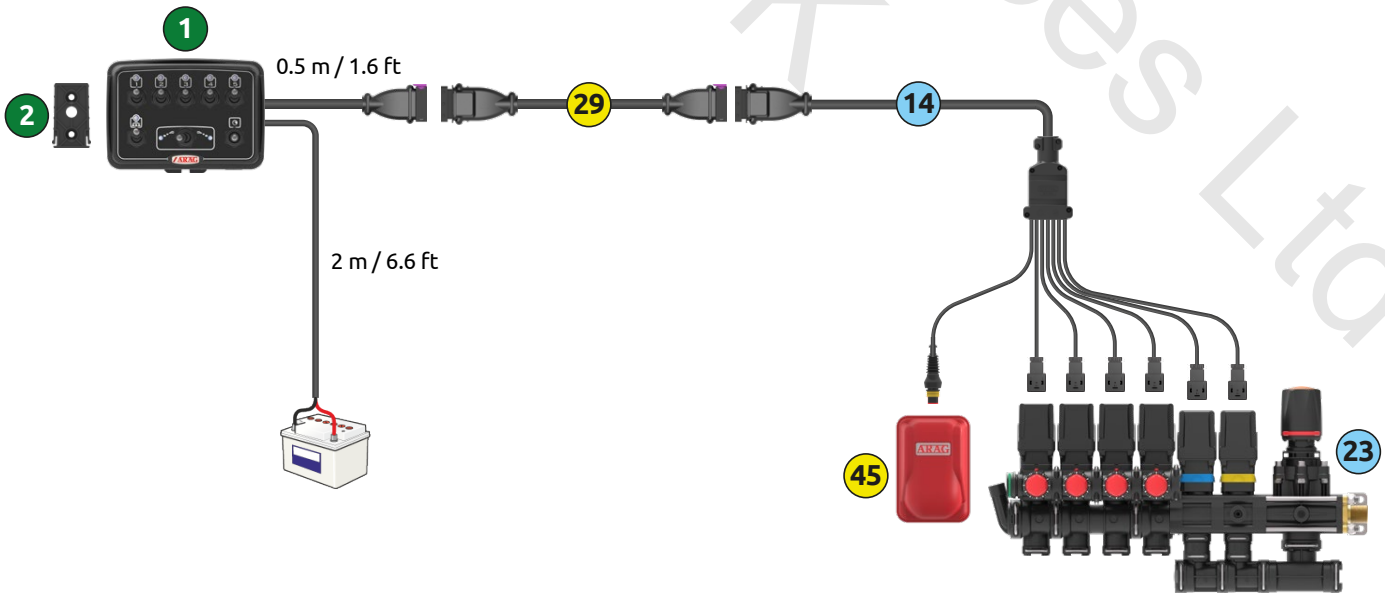

Cleveland Alliances Ltd
Arag UK

SCATOLE DI COMANDO IDRAULICHE
HYDRAULIC CONTROL BOXES
CAJAS DE MANDO IDRAULICAS

4669

- Scatola per il comando del movimento di barre idrauliche tramite valvole oleodinamiche a doppia azione
- Comandi per livellamento, altezza, bloccaggio e 2, 4 o 6 movimenti della barra
- Alimentazione 12 Vdc

- Control box for operating hydraulic booms thanks to double action hydraulic valves
- Levelling, height, locking and 2, 4 or 6 booms motion drives
- Power supply 12 Vdc

- Caja de mando del movimiento de las barras idraulicas por medio de válvulas oleodinamicas de doble accion
- Mandos para nivelamiento, altura, bloqueo y 2, 4 o 6 movimientos de la barra
- Alimentacion 12 Vdc



COD.	Vie Ways Vias
46697020	2+3
46697040	4+3
46697060	6+3

Cavi di completamento per collegamento di gruppi di comando idraulici

Supplementary cables for connection of hydraulic control units

Cables de terminación para conexión de grupos de mando hidráulicos

SCHEMA DI INSTALLAZIONE

INSTALLATION DIAGRAM

ESQUEMA DE INSTALACIÓN

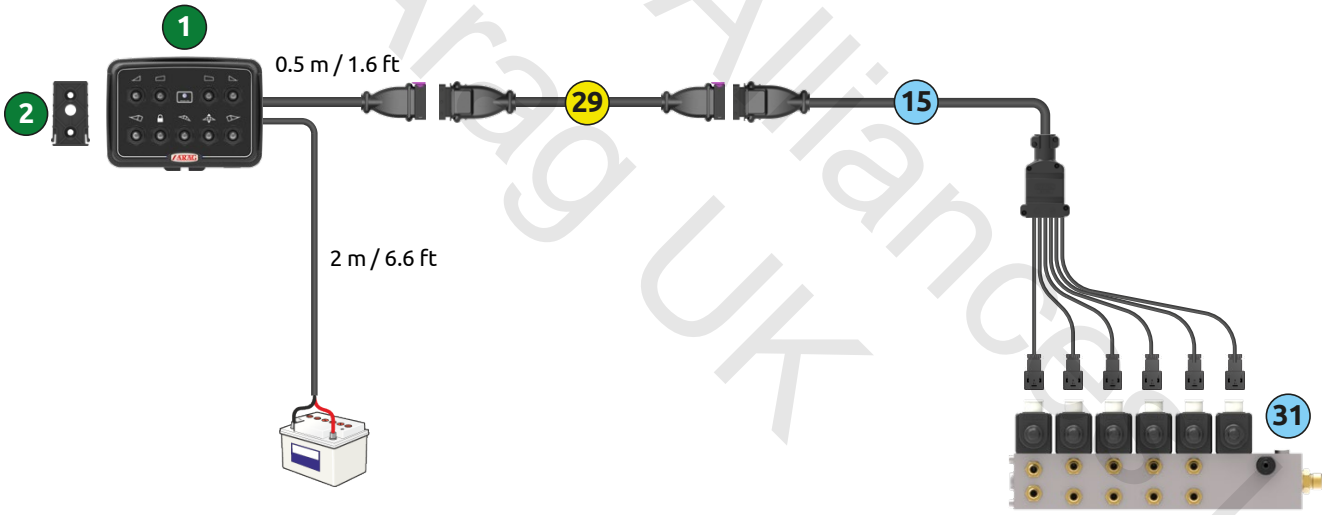

La confezione comprende The package includes El embalaje comprende		COD.	Qt.
1	Scatola di comando completa di cavi: Alimentazione lungh. 2 m, Valvole lungh. 0,5 m. Control box complete with: power cable - 2 m, valve cable - 0,5 m Caja de mando con cables para: Alimentación long. 2 m, Válvulas long. 0,5 m		1
2	Staffa di supporto a baionetta Bayonet bracket Sostén de soporte de bayoneta	467005.510	1

Da ordinare a parte To be order separately Se debe pedir por separado		COD.	Vie Ways Vias	Lunghezza Length Long.
15	Cablaggio per collegamento gruppo di comando idraulico Cable for hydraulic control unit connection Cable para conexión de grupo de mando hidráulico	466970504.100	2+3	6 mt.
		466970505.100		10 mt.
		466970704.100	4+3	6 mt.
		466970705.100		10 mt.
		466970904.100	6+3	6 mt.
		466970905.100		10 mt.
31	Gruppo di comando idraulico Hydraulic control unit Grupo de mando hidráulico			

Accessori Accessories Accesorios		COD.	Lunghezza Length Long.
29	Prolunga per valvole Valves extension cable Prolongación para válvulas	46732000.110	3 mt.

Arag Alliance Ltd

GRUPPO VALVOLE IDRAULICHE PER BARRE IRRORATRICI
HYDRAULIC VALVES UNIT FOR SPRAYING BOOMS
GRUPO VÁLVULAS IDRAULICAS PARA BARRAS PULVERIZADORAS

Gruppo di elettrovalvole modulari per movimenti idraulici barra

- Gruppi da 3 a 9 funzioni
- Valvola pilota per la messa in scarico
- Valvola di massima pressione
- Elettrovalvole a doppio solenoide
- Possibilità di azionamento manuale
- Attacchi filettati uscita valvole, G1/4” maschio
- Attacchi filettati ingresso/uscita gruppo , G 1/2” maschio
- Assorbimento elettrovalvole 27 W
- Tensione di alimentazione 12 Vdc
- Protezione contro agenti corrosivi
- Possibilità di montaggio di valvole di blocco integrate

* 1 = scarico

Modular electrovalves unit for hydraulic booms

- Units from 3 to 9 functions
- Pilot valve for discharge
- Max. pressure valve
- Double solenoid electrovalves
- Possibility of manual operating
- Threaded valves outlets, G1/4" M
- Threaded inlet and outlet of unit, G1/2" M
- Electrovalve absorption 27 W
- Power supply 12 Vdc
- Protection against corrosives
- Possibility of mounting integrated locking valves

* 1 = outlet

Grupos de electroválvulas modulares para movimientos idraulicos barra

- Grupos desde 3 hasta 9 funciones
- Válvula piloto para la misa en salida
- Válvula de maxima presión
- Electroválvulas de doble solenoide
- Posibilidad de accionamiento manual
- Ataques filetados salida válvulas G1/4” macho
- Ataques filetados entrada/salida grupo G1/2”
- Absorcion electroválvulas 27 W
- Tension de alimentacion 12 Vdc
- Proteccion contra agentes corosivos
- Posibilidad de montaje de válvulas de bloque integradas

* 1 = salida



COD.	Tipo Type Tipo	l/min	US GPM	bar	PSI
P15110764	3 valv.+ 1 *	30	8	250	3625
P15110597	4 valv.+ 1 *	30	8	250	3625
P15110696	5 valv.+ 1 *	30	8	250	3625
P15110558	6 valv.+ 1 *	30	8	250	3625
P15110419	7 valv.+ 1 *	30	8	250	3625
P15110765	8 valv.+ 1 *	30	8	250	3625
P15110766	9 valv.+ 1 *	30	8	250	3625

Connettore per elettrovalvole idrauliche

Socket for hydraulic electrovalves

Conector para electroválvulas hidráulicas



COD.
ECS0025

Kit valvola di ritegno

Valvola di non ritorno per impedire la perdita di pressione nei pistoni idraulici

- Flangiatura per valvole idrauliche Arag
- Facile e rapido montaggio
- Fornito con viti di fissaggio
- Protezione contro agenti corrosivi

Stop valve kit

No return valve to avoid pressure failure inside the hydraulic cylinders

- Flanges for Arag hydraulic valves
- Easy and fast assembly
- Supplied with fixing screws
- Protected against corosives

Kit válvula obturadora

Válvula de no retroceso para evitar caidas de presión en los cilindros hidraulicos

- Bridas para válvulas hidraulicas Arag
- Montaje facil y rapido
- Suministrado con tornillos de montaje
- Proteccion contra los agentes corrosivos

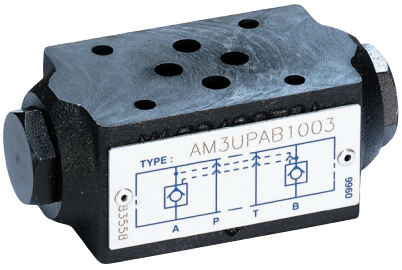



COD.	l/min	US GPM	bar	PSI
PAM3UPAB1	30	8	250	3625

Cleveland Alliances Ltd Arag UK

SCATOLE DI COMANDO PER ATOMIZZATORE
CONTROL BOXES FOR ORCHARD SPRAYER
CAJAS DE MANDO PARA ATOMIZADORES

4669

Le scatole di comando serie **4669** per atomizzatore sono state progettate per l'abbinamento a gruppi di comando sia con valvole motorizzate serie 863/873 che con valvole a solenoide serie 881 e sono dotate di caratteristiche funzionali uniche che le rendono comode ed affidabili.
Disponibili anche in versioni speciali, per il comando di attuatori e paratie, sono la soluzione ideale nei piccoli atomizzatori.

- Modelli per la gestione di 4 o 6 semiraggiere d'uscita.
- Comando di chiusura di una raggiera completa.
- Comando della valvola di scarico.
- Regolazione della pressione.
- Cavo per collegamento sezioni dotato di connettore ad attacco rapido con innesto a slitta.
- Cavo di alimentazione lungh. 2 mt. e cavo sezioni lungh. 50 cm, rotanti e posizionabili a piacere.
- Cavi di completamento per collegamento sezioni da 3 o 5 metri, da ordinare separatamente.

The orchard sprayer control boxes of the **4669** series have been designed to operate in combination with control units both with electronic valves of the 863/873 series and solenoid valves of the 881 series.
They offer unique features for the utmost convenience and reliability.
Also available in special versions for the control of actuators and guards, they represent the ideal solution for small orchard sprayers.

- Models capable of handling 4 or 6 output half-booms.
- Close control for one complete boom.
- By-pass valve control.
- Pressure adjustment.
- Cable for section connections featuring for quick connector with slide lock.
- 2 m power supply cable and 50-cm section cables can be pivoted to any position.
- 3 or 5 m long complement cables for section connections – must be ordered separately.

Las cajas de mando serie **4669** para atomizador han sido diseñadas para que sean combinadas a grupos de mando con válvulas motorizadas serie 863/873 o válvulas de solenoide serie 881 y están dotadas de características de funcionamiento que las hacen cómodas y confiables.
También disponibles en versiones especiales, para el mando de actuadores y mamparas, son la solución ideal en los pequeños atomizadores.

- Modelos para la gestión de 4 o 6 semi barras atomizadoras de salida.
- Mando de cierre de una barra atomizadora completa.
- Mando de la válvula de descarga.
- Regulación de la presión.
- Cable para conexión secciones con empalme rápido de corredera.
- Cable de alimentación long. 2 mt. y cable secciones long. 50 cm, que se pueden rotar y posicionar a gusto.
- Cables para completar la conexión secciones de 3 o 5 metros, se deben ordenar por separado.



COD.	Sezioni Sections Vias	Valvola di scarico By-pass valve Válvula de descarga	Pressione Pressure Presión	Chiusura raggiera Boom closing Cierre barra atomizadora
46698461	4	●	●	●
46698661	6	●	●	●

La confezione comprende
The package includes
El embalaje comprende

		COD.	Qt.
1	Scatola di comando completa di cavi: Alimentazione lungh. 2 m, Valvole lungh. 0,5 m. Control box complete with: power cable - 2 m, valve cable - 0,5 m Caja de mando con cables para: Alimentación long. 2 m, Válvulas long. 0,5 m		1
2	Staffa di supporto a baionetta Bayonet bracket Sostén de soporte de bayoneta	467005.510	1

Da ordinare a parte To be order separately Se debe pedir por separado		COD.	Sezioni Sections Vias	Lunghezza Length Long.
14	Cavi di completamento per collegamento di gruppi atomizzatori con valvole a SOLENOIDE Accessory cables for connecting orchard sprayers with SOLENOID valves Cables para completar las conexiones de grupos atomizadores con válvulas de SOLENOIDE	466984011.100	4	3 mt.
		466984012.100		5 mt.
		466986011.100	6	3 mt.
		466986012.100		5 mt.
15	Cavi di completamento per collegamento di gruppi atomizzatori con valvole MOTORIZZATE Accessory cables for connecting orchard sprayers with MOTORIZED valves Cables para completar las conexiones de grupos atomizadores con válvulas MOTORIZADAS	466984031.100	4	3 mt.
		466984032.100		5 mt.
		466986031.100	6	3 mt.
		466986032.100		5 mt.
23	Gruppo di comando a solenoide Solenoid control unit Grupo de mando de solenoide			

Accessori Accessories Accesorios		COD.	Lunghezza Length Long.
29	Prolunga per valvole Valves extension cable Prolongación para válvulas	4669001.090	3 mt.

Cleveland Alliances Ltd

4669

SCATOLE DI COMANDO PER ATOMIZZATORE
CONTROL BOXES FOR ORCHARD SPRAYER
CAJAS DE MANDO PARA ATOMIZADORES

Cavi di completamento per collegamento di gruppi atomizzatori con valvole MOTORIZZATE

SCHEMA DI INSTALLAZIONE

Accessory cables for connecting orchard sprayers with MOTORIZED valves

INSTALLATION DIAGRAM

Cables para completar las conexiones de grupos atomizadores con válvulas MOTORIZADAS

ESQUEMA DE INSTALACIÓN

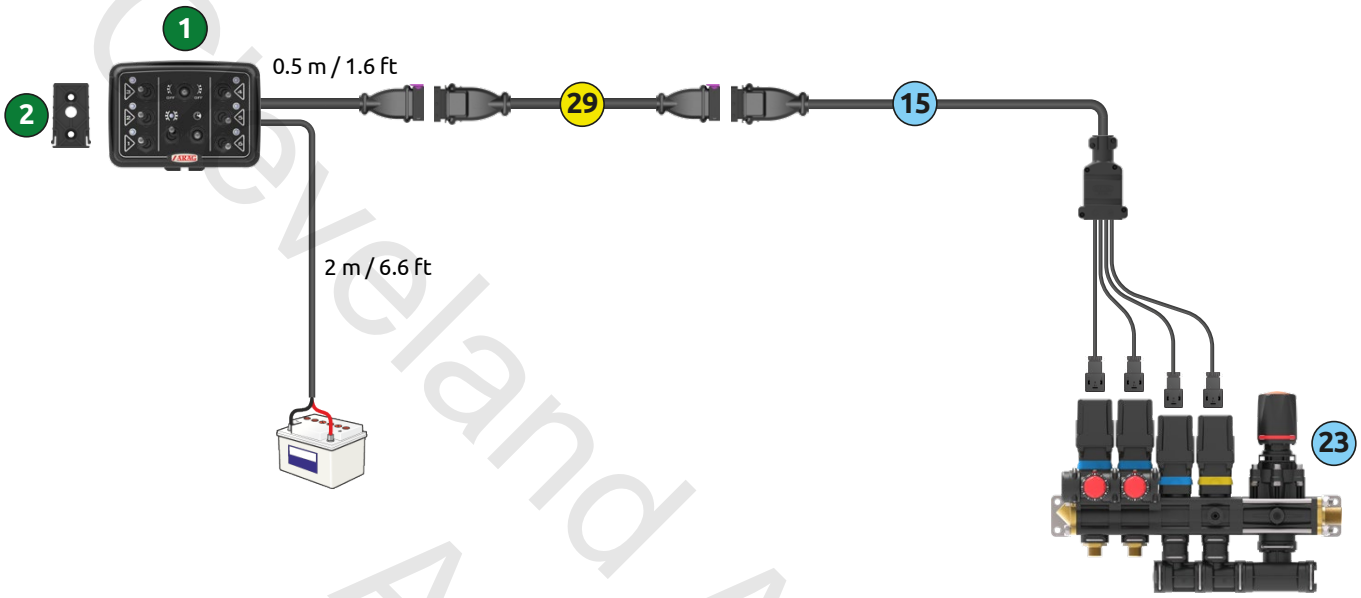

Cavi di completamento per collegamento di gruppi atomizzatori con valvole a SOLENOIDE

SCHEMA DI INSTALLAZIONE

Accessory cables for connecting orchard sprayers with SOLENOID valves

INSTALLATION DIAGRAM

Cables para completar las conexiones de grupos atomizadores con válvulas de SOLENOIDE

ESQUEMA DE INSTALACIÓN

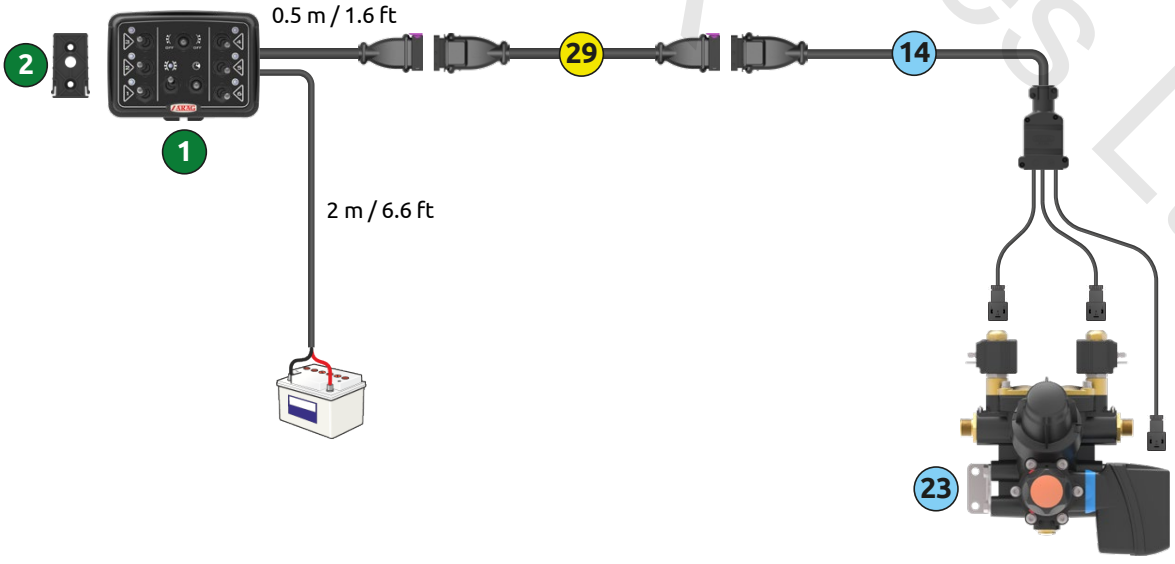

Cleveland Alliances Ltd
Arag UK

SCATOLE DI COMANDO PER ATOMIZZATORE CON COMANDO ATTUATORI E PARATIE
CONTROL BOXES FOR ORCHARD SPRAYER WITH ACTUATOR AND GUARD CONTROL
CAJAS DE MANDO PARA ATOMIZADOR CON MANDO ACTUADORES Y MAMPARAS

Versione per il comando di attuatori regolabili **(1)** che permette di indirizzare il flusso d'aria su atomizzatori a basso volume, per una migliore copertura fogliare.
Versione per il comando delle paratie **(2)** che consente di arrestare completamente il flusso d'aria per ridurre l'effetto deriva nelle zone di rispetto (buffer zone).

- Versioni per il collegamento di **2 o 4 valvole MOTORIZZATE a 3 fili serie 863.**
- Comando per generale e pressione.
- Versione con 2 comandi per la regolazione di attuatori regolabili.
- Versione con comandi per paratie (APERTO/CHIUSO/AUTO) con possibilità di gestire manualmente o automaticamente l'apertura e la chiusura delle paratie in base allo stato dell'irrorazione.

Version for the control of adjustable actuators **(1)** that makes it possible to direct air flow on low-volume orchard sprayers to ensure a better spraying of the leaf surface.
Version for guard control **(2)** that lets you completely stop the air flow to reduce the drift effect in the buffer zones.

- Versions for the connection of **2 or 4 MOTORIZED 3-wire valves of the 863 series.**
- General or pressure control.
- Version with 2 controls to regulate adjustable actuators.
- Version with guard controls (OPEN/CLOSED/AUTO) with possibility of manually or automatically managing the opening and closing of the guards based on the spraying status.

Versión para el mando de actuadores regulables **(1)** que permite regular la dirección del flujo de aire en atomizadores de bajo volumen, para una mejor cobertura de las hojas.
Versión para el mando de las mamparas **(2)** que permite detener completamente el flujo de aire para reducir el efecto deriva en las respectivas zonas (buffer zone).

- Versiones para la conexión de **2 o 4 válvulas MOTORIZADAS de 3 hileras serie 863.**
- Mando para general y presión.
- Versión con 2 mandos para la regulación de actuadores regulables.
- Versión con mandos para mamparas (ABIERTO/CERRADO/AUTO) con posibilidad de gestionar manual o automáticamente la abertura y el cierre de las mamparas según el estado de pulverización.

SOLO per valvole MOTORIZZATE serie 863
ONLY for MOTORIZED valves series 863
SOLO para válvulas MOTORIZADAS serie 863

1



2



	COD.	Sezioni Sections Vias	Generale General General	Pressione Pressure Presión	Comando att. regolabili Adjustable actuator ctrl Mando act. ajustables	Comando att. paratie Guards actuator control Mando act. alas
1	46698253	2	●	●	2	--
1	46698423	4	●	●	2	--
2	46698213A	2	●	●	--	2
2	46698413A	4	●	●	--	2

Cavo di collegamento sezionabile
Sectioned connection cable
Cable de conexión con corte







Cleveland Alliance Ltd

SCATOLE DI COMANDO PER ATOMIZZATORE CON COMANDO ATTUATORI E PARATIE
CONTROL BOXES FOR ORCHARD SPRAYER WITH ACTUATOR AND GUARD CONTROL
CAJAS DE MANDO PARA ATOMIZADOR CON MANDO ACTUADORES Y MAMPARAS

4669

SCHEMA DI INSTALLAZIONE — INSTALLATION DIAGRAM — ESQUEMA DE INSTALACIÓN

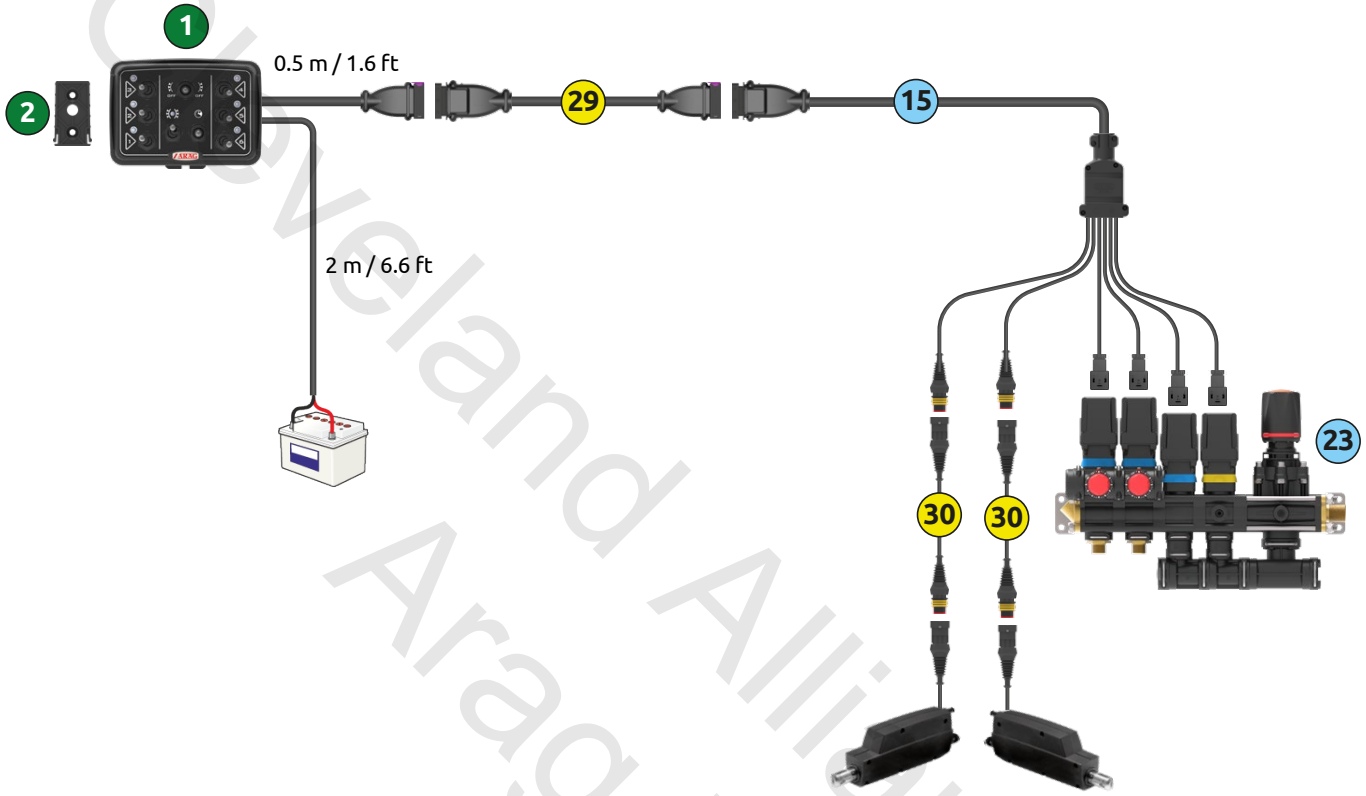

Cleveland Alliances Ltd
Arag UK

La confezione comprende
The package includes
El embalaje comprende

		COD.	Qt.
1	Scatola di comando completa di cavi: Alimentazione lungh. 2 m, Valvole lungh. 0,5 m. Control box complete with: power cable - 2 m, valve cable - 0,5 m Caja de mando con cables para: Alimentación long. 2 m, Válvulas long. 0,5 m		1
2	Staffa di supporto a baionetta Bayonet bracket Sostén de soporte de bayoneta	467005.510	1

Da ordinare a parte
To be order separately
Se debe pedir por separado

		COD.	Vie Ways Vias	Lunghezza Length Long.
15	Cablaggio per collegamento gruppo di comando per atomizzatore con attuatori Connection harness between orchard sprayer control unit and actuators Cableado para conexión grupo de mando para atomizador con actuadores	466982431.100	2	3 mt.
		466982432.100		5 mt.
		466984431.100	4	3 mt.
		466984432.100		5 mt.
23	Gruppo di comando motorizzato Motorized control unit Grupo de mando motorizado			

Accessori
Accessories
Accesorios

		COD.	Lunghezza Length Long.
30	Prolunga per attuatori Actuators extension cable Actuadores para válvulas	4668002.090	3 mt.
		4668002.091	5 mt.
		4668002.092	7 mt.
29	Prolunga per valvole Valves extension cable Prolongación para válvulas	46732000.120	3 mt.

SCATOLE DI COMANDO COMPATTE
COMPACT CONTROL BOXES
CAJAS COMPACTAS DE MANDO

4668

- Modelli a 1, 2 e 4 sezioni d'uscita
- Possibilità di comando della valvola generale e di regolazione della pressione
- Disponibili con funzionamento **M** o **P** (vedi tabella codici)

- Models with 1, 2 and 4 output sections
- Available main valve control and pressure settings adjustment
- Available with **M** or **P** operation mode (see code table)

- Modelos de 1, 2 y 4 secciones de salida.
- Posibilidad de mando de la válvula general y de regulación de la presión.
- Disponibles con funcionamiento **M** o **P** (ver tabla códigos).





VERSIONE PER VALVOLE MOTORIZZATE
VERSION FOR MOTORIZED VALVES
VERSION PARA VÁLVULAS MOTORIZADAS



VERSIONE PER VALVOLE A SOLENOIDE
VERSION FOR SOLENOID VALVES
VERSION PARA VÁLVULAS DE SOLENOIDE



SOLO PER GRUPPI DI COMANDO A SOLENOIDE CON VALVOLA DI SCARICO A SOLENOIDE.

FOR SOLENOID CONTROL UNITS WITH SOLENOID DRAIN VALVE ONLY.

SOLO PARA GRUPOS DE MANDO DE SOLENOIDE CON VÁLVULA DE DESCARGA DE SOLENOIDE.

COD.	Sezioni Sections Vias	Generale General General	Pressione Pressure Presión	Funz.M Funct. M Func. M	Funz. P Funct. P Func. P
46685030	-	●	●	--	--
46685100	1	--	--	--	--
46685101	1	--	--	--	--
46685200	2	--	--	--	--
46685201	2	--	--	--	--
46685210	2	●	--	●	--
46685211	2	●	--	●	--
46685220	2	--	●	--	--
46685230	2	●	●	●	--
46685231	2	●	●	●	--
46685400	4	--	--	--	--
46686210	2	●	--	--	●
46686230	2	●	●	--	●

Cleveland Alliances Ltd Arag UK

4668

SCATOLE DI COMANDO COMPATTE
COMPACT CONTROL BOXES
CAJAS COMPACTAS DE MANDO

SCHEMA DI INSTALLAZIONE

INSTALLATION DIAGRAM

ESQUEMA DE INSTALACIÓN

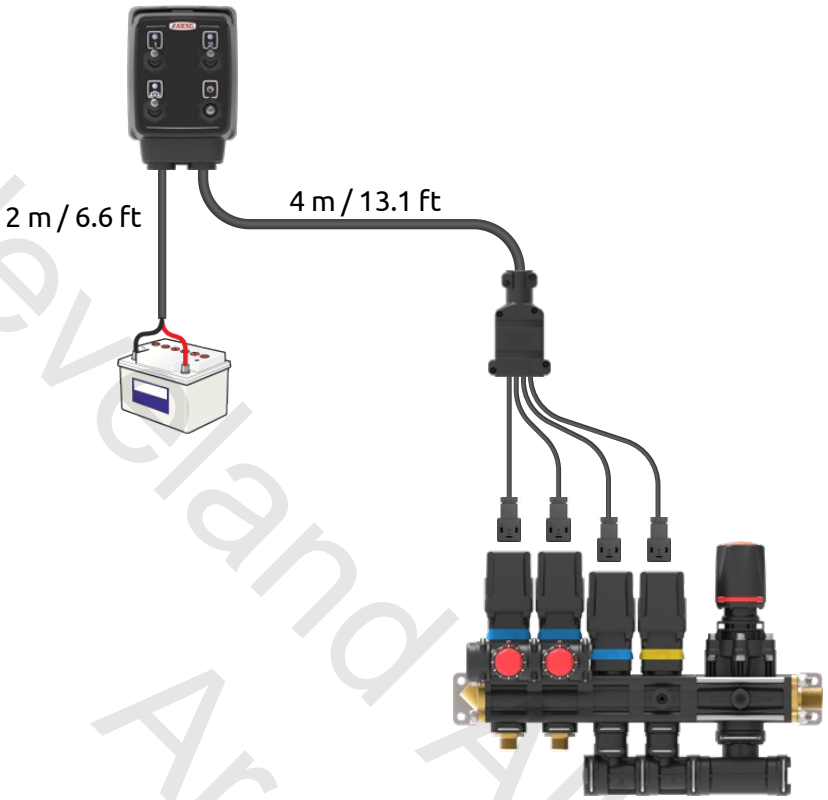

Funzionamento M / P

M

Per gruppi con valvole di scarico serie 863/463
spostando l'interruttore della valvola generale sulla posizione OFF anche le valvole di sezione vengono automaticamente chiuse.

P

Per gruppi con valvole generali serie 864 e 871
le singole sezioni sono indipendenti dalla posizione dell'interruttore generale.

M / P operation

M

For control units with discharge valves series 863/463
turning OFF the main switch even the section valves are closed automatically.

P

For control units with main control valves series 864 and 871
the single sections are independent from the main switch position.

Funcionamiento M / P

M

Para grupos de mando con válvula de descarga serie 863/463
traslando el interruptor de la válvula general en la posicion OFF tambien las válvulas de seccion se cierran automaticamente.

P

Para grupos con válvulas de mando general serie 864 y 871
las singulas secciones son endependientes de las posiciones del interruptor general.

Cleveland Alliances Ltd
Arag UK

SCATOLE DI COMANDO PER ATOMIZZATORE CON CAVO SEZIONABILE
CONTROL BOXES FOR ORCHARD SPRAYERS WITH SECTIONABLE CABLE
CAJAS DE MANDO PARA ATOMIZADORES CON CABLE CON CORTE

4668



Cavo di collegamento sezionabile
Sectioned connection cable
Cable de conexión con corte



Versione per valvole MOTORIZZATE **Version for MOTORIZED valves** **Version para válvulas MOTORIZADAS**



VERSIONE PER VALVOLE MOTORIZZATE
VERSION FOR MOTORIZED VALVES
VERSION PARA VÁLVULAS MOTORIZADAS

COD.	Sezioni Sections Vias	Generale General General	Pressione Pressure Presión
46685235	2	●	●

Versione per valvole DI SEZIONE A SOLENOIDE e valvola di scarico MOTORIZZATA SERIE 863

Version for SOLENOID section valves and MOTORIZED DRAIN VALVE SERIES 863

Versión para válvulas DE SECCIÓN DE SOLENOIDE y válvula de descarga MOTORIZADA SERIE 863

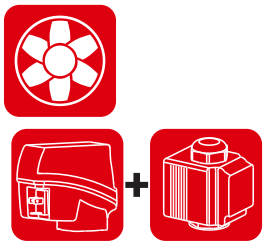

Versione per valvole DI SEZIONE A SOLENOIDE e valvola di scarico MOTORIZZATA SERIE 863
Version for SOLENOID section valves and MOTORIZED DRAIN VALVE SERIES 863
Versión para válvulas DE SECCIÓN DE SOLENOIDE y válvula de descarga MOTORIZADA SERIE 863

COD.	Sezioni Sections Vias	Generale General General	Pressione Pressure Presión
46685236	2	●	●

Cleveland Alliances Ltd Arag UK

4668

SCATOLE DI COMANDO PER ATOMIZZATORE CON CAVO SEZIONABILE
CONTROL BOXES FOR ORCHARD SPRAYERS WITH SECTIONABLE CABLE
CAJAS DE MANDO PARA ATOMIZADORES CON CABLE CON CORTE

SCHEMA DI INSTALLAZIONE — INSTALLATION DIAGRAM — ESQUEMA DE INSTALACIÓN

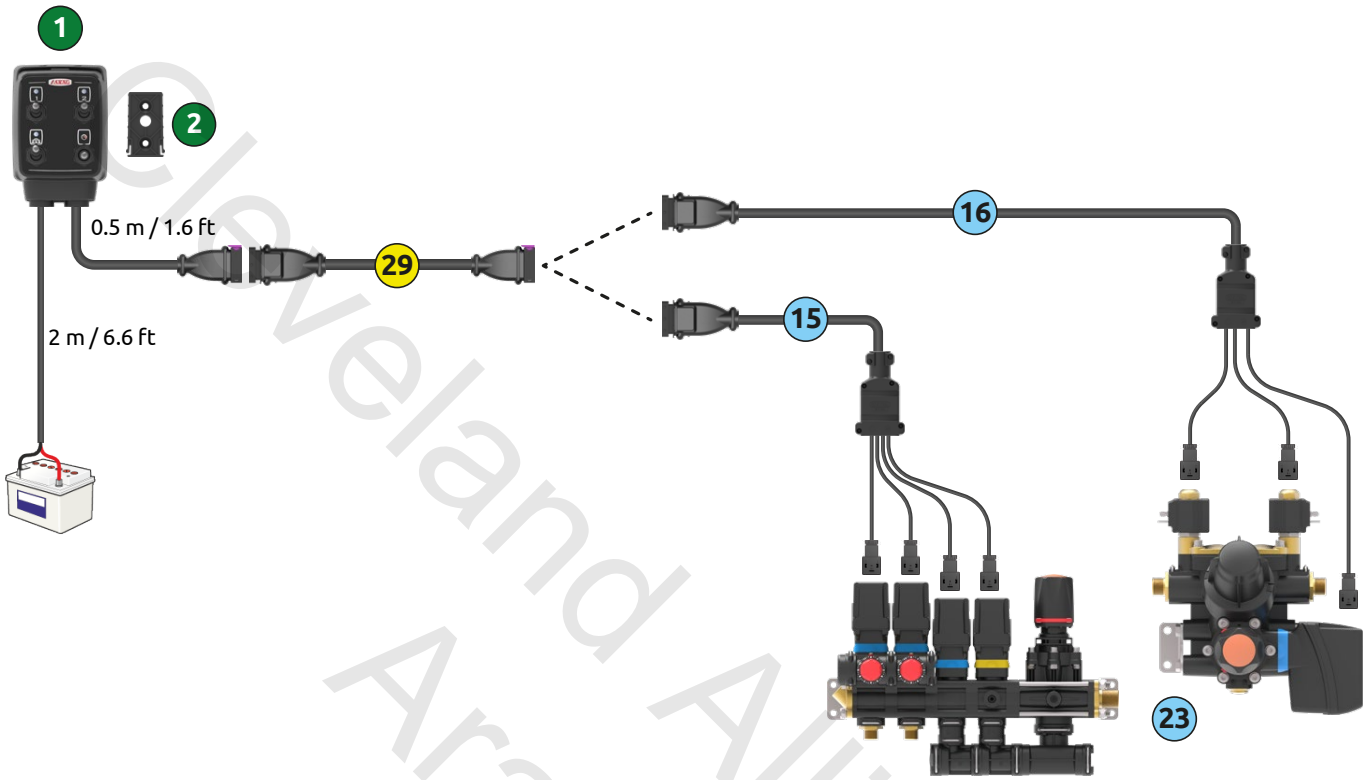

Cleveland Alliances Ltd
Arag UK

La confezione comprende
The package includes
El embalaje comprende

		COD.	Qt.
1	Scatola di comando completa di cavi: Alimentazione lungh. 2 m, Valvole lungh. 0,5 m. Control box complete with: power cable - 2 m, valve cable - 0,5 m Caja de mando con cables para: Alimentación long. 2 m, Válvulas long. 0,5 m		1
2	Staffa di supporto a baionetta Bayonet bracket Sostén de soporte de bayoneta	467005.510	1

Da ordinare a parte To be order separately Se debe pedir por separado		COD.	Lunghezza Length Long.
15	Cablaggio per collegamento gruppo di comando motorizzato Cable for motorized control unit connection Cable para conexión de grupo de mando motorizado	466802351.100	3 mt.
		466802352.100	5 mt.
16	Cablaggio per collegamento gruppo di comando a solenoide Cable for solenoid control unit connection Cable para conexión de grupo de mando de solenoide	466802361.100	3 mt.
		466802362.100	5 mt.
23	Gruppo di comando motorizzato Motorized control unit Grupo de mando motorizado		
	Gruppo di comando a solenoide Solenoid control unit Grupo de mando de solenoide		

Accessori Accessories Accesorios		COD.	Lunghezza Length Long.
29	Prolunga per valvole Valves extension cable Prolongación para válvulas	46732000.120	3 mt.

SCATOLE DI COMANDO PER ATOMIZZATORE CON ATTUATORI
CONTROL BOXES FOR ORCHARD SPRAYER WITH ACTUATORS
CAJAS DE MANDO PARA ATOMIZADOR CON ACTUADORES

4668

Scatola di comando per atomizzatore con comando attuatori
La versione per il comando di attuatori regolabili permette di indirizzare il flusso d'aria su atomizzatori a basso volume, per una migliore copertura fogliare.
La versione per il comando delle paratie consente di arrestare completamente il flusso d'aria per ridurre l'effetto deriva nelle zone di rispetto (buffer zone).

- Versione per collegamento a 2 valvole A SOLENOIDE o MOTORIZZATE **a 3 fili serie 863**.
- Versione con 2 comandi per la regolazione di attuatori regolabili.
- Versione con 2 comandi (ON/ON) per paratie.

Control box for orchard sprayer with actuators controls
The version for adjustable actuators control regulates air flow direction on low volume orchard sprayers to ensure a better coverage of the leaf surface.
The version for guards control lets you close the air flow completely to reduce the drift effect in the buffer zones.

- Version for the connection of 2 SOLENOID or MOTORIZED **3-wire valves of the 863 series**.
- Version with 2 controls to regulate adjustable actuators.
- Version with 2 controls (ON/ON) for guards.

Caja de mando para atomizador con mando actuadores
La versión para el mando de actuadores ajustables permite regular la dirección del flujo de aire en atomizadores de bajo volumen, para una mejor cobertura de las hojas.
La versión para el mando de las alas permite cerrar completamente el flujo de aire para reducir el efecto deriva en las respectivas zonas (buffer zone).

- Versión para conexión de 2 válvulas DE SOLENOIDE o MOTORIZADAS **de 3 hileras serie 863**.
- Versión con 2 mandos para la regulación de actuadores ajustables.
- Versión con 2 mandos (ON/ON) para mamparas.







VERSIONE PER VALVOLE MOTORIZZATE
VERSION FOR MOTORIZED VALVES
VERSION PARA VÁLVULAS MOTORIZADAS



VERSIONE PER VALVOLE A SOLENOIDE
VERSION FOR SOLENOID VALVES
VERSION PARA VÁLVULAS DE SOLENOIDE

COD.	Sezioni Sections Vias	Comando att. regolabili Adjustable actuator ctrl Mando act. ajustables	Comando att. paratie Guards actuator control Mando act. alas
46685253	2	---	2
46685263	2	2	---
46685251	2	---	2
46685261	2	2	---





Clevelan Alliances Arag UK

4668

SCATOLE DI COMANDO PER ATOMIZZATORE CON ATTUATORI
CONTROL BOXES FOR ORCHARD SPRAYER WITH ACTUATORS
CAJAS DE MANDO PARA ATOMIZADOR CON ACTUADORES

SCHEMA DI INSTALLAZIONE

INSTALLATION DIAGRAM

ESQUEMA DE INSTALACIÓN

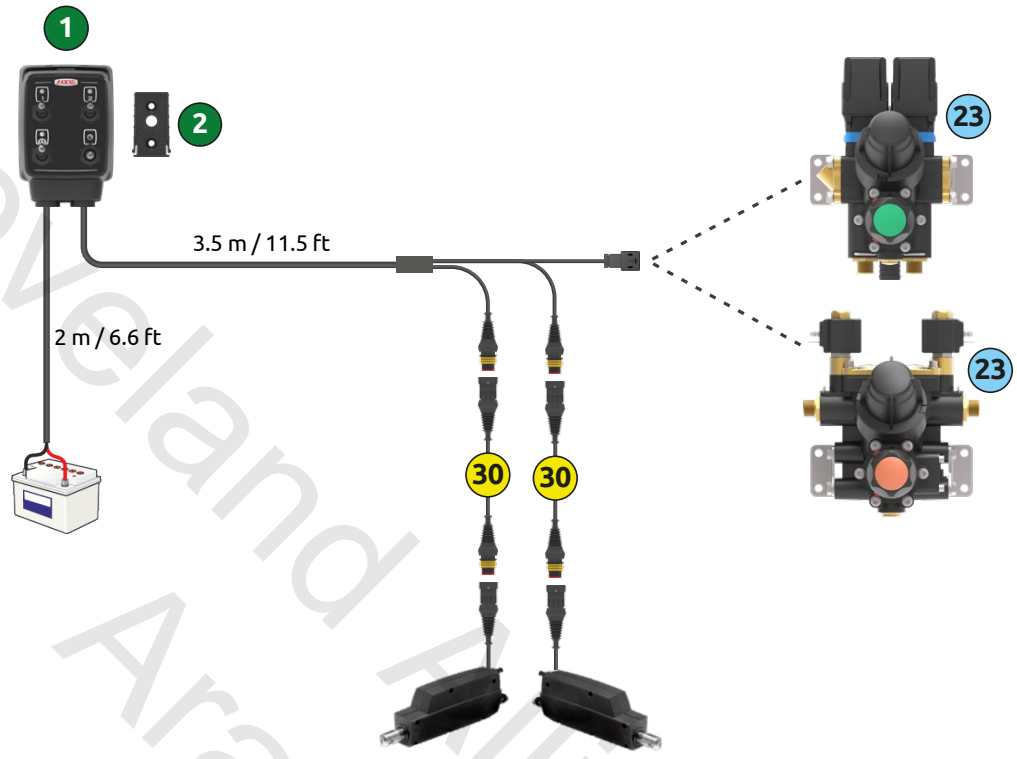

Cleveland Alliances Ltd
Arag UK

La confezione comprende The package includes El embalaje comprende		COD.	Qt.
1	Scatola di comando completa di cavi: Alimentazione lungh. 2 m, Valvole lungh. 3,5 m. Control box complete with: power cable - 2 m, valve cable - 3,5 m Caja de mando con cables para: Alimentación long. 2 m, Válvulas long. 3,5 m		1
2	Staffa di supporto a baionetta Bayonet bracket Sostén de soporte de bayoneta	467005.510	1

Da ordinare a parte To be order separately Se debe pedir por separado	
23	Gruppo di comando motorizzato Motorized control unit Grupo de mando motorizado
	Gruppo di comando a solenoide Solenoid control unit Grupo de mando de solenoide

Accessori Accessories Accesorios		COD.	Lunghezza Length Long.
30	Prolunga per attuatori Actuators extension cable Actuadores para válvulas	4668002.090	3 mt.
		4668002.091	5 mt.
		4668002.092	7 mt.

SCATOLA DI COMANDO PER GETTI DI FINE BARRA
CONTROL BOX FOR BOOM END NOZZLES
CAJA DE MANDO PARA PORTABOQUILLAS FIN DE BARRA

4668

Scatola di comando per azionamento portagetti fine barra Seletron

- Azionamento degli ugelli di fine barra direttamente dalla cabina.
- Adatta ad ogni tipologia di macchina per irrorazione: montate, trainate, semoventi, ATV.
- Cavo di connessione lungo 7 metri, alimentazione 2 metri.

Control box for Seletron boom end nozzle holder activation

- Boom end nozzles activated directly from the cabin.
- Suitable to any type of spraying machine: integrated, trailed, self-propelled, ATV.
- 7 m connection cable with 2 m supply

Caja de mando para accionamiento porta boquillas fin de barra Seletron

- Accionamiento de las boquillas de fin de barra directamente desde la cabina.
- Adecuado para todo tipo de máquina para pulverización: montadas, remolcadas, autopropulsadas, ATV.
- Cable de conexión de 7 metros, alimentación 2 metros.



COD. **466852043**

designed for seletron

SCHEMA DI INSTALLAZIONE
INSTALLATION DIAGRAM
ESQUEMA DE INSTALACIÓN

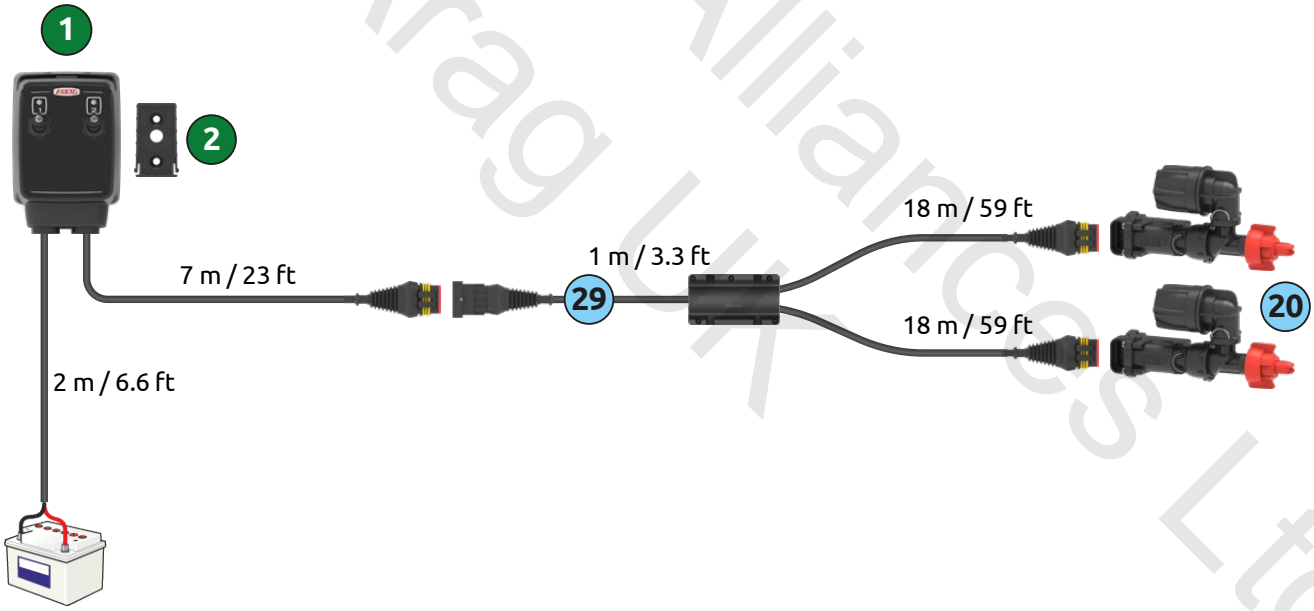

La confezione comprende The package includes El embalaje comprende		COD.	Qt.
1	Scatola di comando completa di cavi: Alimentazione lungh. 2 m, Valvole lungh. 7 m. Control box complete with: power cable - 2 m, valve cable - 7 m Caja de mando con cables para: Alimentación long. 2 m, Válvulas long. 7 m		1
2	Staffa di supporto a baionetta Bayonet bracket Sostén de soporte de bayoneta	467005.510	1

Da ordinare a parte To be order separately Se debe pedir por separado			COD.	Lunghezza Length Long.
20	Portagetti Seletron con attacco filettato 1/2" Seletron nozzle holder with 1/2" threaded coupling Porta boquillas Seletron con conexión roscada 1/2"	*	4065T440	
	Portagetti Seletron con attacco rapido EASYFIT Seletron nozzle holder with EASYFIT quick fitting Porta boquilla Seletron con conexión rápida EASYFIT	*	4065T840	
29	Cavo di collegamento per 2 SELETRON fine barra Connecting cable for 2 end boom Seletron Cable de conexión para 2 Seletron fin de barra		46685204.110	19 mt.

Portagetti SELETRON nella sezione NOZZLES & CAPS
* *SELETRON nozzle holders in section NOZZLES & CAPS*
Porta boquillas SELETRON en la sección NOZZLES & CAPS

Copyright Arag Alliances Ltd

4668 - 4669

ACCESSORI PER SCATOLE DI COMANDO
CONTROL BOXES ACCESSORY
ACCESORIOS PARA CAJAS DE MANDO

Kit visualizzatore di pressione digitale DIGIBLOCK

Kit visualizzatore di pressione digitale DIGIBLOCK per scatole di comando serie **4668** e **4669**, completo di cavi. Grazie agli appositi inserti e all'attacco a forchetta, è possibile posizionare il kit sopra o sul lato sinistro delle scatole della serie 4669 e sopra alle scatole di comando serie 4668.

DIGIBLOCK digital pressure display kit

DIGIBLOCK digital pressure display kit for control boxes series **4668** and **4669**, complete with cables. Suitable inserts and a fork coupling enable this box to be positioned on the top or on the left side of the boxes series 4669 and on top of control boxes series 4668.

Kit visualizador de presión digital DIGIBLOCK

Con cables para cajas de mando series **4668** y **4669**. Gracias a los específicos insertos y a la conexión de horquilla, es posible posicionarla arriba o nel lado izquierdo de las cajas de la serie 4669 y sobre las cajas de mando serie 4668.

COD.
46683B



- Fornito completo di cavo di collegamento (lungh. 3 m) e alimentazione (lungh. 2 m).
- Supplied with connection cable (length 3 m) and power supply (length 2 m).
- Suministrado con cable de conexión (long. 3 m) y alimentación (long. 2 m).

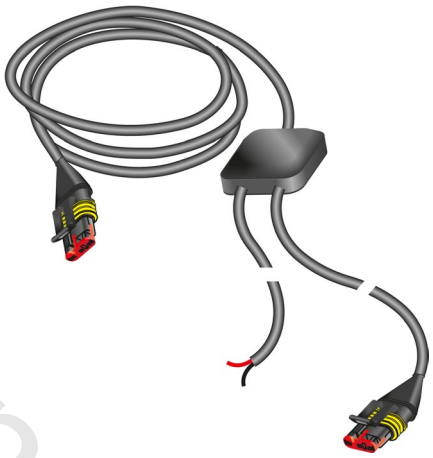

Sensore di pressione

- Segnale 4 ÷ 20 mA
- Attacco 1/4" BSP M
- Lungh. cavo 10 cm

Pressure sensor

- 4 ÷ 20 mA signal
- 1/4" BSP M connection
- 10 cm long cable

Sensor de presión

- Señal 4 ÷ 20 mA
- Conexión 1/4" BSP M
- Cable long. 10 cm



COD.	bar	PSI
466113.200	0 ÷ 20	0 ÷ 290
466113.500	0 ÷ 50	0 ÷ 720

Prolunga per sensore

Sensor extension cable

Prolongación para sensores



COD.	Descrizione Description Descripción	Poli Poles Polos
466553.220	Prolunga per sensori lungh. 3 m Sensor extension cable lenght 3 m Prolongación para sensores long. 3 m	3
466553.230	Prolunga per sensori lungh. 5 m Sensor extension cable lenght 5 m Prolongación para sensores long. 5 m	3

Cleveland Alliances Ltd ARAG UK

ACCESSORI PER SCATOLE DI COMANDO
CONTROL BOXES ACCESSORY
ACCESORIOS PARA CAJAS DE MANDO

4668 - 4669

Kit portamanometro completo di manometro per scatole di comando serie 4668 e 4669.

Grazie agli appositi inserti e all'attacco a forchetta, è possibile posizionare il kit sopra o sul lato sinistro delle scatole della serie 4669 e sopra alle scatole di comando serie 4668.

- Fornito completo di tubo rilsan (lungh. 6 m), raccordi rapidi e giunto di separazione.

Pressure gauge box kit complete with pressure gauge for control boxes series 4668 and 4669.

Suitable inserts and a fork coupling enable this box to be positioned on the top or on the left side of the boxes series 4669 and on top of control boxes series 4668.

- Supplied with Rilsan hose (length 6 m), quick fittings and separation joint.

Kit caja porta manómetro con manómetro para cajas de mando series 4668 y 4669.

Gracias a los específicos insertos y a la conexión de horquilla, es posible posicionarla arriba o en el lado izquierdo de las cajas de la serie 4669 y sobre las cajas de mando serie 4668.

- Suministrado con tubo rilsan (long. 6 m), racores de conexión rápida y unión de separación.

COD.	Scala Dial Escala *bar*	Class	Quadrante Dial Esfera	Tipo Type Tipo	Manometro incluso (cod.) Pressure gauge included (code) Manómetro incluido (cod.)
466812	0 ÷ 25	2,5	**a**	Standard	909025
466813	0 ÷ 40	2,5	**b**	Standard	909040
466814	0 ÷ 60	2,5	**b**	Standard	909060
466822	0 ÷ 5/25	1,6	**c**	Isometric	9170525
466824	0 ÷ 20/60	1,6	**c**	Isometric	9172060



a **b** **c**

** Il manometro è incluso nel codice del Kit. Manometri di ricambio nel capitolo ASSORTED ITEMS*

** The pressure gauge is included in the kit part no. Spare pressure gauges in chapter ASSORTED ITEMS*

** El manómetro está incluido en el código del Kit. Manómetros de repuesto en el capítulo ASSORTED ITEMS*







Kit illuminatore per scatola portamanometro serie 4668 - 4669

- Applicabile alla scatola portamanometro per illuminare la scala in condizioni di lavoro notturno.
- Luce LED a basso assorbimento.
- Può essere posizionato nel punto preferito per adattarsi al montaggio della scatola di comando.
- Cavo di alimentazione 2 metri.
- Completo di viti di fissaggio.

Light kit for pressure gauge box series 4668 - 4669

- Applicable to pressure gauge box to light up the scale during night job.
- Low absorption LED light.
- It can be positioned at any requested point ready for control box assembly.
- 2-meter power cable.
- Complete with fastening screws.

Kit de iluminación para caja portamanómetro serie 4668 - 4669

- Aplicable en la caja portamanómetro para iluminar la escalera en condiciones de trabajo nocturno.
- Luz LED de baja absorción.
- Se puede posicionar en el punto preferido para adaptarse al montaje de la caja de mando.
- Cable de alimentación 2 metros.
- Con tornillos de fijación.





COD.
466800.500

Cleveland Alliances Ltd
Arag UK