CX Series

CX 1715

174 l/m
46 USGPM

max 150 BAR
2175 P.S.I.

APPLICAZIONI - APPLICATIONS

- **ANTINCENDIO** FIRE PREVENTION
- **EDILIZIA** CONSTRUCTION
- **SPURGO** PURGING
- **PULIZIA STRADALE** STREET CLEANING
- **PROCESSI INDUSTRIALI** INDUSTRIAL PROCESSES
- **INSTALLAZIONI NAVALI** NAVAL INSTALLATIONS
- **AUTOLAVAGGIO** CARWASH
- **INSTALLAZIONI AEREOPORTUALI** AIRPORT INSTALLATIONS

TECHNICAL PLUS:

- BZ — **BIELLE IN BRONZO** BRONZE CONRODS
- DX — **USCITA ALBERO DX** RIGHT DRIVE SHAFT
- B — **GUARNIZIONI TENUTA ACQUA NBR (BUNA)** NBR (BUNA) WATER SEALS
- O — **PISTONE IN CERAMICA DI GRANDE SPESSORE PER ACQUA CALDA** REVERSIBLE CRONKCASE FOR THE LEFT OR RIGHT HANDED

OPTIONAL:

- SX — **USCITA ALBERO LATO SX** LEFT DRIVE SHAFT
- M — **KIT PIEDINI IN LAMIERA D'ACCIAIO ZINCATI** GALVANIZED STEEL MOUNTING RAILS KIT

GUARNIZIONI - SEALS

GUARNIZIONI ANTERIORI "V" - GUARNIZIONI POSTERIORI "V" "V" FRONT SEALS - "V" BACK SEALS

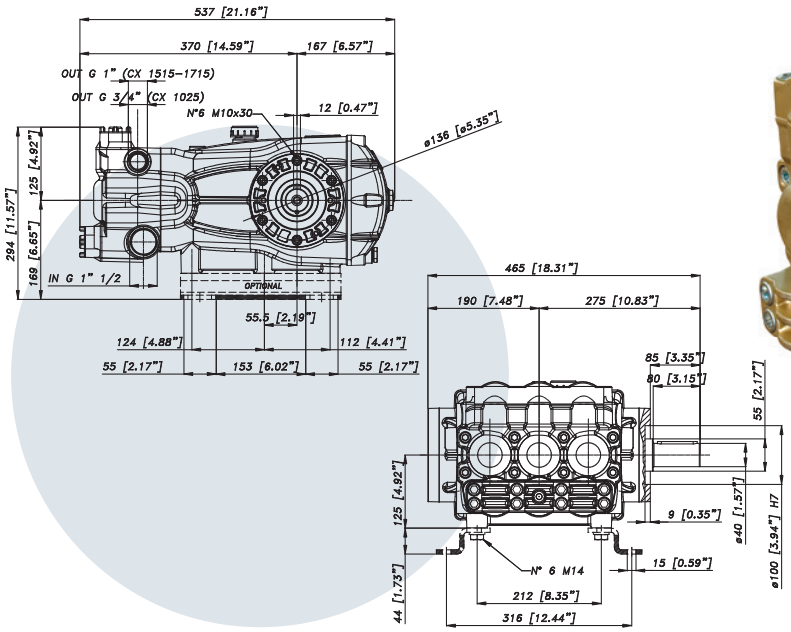



CARATTERISTICHE TECNICHE SPECIFICATIONS

Peso - Weight	**83 Kg**	183 lb
IN	**1"1/2 BSP**	
Pressione Min - Min Pressure	**-0,2 BAR**	-3 P.S.I.
Pressione Max - Max Pressure	**6 BAR**	87 P.S.I.
OUT	**1" BSP**	
Albero - Shaft	**Ø 40 mm**	
Max. Temperatura - Max. Temperature	**60 °C**	140 °F
Tipo olio - Oil type	**SAE 75 - W 90**	
Capacità olio - Oil capacity	**4 lt**	1.05 U.S.G.

CX Series

CX 1715

174 l/m
46 USGPM

max 150 BAR
2175 P.S.I.

TABELLA RENDIMENTI
PERFORMANCE CHART

CODICE CODE	MODELLO MODEL	Press Max Max Pres.		RPM 550				RPM 750				RPM 1000				Pist. Plung	Corsa Stroke
		BAR	P.S.I.	L/min	GPM	kW	HP	L/min	GPM	kW	HP	L/min	GPM	kW	HP	Dia. mm	mm
74.1023.97.3(*)	CX 1025	250	3625	55	14,5	26,9	36,0	74	19,6	36,3	48,6	98	25,9	47,9	64,2	30	50
74.1021.97.3(*)	CX 1515	150	2175	86	22,7	25,2	33,8	116	30,6	34,0	45,6	153	40,4	44,9	60,2	40	44
74.1022.97.3(*)	CX 1715	150	2175	97	25,6	28,6	38,4	131	34,6	38,7	51,9	174	46,0	51,1	68,5	40	50

(*) Per specificare la versione aggiungere al codice: R = albero destro dia. 40 mm
(*) To specify the version pls. add to the last number: R = right side shaft dia. 40 mm

GRAFICO PRESTAZIONI
PERFORMANCE CHART

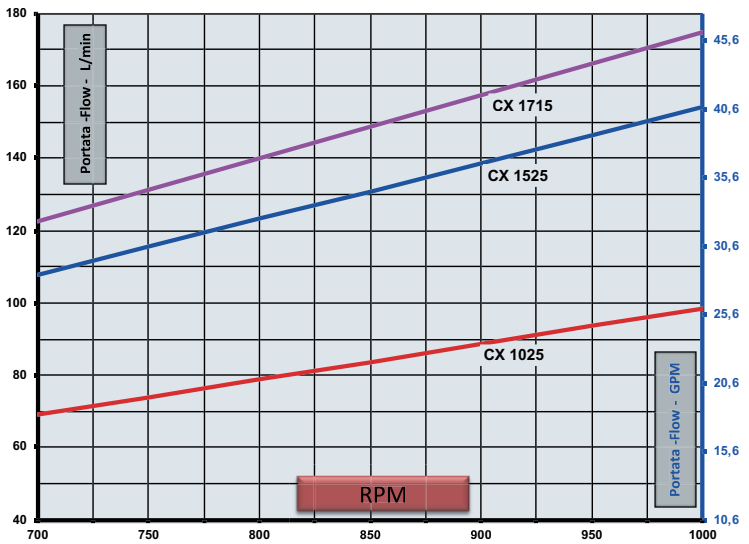

CX Series

CX 1715

174 l/m
46 USGPM

max 150 BAR
2175 P.S.I.

USCITA POTENZA
OUTLET POWER SOURCE

Accoppiamento albero uscita supplementare, per azionamento accessori.
Extra shaft coupling to drive accessories.

