ANNOVI REVERBERI®
The Power of Experience

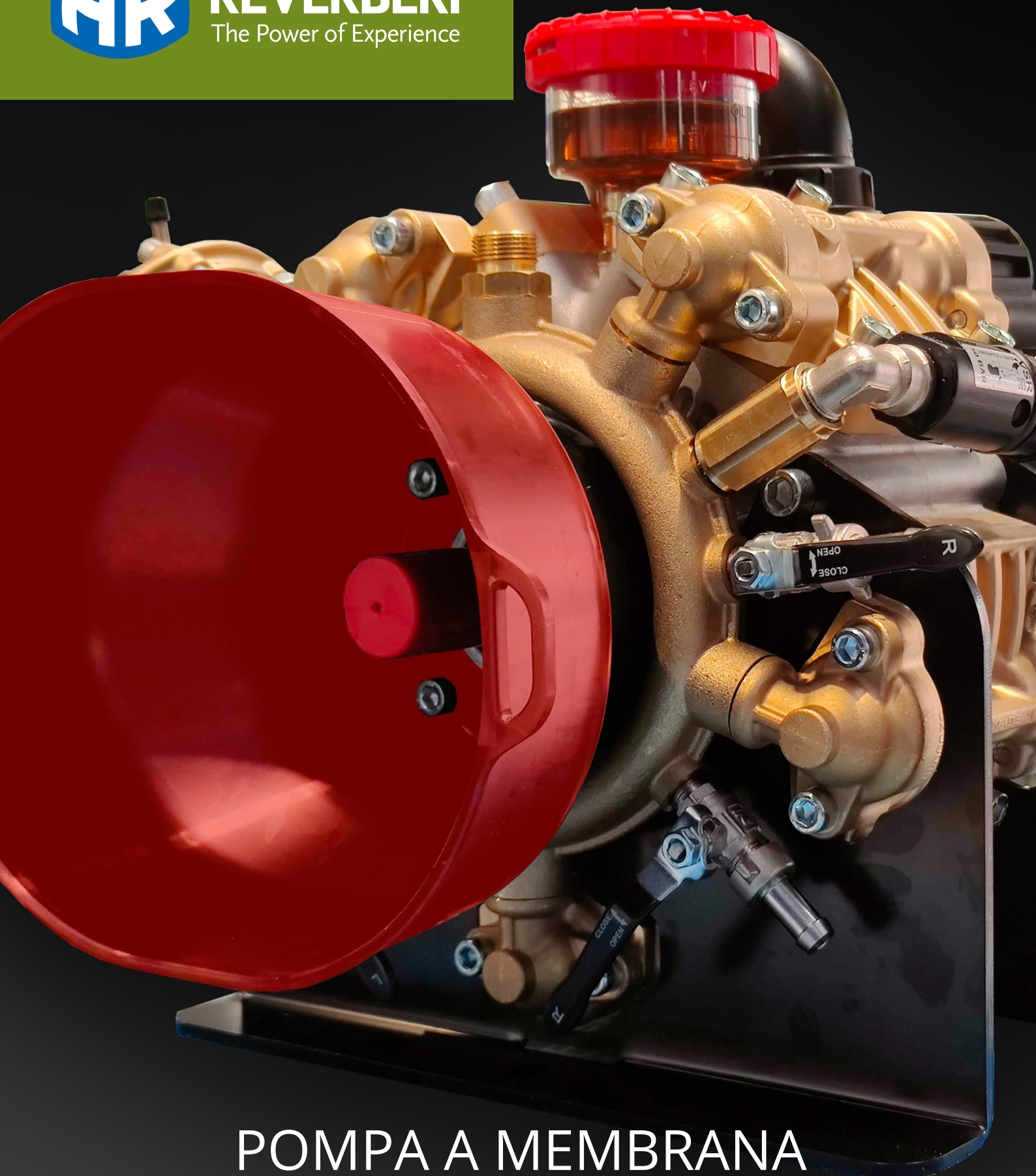

POMPA A MEMBRANA
BHS 210 - 240
DIAPHRAGM PUMP

BHS 210 - BHS 240

ALTA PRESSIONE
high pressure

Serie OTTONE
brass series

atomizzatori *atomizers* | **deicing** *deicing* | **antincendio** *fire-fighting*



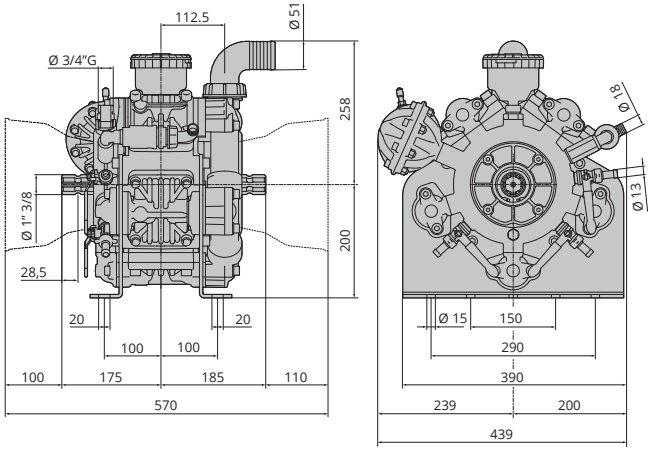

Caratteristiche Generali

Pompa a cinque membrane semidrauliche. Condotto di aspirazione e mandata esterni alla pompa. Aspirazione in plastica e mandata in Ottone. Parti in contatto con i liquidi pompati in Ottone e AISI 303/304. Membrane **Blue**Flex™. Tenute in NBR. Viteria con trattamento di zincatura galvanica. Completa di valvola di sovrapressione con riarmo, e cuffia di protezione cardano. Disponibili, camera aria e valvole temprate per liquidi abrasivi. Versioni C/C, C/F e C/F Ø32 per motore idraulico. Disponibili flangiature a motori e pompe idrauliche e moltiplicatori di giri.

General Features

Semi-hydraulic five-diaphragm pump. *Suction and delivery manifold separate from the pump. Plastic suction pipe. Brass delivery pipe. Parts in contact with pumped liquids in brass and AISI 303/304. Diaphragms in **Blue**Flex™. Seals in NBR. Metal fasteners with galvanised finish. Complete with safety valve with re-arm, air chamber and cardan protection. Available in C/C, C/F and C/F (Ø32) version for direct coupling to hydraulic motor. Available with flanges for engines, hydraulic motors and overgears.*

MOD	COD			MAX		MAX		RPM			NET	
	C/C	C/F Ø1"3/8	C/F Ø32	l/min	gpm	bar	psi	N°giri/1'	°C	°F	kg	lb
BHS 210 AP B	32464	32465	32466	204,8	54,1	50	725	550	60	140	63	139
BHS 240 AP B	32390	32391	32392	238,4	63	50	725	550	60	140	63	139

B **Pompa con Membrane in BlueFlex™**
Pumps with BlueFlex™ diaphragm

MAX		RPM										
		350			450			500			550	
bar	psi	l/min	gpm	HP	l/min	gpm	HP	l/min	gpm	HP	l/min	gpm	HP
BHS 210												
0	0	134,9	35,6	1,3	170,3	45,0	2,3	188,2	49,7	3,0	204,8	54,1	3,8
30	435	128,9	34,1	9,7	164,5	43,5	12,8	183,3	48,4	14,5	200,7	53,0	16,1
40	580	127,6	33,7	12,7	163,6	43,2	16,6	181,9	48,1	18,7	199,5	52,7	20,6
50	725	127,6	33,7	15,6	163,4	43,2	20,4	181,1	47,8	22,9	198,5	52,4	25,3
BHS 240												
0	0	157,0	41,5	1,5	198,3	52,4	2,7	219,1	57,9	3,5	238,4	63,0	4,4
30	435	150,1	39,7	11,3	191,5	50,6	14,9	213,4	56,4	16,9	233,6	61,7	18,7
40	580	148,6	39,3	14,8	190,5	50,3	19,3	211,8	56,0	21,8	232,2	61,3	24,0
50	725	148,5	39,2	18,2	190,2	50,2	23,7	210,8	55,7	26,7	231,1	61,1	29,4

ANNOVI REVERBERI®
The Power of Experience

Annovi Reverberi spa
Via Martin Luther King 3
41122 Modena (Italy)
Tel +39 059 414 411

Fax +39 059 253 505
infoar@annovireverberi.it
www.annovireverberi.it