ASTER ISOL**T**®

NEW



INTERNAL SELF CLEANING SYSTEM
AUTOMATISCHES INNENREINIGUNGS-SYSTEM

PN 40

DRINKING WATER DIN DVGW product TRINKWASSER

ACS

ISO 9227
CORROSION PROOF
240 h TESTED IN SALTY FOG

CONDENSATION PROOF - ANTIKONDENSATIONS

WRAS – Water Regulations Advisory Scheme
WRAS APPROVED PRODUCT

art. 0887P F/F from 1/2 to 2"
IG-IG von 1/2" bis 2"

APPLICATION FIELDS:
The isolating system of the lever ISOL**T**® can be used in different fields, particularly in HVAC systems where it is requested to thermally protect and insulate the pipes.
The tests performed in our laboratory clearly demonstrated that the lever ISOL**T**® is the ideal solution as it generates no condensation.

FEATURES:
- **Special lever « condensation proof » and « drop free » made of polyamide PA6 with internal steel reinforcement**
- **Easy to move and ergonomic shape**
- **Higher thermal insulation**
- **Delivered with 3 replaceable caps (green-blue-red)**
- **Complete range from 1/2" to 2"**
- **Available as a kit on series: GALAXY-MERCURY-VENUS-COMET-ATHENA- ISIS**

For technical details of the valves, please consult the technical data sheets of Aster.

ANWENDUNGSBEREICH:
Das Isolierungssystem den Hebel ISOL**T**® kann es in verschiedenen Bereichen benutz werden, insbesondere in Heizung und Klimatisierungs-systemen, wo ist es gefragt dass die Rohren sehr gut abgedeckt und isoliert werden.
Die Testen dass es in unserem Labor durchgeführt wurden, haben es deutlich demonstriert dass es ISOL**T**® System die ideale Lösung ist, auch da es kein Kondenswasser bleibt.

TÄTIGKEITEN:
- **Sondern Hebel « Kondenswasser frei » und « Tropffrei »werden es in Polyamide PA6 mit innerem Stahl Verstärkung hergestellt.**
- **Einfach zu drehen und ergonomische Form**
- **Hohe thermische Isolierung**
- **Serienmäßig mit 3 austauschbare Käppchen (Grün-Blau-Rot)**
- **Produktpalette von 1/2" bis 2"**
- **Verfügbar auch für die Serien : GALAXY-MERCURY-VENUS-COMET-ATHENA- ISIS**

Für technische Informationen über die Kugelhähne, sehen Sie die Daten blatte der Serie ASTER.

ICIM UNI EN ISO 9001: 2008
ICIM ISO 14001:2004

SECTION / QUERSCHNITT

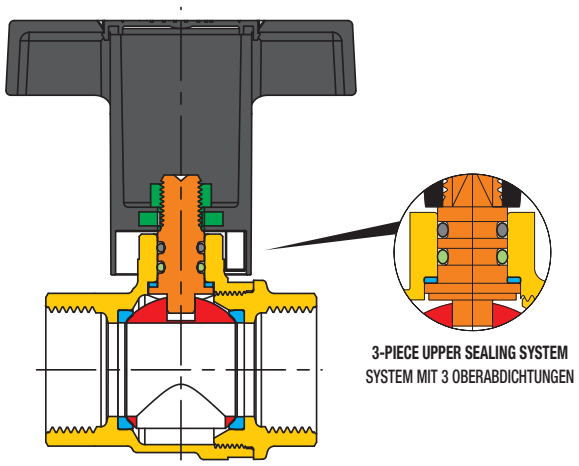

3-PIECE UPPER SEALING SYSTEM
SYSTEM MIT 3 OBERABDICHTUNGEN

DIMENSIONS / ABMESSUNGEN

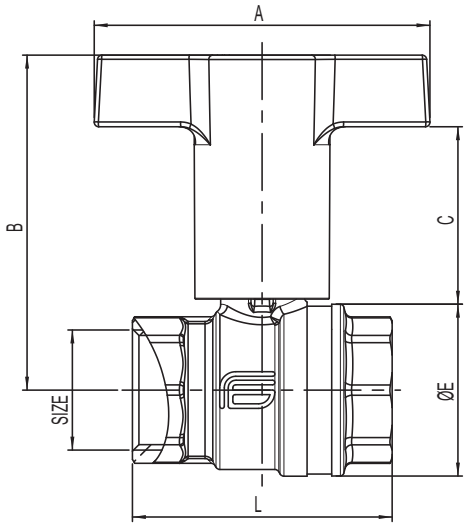

LIST OF COMPONENTS: description/materials/treatments
TEILELISTE: Beschreibung / Werkstoffe / Behandlungen

Body and threaded end Gehäuse und Gewindemuffe		**CW617N (Pb ≤ 2,2% DIN 50930T6) - UBA list**
Stem Betätigungsspindel		**CW617N (Pb ≤ 2,2% DIN 50930T6) - UBA list**
Chromium pl. polished ball Blank verchromte Kugel		**CW617N (Pb ≤ 2,2% DIN 50930T6) - UBA list**
Seats Dichtungen		**PTFE**
O-ring on the stem Oberer O-Ring Spindel		**HNBR**
O-ring under the stem Unterer O-Ring Spindel		**EPDM PEROXIDE** / PEROXID-EPDM
Operating device Betätigungselement		**Polyamide PA6 + 30% glass fiber + internal steel reinforcement** Polyamide PA6 + 30% fiberglass + innere Stahl-Verstärkung
Fixing screw Befestigungsmutter		**zinc plated steel** / zinkstahl
Surface treatment Außenbehandlung	-	**nickel plating outside, plain brass inside** vernickelte Oberfläsche, Rohe Messing innen

SIZE	A	B	C	E	L	P
1/2"	66,5	67,2	36	31	50,1	15
3/4"	75	75	40	38,3	58	20
1"	75	78,8	39,5	46,7	68,8	25
1"1/4	120	105	59,3	56,9	81	32
1"1/2	120	111,2	59,2	69,4	93,2	40
2"	120	121	61	85	110,2	50



3 COLOUR CHANGEABLE CAPS INCLUDED
3 AUSTAUSCHBARE KÄPPCHEN DABEI

PRESSURE/TEMPERATURE DIAGRAM - DRUCK/TEMPERATURDIAGRAMM

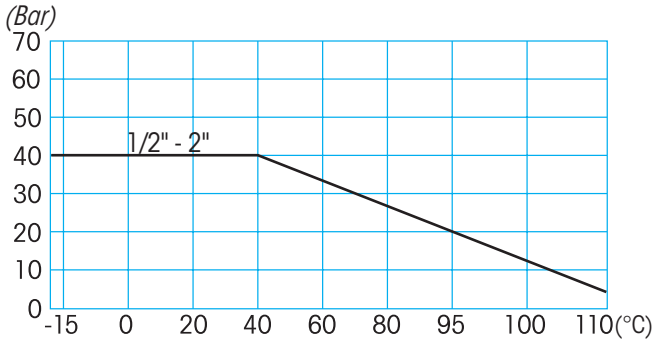

For Specifications about the Pressure-temperature Diagram and installation instructions, see page 460
Für Spezifizierungen bezüglich des Diagrammes Druck-Temperatur und Verwendungsvorschriften, siehe Seite 460