Modello A.C. CLEANER

Versione:
Matricola:
Codice: **11350**

10/12/2013

230 V - 50 Hz | **schuko**

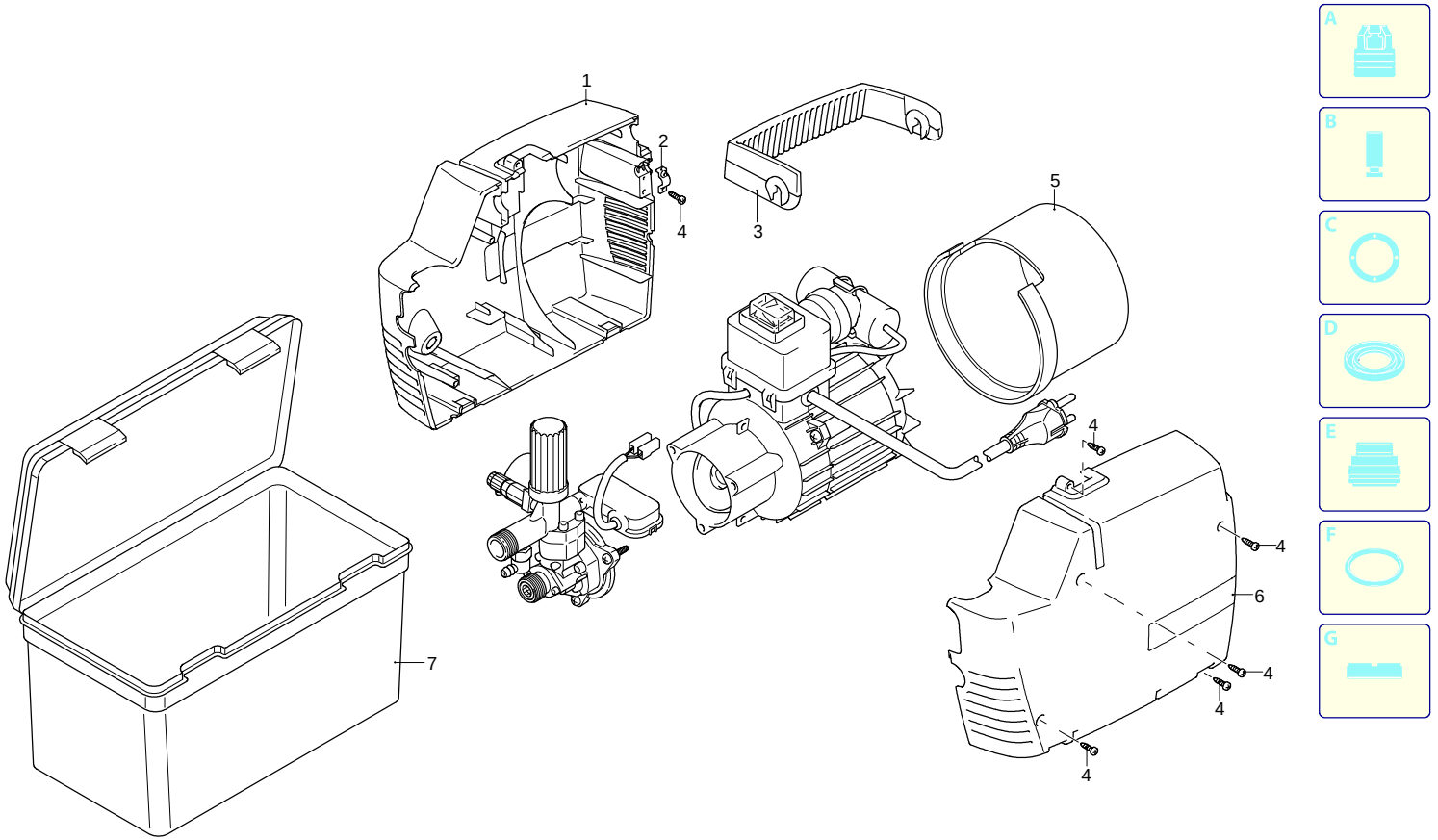

Validità	Pos.	Codice	Denominazione	Q
	1	2100501	Cofano	1
	2	1263020	Morsetto	1
	3	2100510	Manico	1
	5	2100070	Convogliatore	1
	4	2000110	Vite	5
	6	2100491	Cofano	1
	7	50056	Cassetta	1

UN_CE_0781-FU

Modello A.C. CLEANER

Versione:
Matricola:
Codice: **11350**

10/12/2013

230 V - 50 Hz | **schuko**

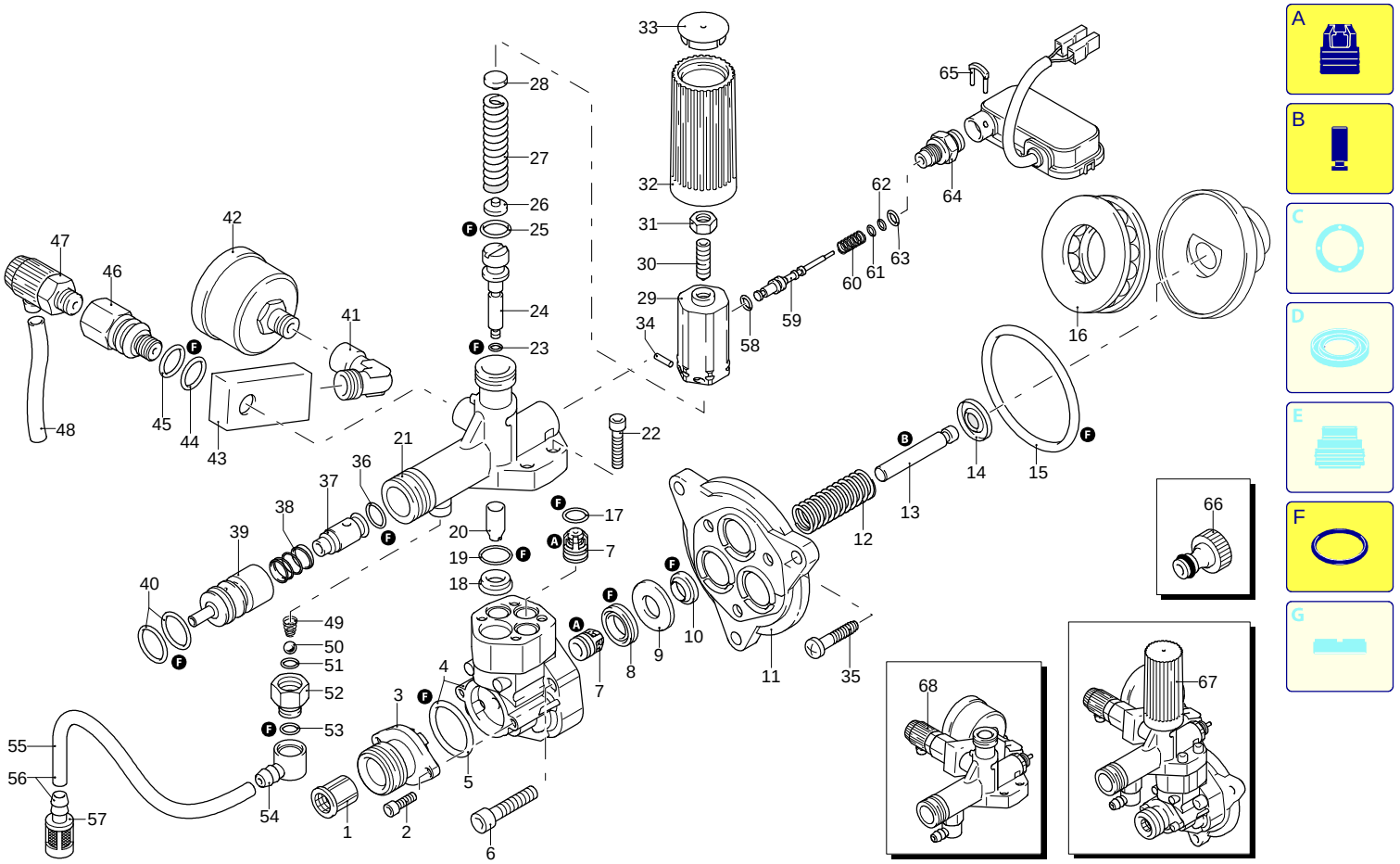

UN_CE_0780-FU

Validità	Pos.	Codice	Denominazione	Q
	1	1340260	Filtro	1
	2	2101000	Vite	2
	3	2100540	Raccordo	1
	4	2122	Testa+OR	1
	5	550350	Guarnizione OR	1
	6	850850	Vite	1
	7	2109052	Valvola	6
	8	2200140	Tenuta acqua	3
	9	2020040	Anello	3
	10	1683500	Tenuta olio	3
	11	2100030	Guida pistone	1
	12	2020150	Molla	3
	13	2100130	Pistone	3
	14	2020140	Piattello	3
	15	850840	Guarnizione OR	1
	16	2021570	Cuscinetto	1
	17	880840	Guarnizione OR	3
	18	2020481	Sede	1
	19	394280	Guarnizione OR	2
	20	1460150	Pistone	1
	21	2021811	Raccordo	1
	22	1260760	Vite	4
	23	1080190	Guarnizione OR	1
	24	2021900	Pistone	1
	25	600180	Guarnizione OR	1
	26	1343450	Piattello	1
	27	1460191	Molla	1
	28	1343000	Piattello	1
	29	1980390	Inserto	1
	30	392840	Vite	1
	31	1060120	Dado	1
	32	1981780	Manopola	1
	33	1981770	Tappo	1
	34	1080070	Spina	1
	35	2100960	Vite	3
	36	2102640	Guarnizione OR	1
	37	1460260	Pistone	1
	38	1540140	Molla	1
	39	2020490	Iniettore	1
	40	800560	Guarnizione OR	2
	41	1465850	Raccordo	1
	42	40035	Manometro	1
	43	2100590	Supporto	1
	44	740290	Guarnizione OR	1
	45	394280	Guarnizione OR	1
	46	2100580	Prolunga	1
	47	2100710	Valvola	1
	48	1270960	Tubo detergente	1
	49	1250270	Molla	1
	50	1250280	Sfera	1
	51	480480	Guarnizione OR	1
	52	2320210	Raccordo	1
	53	480560	Guarnizione OR	1
	54	2320180	Portagomma	1
	55	1262790	Tubo detergente	1
	56	1269115	Premontaggio tubo	1
	57	1341030	Filtro	1
	58	1120680	Guarnizione OR	1
	59	2022040	Asta	1
	60	2021640	Molla	1
	61	2021650	Rondella	1
	62	1260820	Guarnizione OR	1

Modello A.C. CLEANER

Versione:
Matricola:
Codice: **11350**

10/12/2013

230 V - 50 Hz | **schuko**

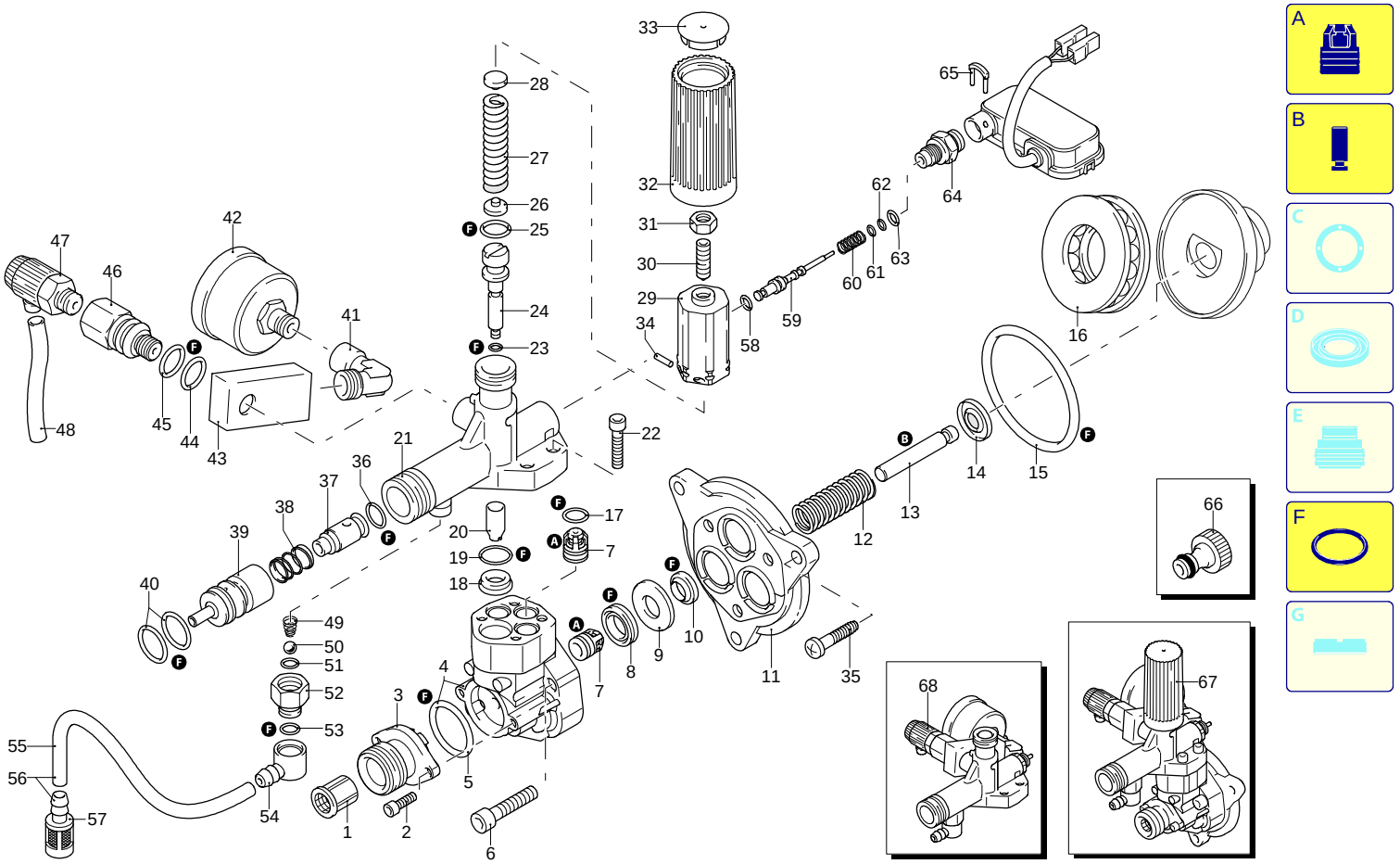

UN_CE_0780-FU

Validità	Pos.	Codice	Denominazione	Q
	63	3700250	Guarnizione OR	1
	64	2021970	Raccordo	1
	65	2021960	Forcella	1
	66	1461470	Raccordo	1
	67	2109404	Premontaggio pompa	1
	68	2109268	Premontaggio raccordo	1
	A	42327	Kit valvole	1
	B	2508	Kit pistoni	1
	F	2656	Kit guarnizioni	1

Modello A.C. CLEANER

Versione:
Matricola:
Codice: **11350**

10/12/2013

230 V - 50 Hz | **schuko**

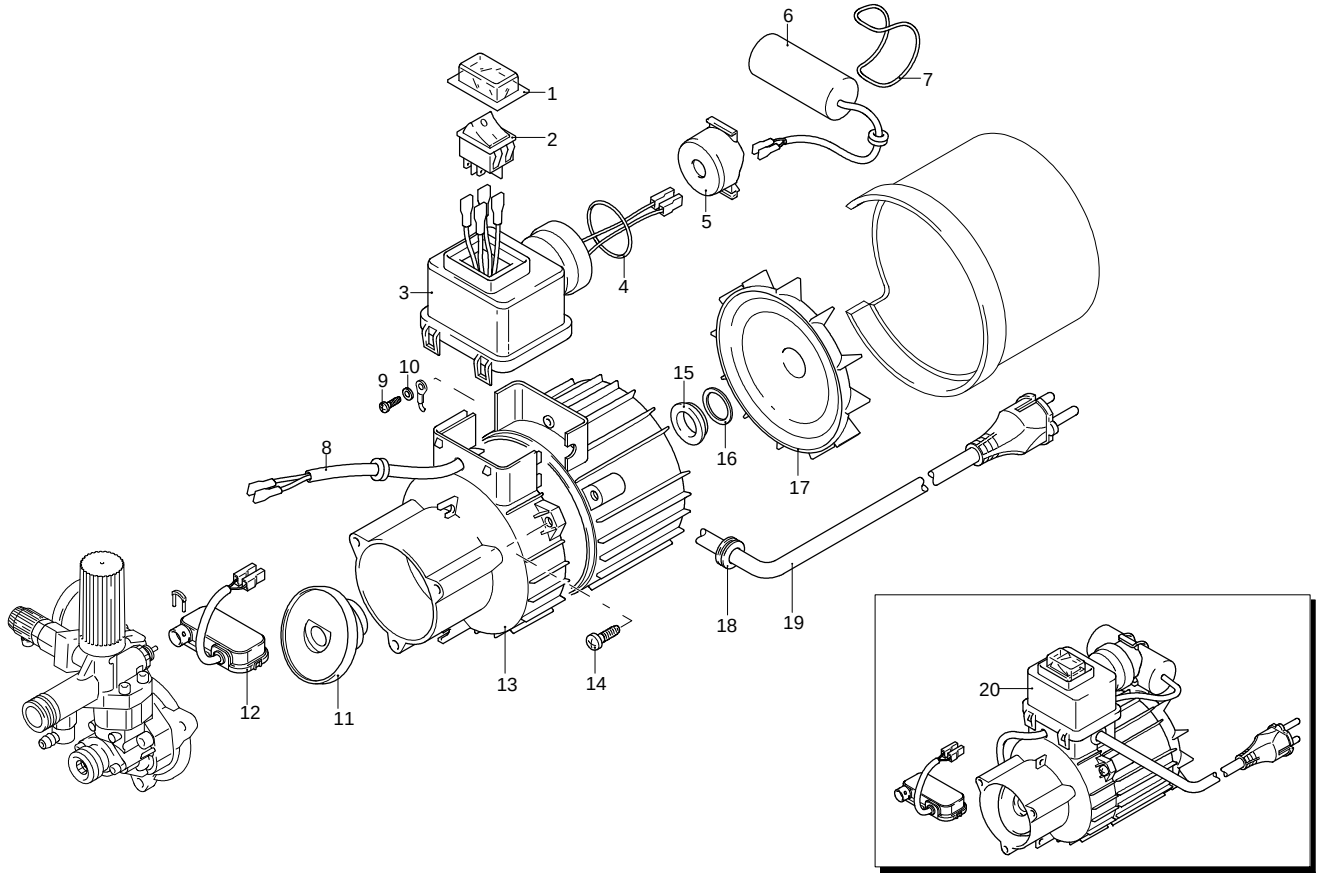

Validità	Pos.	Codice	Denominazione	Q
	1	2100280	Cuffia	1
	2	1682270	Interruttore	1
	3	2100060	Scatola	1
	4	390201	Guarnizione OR	1
	5	2100430	Adattatore	1
	6	2100740	Condensatore	1
	7	2100840	Guarnizione OR	1
	8	2022150	Cavo	1
	9	2020570	Vite	1
	10	1262400	Rondella	1
	11	2100620	Piattello	1
	12	2029738	Premontaggio scatola TSS	1
	13	2109204	Premontaggio corpo pompa	1
	14	2100980	Vite	3
	15	1340350	Tenuta	1
	16	2020850	Rondella	1
	17	1680250	Ventola	1
	18	2100110	Passacavo	1
	19	2200090	Cavo	1
	20	4436	Motore	1

UN_CE_0782-FU

Modello A.C. CLEANER

Versione:
Matricola:
Codice: **11350**

10/12/2013

230 V - 50 Hz | **schuko**

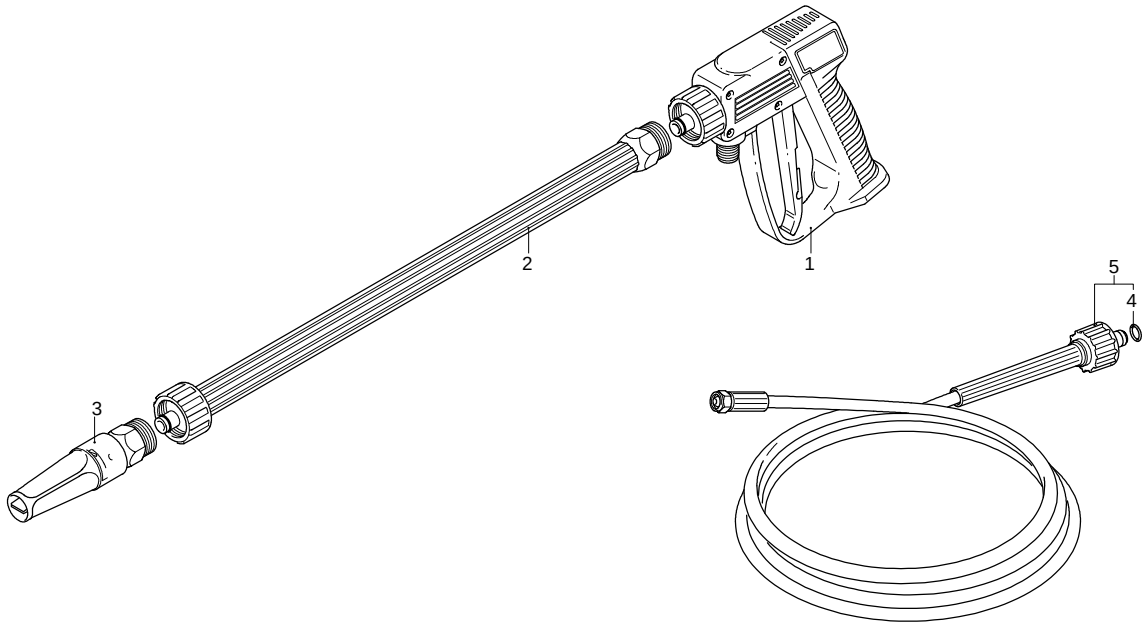

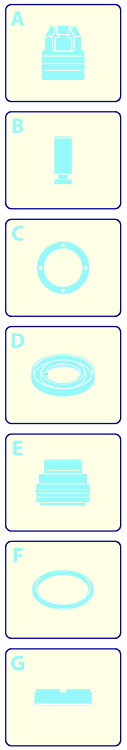

Validità	Pos.	Codice	Denominazione	Q
	1	40000	Pistola	1
	2	40002	Lancia	1
	3	40007	Testina	1
	4	2000770	Guarnizione OR	1
	5	1271730	Tubo alta pressione	1

UN_CE_0783-FU