UDOR WATER POWER

Serie / *Series*

ZETA 100

976400

PUMP ZETA 100 1C

KIT 625		KIT 641		KIT 547	
870010		6062D8		606248	
✱		■		●	
CODICE *CODE*	Q.TA' *Q.TY*	CODICE *CODE*	Q.TA' *Q.TY*	CODICE *CODE*	Q.TA' *Q.TY*
090314	1	110127	6	010204	3
090320	3	6063Q5	6	030143	3
110127	6				

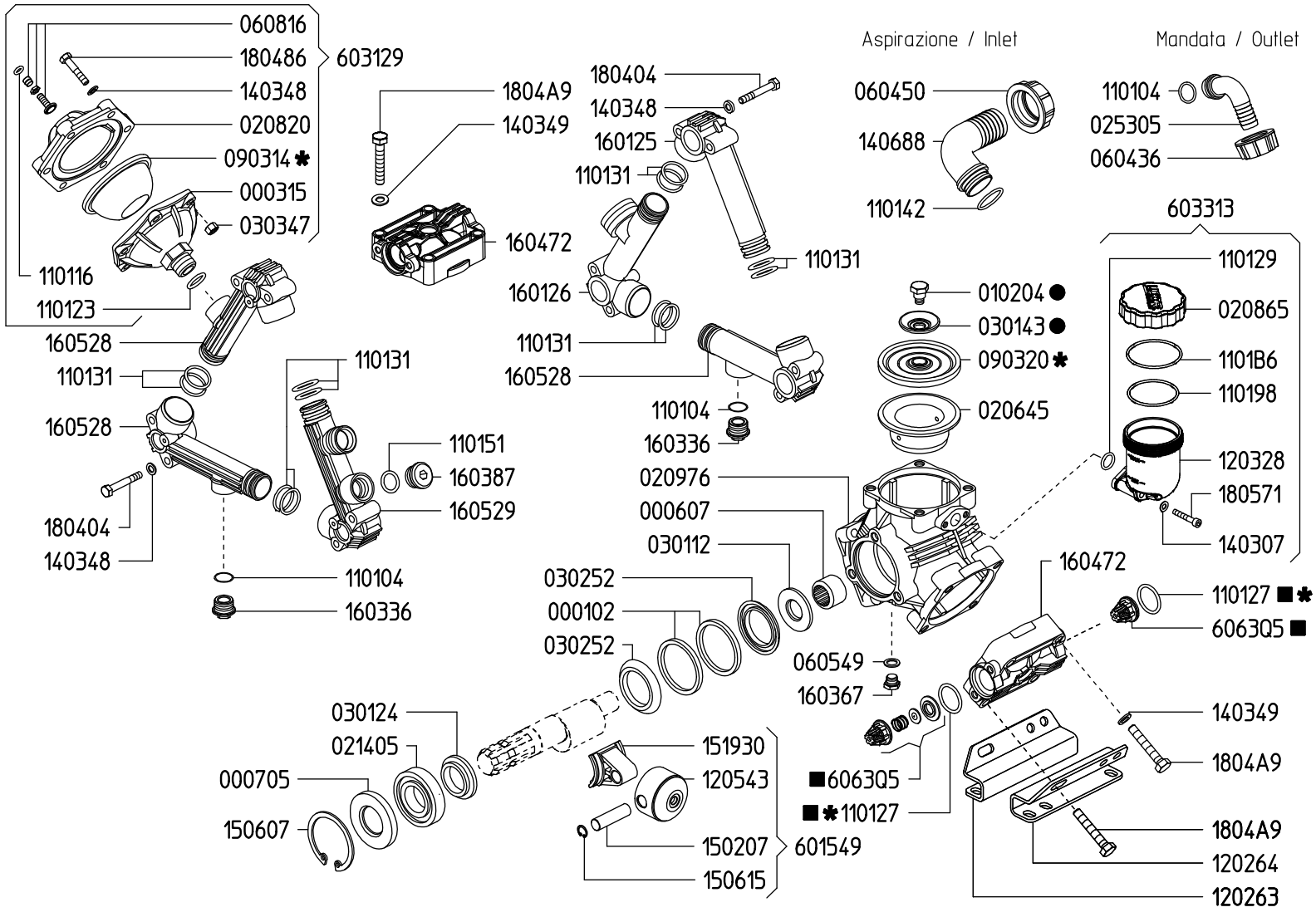

VERSIONI / *VERSIONS*

ZETA 100 1C

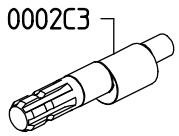

ZETA 100 VA

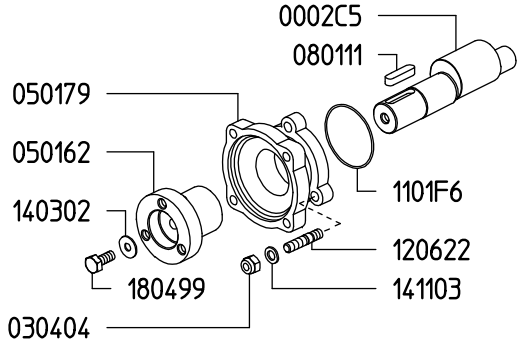

ZETA 100 MI-1"

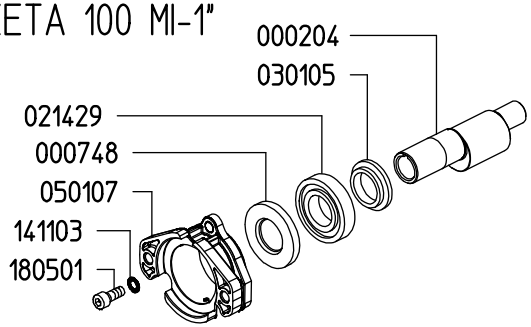

ZETA 100 TS 1C

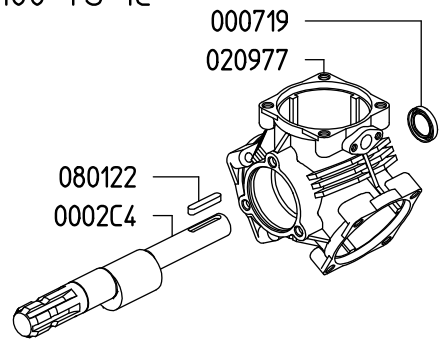

Rev.23-00