UDOR WATER POWER

Serie / *Series*

ZETA 85

976300

PUMP ZETA 85 1C

KIT 597		KIT 641		KIT 547	
606297		6062D8		606248	
✱		■		●	
CODICE *CODE*	Q.TA' *Q.TY*	CODICE *CODE*	Q.TA' *Q.TY*	CODICE *CODE*	Q.TA' *Q.TY*
090320	3	110127	6	010204	3
110127	6	6063Q5	6	030143	3

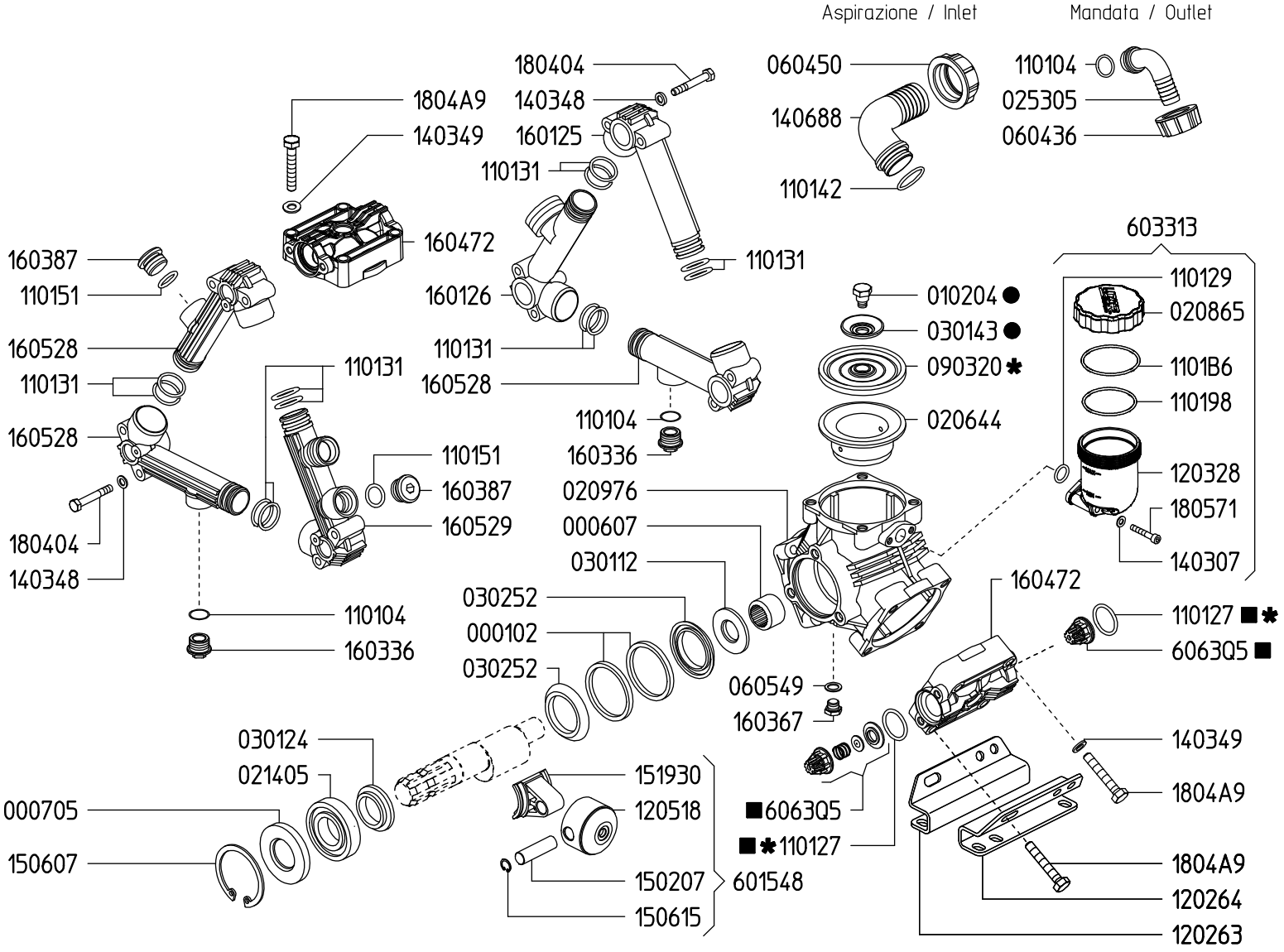

VERSIONI / *VERSIONS*

ZETA 85 1C

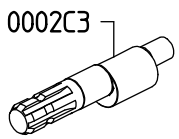

ZETA 85 VA

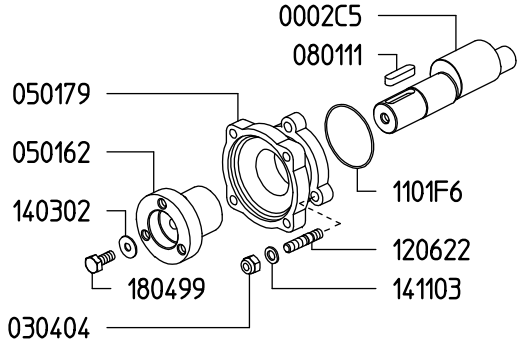

ZETA 85 MI-1"

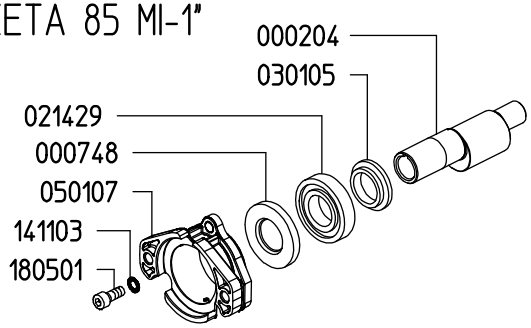

ZETA 85 TS 1C

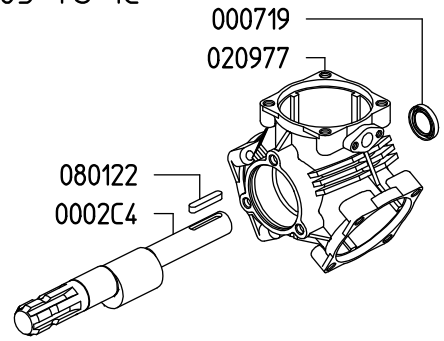

Rev.23-00