ANNOVI REVERBERI®

AR Spray 16

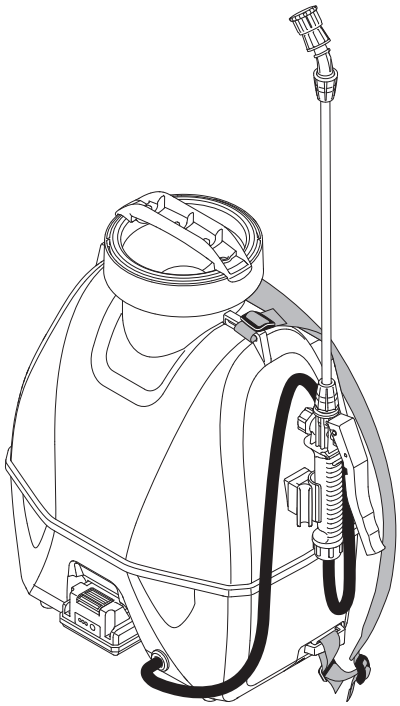

Battery sprayer
Original instructions — EN

Irroratore a batteria
Istruzioni originali — IT

Batteriesprühgerät
Übersetzung der Originalanleitung — DE

Rociador de batería
Traducción de las instrucciones — ES

Pulvérisateur à batterie
Traduction des instructions originales — FR

Pulverizador de bateria
Tradução das instruções originais — PT

cod. 95902 - AJ

www.annovireverberi.it

95902_KK_Manual_AR_sprayer_INNER.indb 1 2021/2/1 下午12:25

EN	*Please read these instructions carefully before use. Please retain these instructions for future reference. In case of problems or difficulties, please contact the consumer helpline:* ***supporth@annovireverberi.it*** ***Page: 6***
IT	*Leggere attentamente queste istruzioni prima dell'uso. Conservare queste istruzioni per future consultazioni. In caso di problemi o difficoltà, contattate l'helpline consumatori:* ***supporth@annovireverberi.it*** ***Pagina: 12***
DE	*Lesen Sie bitte diese Bedienungsanleitung vor Gebrauch aufmerksam durch. Bewahren Sie diese Bedienungsanleitung sorgfältig auf, damit Sie sie auch später zu Rate ziehen können. Wenden Sie sich im Falle von Problemen bitte an die Verbraucher-Hotline:* ***supporth@annovireverberi.it*** ***Seite: 18***
ES	*Leer atentamente estas instrucciones antes de usar el equipo. Guardar estas instrucciones para poder consultarlas en el futuro. En caso de problemas o dificultades, ponerse en contacto con el servicio de asistencia al cliente:* ***supporth@annovireverberi.it*** ***Página: 24***
FR	*Lire attentivement ces instructions avant emploi. Conserver ces instructions pour toute consultation à venir. En cas de problèmes ou de difficultés, contacter l'assistance consommateur :* ***supporth@annovireverberi.it*** ***Page : 30***
PT	*Leia atentamente estas instruções antes de utilizar o aparelho. Conserve estas instruções para consultas futuras. Em caso de problemas ou dificuldades, contacte a helpline de atendimento aos consumidores:* ***supporth@annovireverberi.it*** ***Página: 36***

Spare parts/parti di ricambio/ Ersatzeile /Piezas de repuestos/Pièces détachées/Peças

Description/Descrizione/Beschreibung/Descripción/Description/Descrição	Ref. in fig. 1/Rif. in fig. 1/Ref. in Abb. 1/Ref. en la fig. 1/Réf. dans la fig. 1/Ref. na fig. 1	AR CODE CODICE AR CODE AR CÓDIGO AR CODE AR CÓDIGO AR	
Gun, filter/Pistola, filtro/Pistole, filter/ Pistola, filtro/Pistolet, filtre/Pistola, filtro MESH: 14PPI	A12-A13-A15-A16	5320010	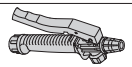
Plastic gun bar/Lancia in plastica/Kunststofflanze/ Lanza de plástico/Lance en plastique/Lança de plástico	A11	5320020	
Metal gun bar/Lancia in metallo/Metalllanze/ Lanza de metal/Lance en métal/Lança de metal	A11	5320170	
Nozzles/Ugelli/Düsen/ Boquillas/Buses/Bicos	B1-B2-B3-B4	5320030	
Battery/Batteria/Akku/ Batería/Batterie/Bateria	A8	5320040	
Battery pack charger/Caricabatteria/Ladebuchse Akku/Toma de carga de la batería/ Prise de chargement batterie/Tomada de recarga da bateria	A9	5320050	
Outlet hose/Tubo di mandata/Druckschlauch/ Tubo de impulsión/Tuyau de refoulement/Mangueira de saída	A17	5320080	
Pump filter/Filtro pompa/Pumpenfilter/ Filtro de la bomba/Filtre pompe/Filtro da bomba MESH: 30PPI	A4	5320090	
Switch button/Interruttore/Schalter/ Interruptor/Interrupteur/Interruptor	A5	5320110	
Cap with handle/Tappo con impugnatura/Verschluss mit Griff/ Tapón con empuñadura/Bouchon avec poignée/Tampa com empunhadura	A1	5320130	
Inlet filter/Filtro di ingresso/Filter am Einlauf/ Filtro de entrada/Filtre d'entrée/Filtro de entrada MESH: 25PPI	A2	5320140	



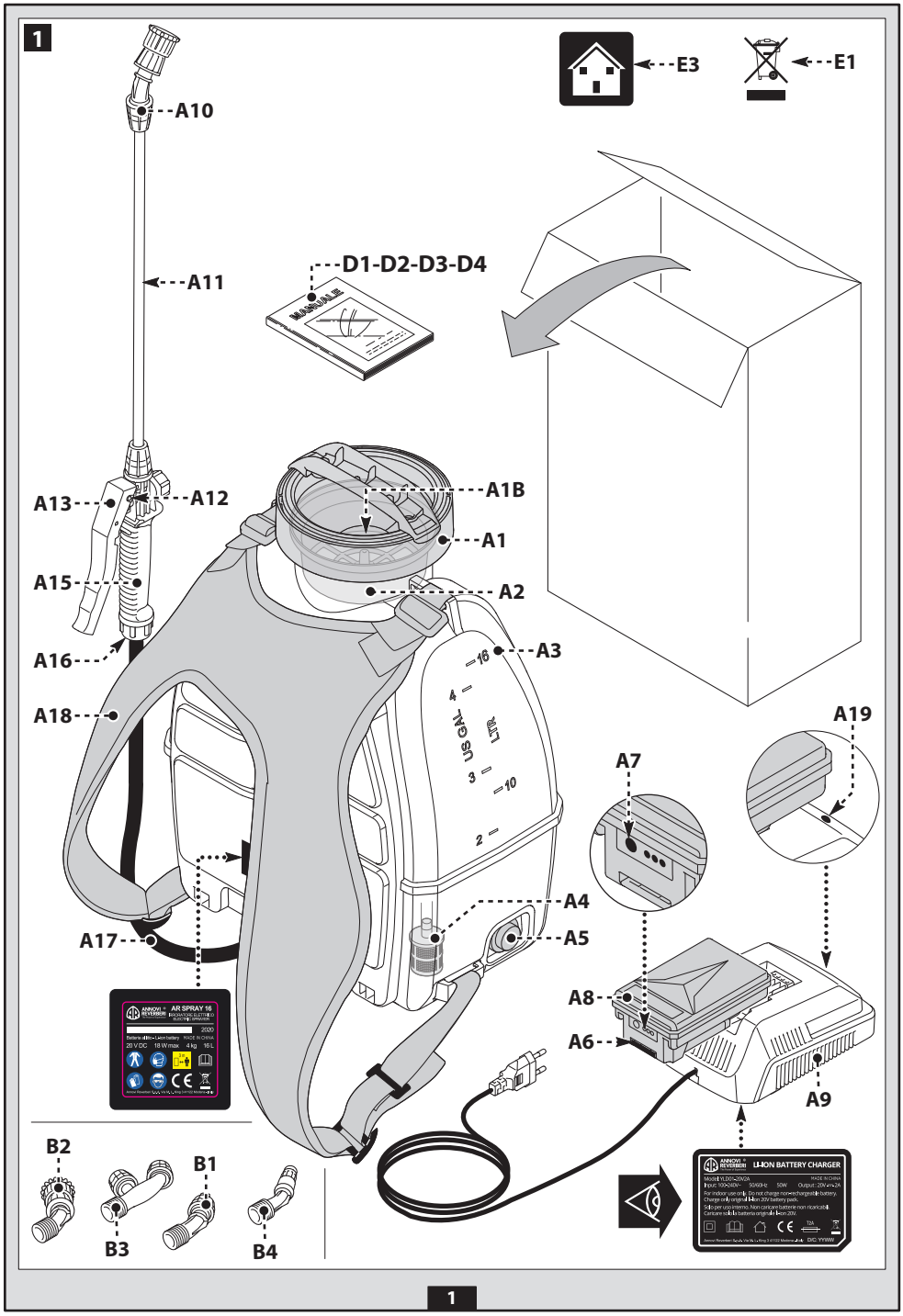
1
A10
A11
D1-D2-D3-D4
MANUALE
E3
E1
A13
A12
A1B
A1
A15
A2
A16
A3
A18
A19
A7
A4
A17
A5
A8
A6
A9
B2
B1
B3
B4
AR SPRAY 16
LI-ION BATTERY CHARGER

1

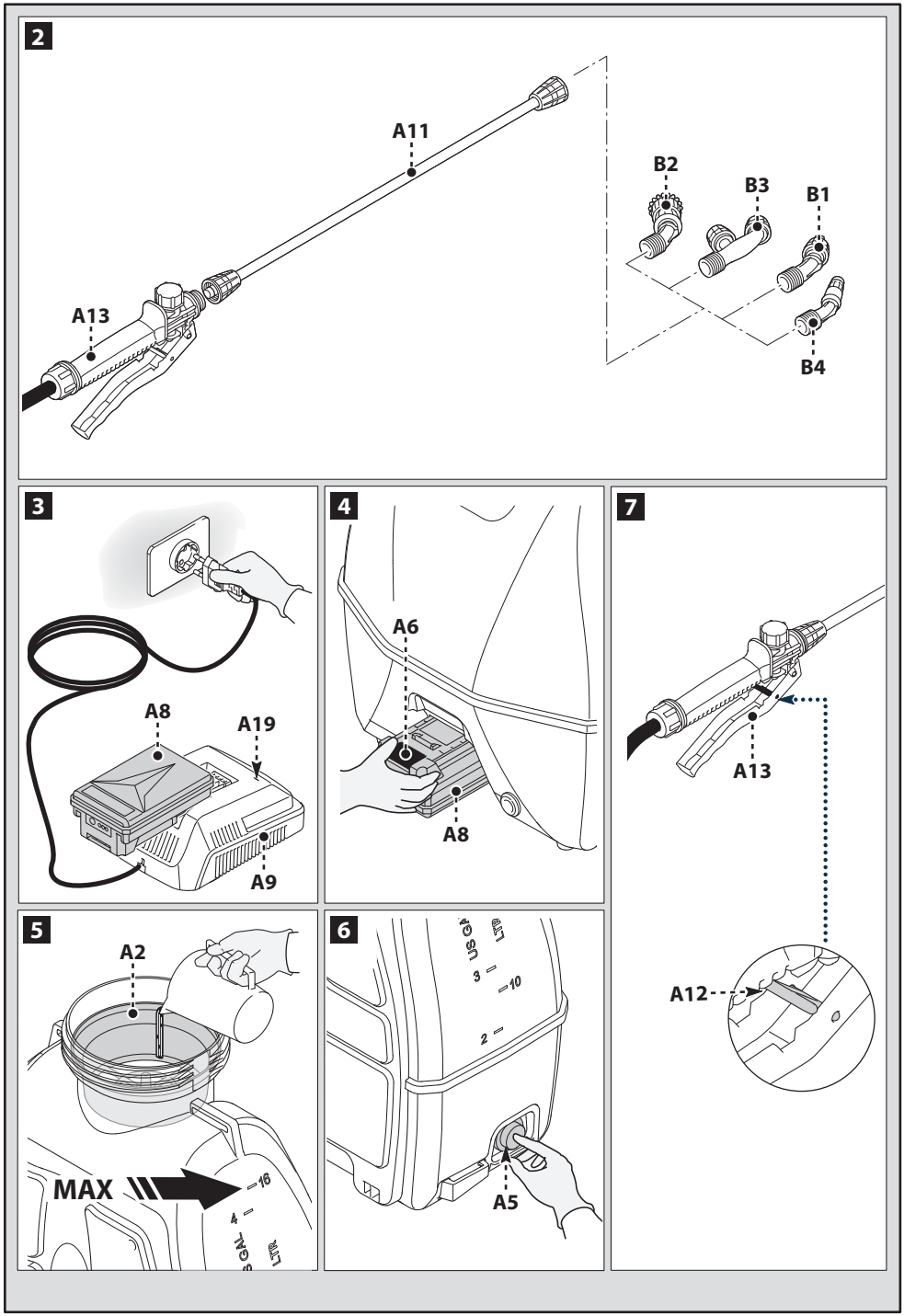
2
A11
A13
B2
B3
B1
B4
3
A8
A19
A9
4
A6
A8
7
A13
A12
5
A2
MAX
6
A5

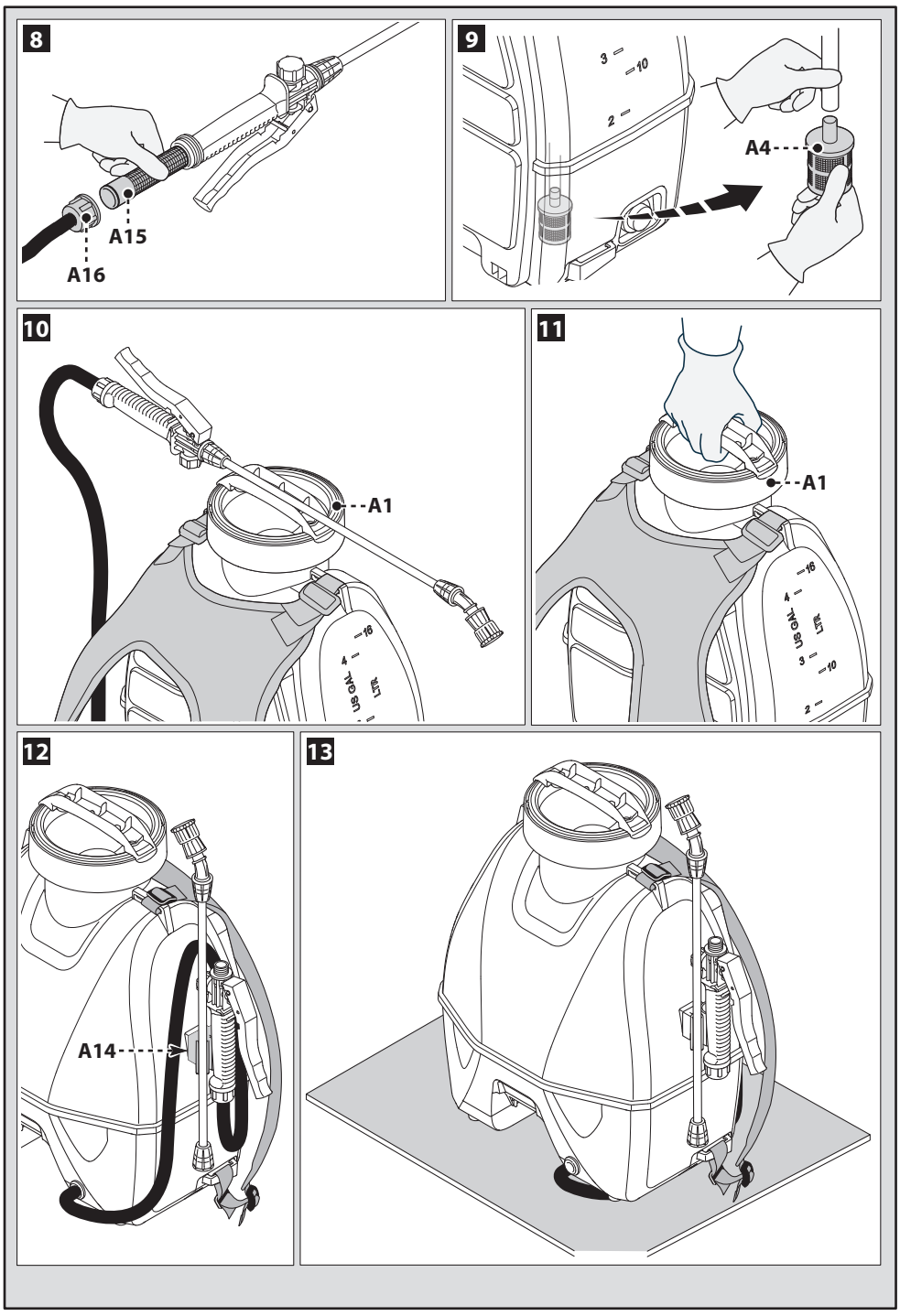
8
A15
A16
9
A4
10
A1
11
A1
12
A14
13

1 SAFETY INSTRUCTIONS

1.1 Please read this manual carefully before use to learn the operation method and operation specification of the machine.

2 SAFETY DECALS / INFORMATIVE DECALS

2.1 Comply with the recommendations of the decals affixed to the appliance. Check that they are present and legible; otherwise, fit replacements in the original positions.

Warning - Danger

Please read these instructions carefully before use.

The appliance must not be disposed of as household waste; it may be returned to the dealer on purchaseof a new appliance. The appliance's electrical and electronic parts must not be reused for improper uses because they contain substances which constitute health hazards.

ON/OFF Switch

This product is rated in insulation class II. This means that it has reinforced or double insulation.

EN

Indicates that the appliance is intended for household use.

The batteries included in the equipment can be disposed of along with it. Do not throw the used batteries on the fire and do not dispose of them in the environment, but take them to special disposal centres. Do not dispose of them with domestic waste.

CE Symbol. Indicates that the appliance complies with the relevant EU directives.

Wear eye protection.

Wear respiratory protection.

Wear protective gloves.

Wear safety clothing.

Keep bystanders away when spraying.

Risk of explosion. Keep the appliance and the batteries far from heat sources and fire.

Do not expose them to temperatures over 45°C.

3 WARNINGS

Warning - Danger!
Follow the safety instructions to prevent serious personal injury or property damage.
Please note that there is a risk of damage to the appliance or its individual components.

3.1 SAFETY WARNINGS OF THE APPLIANCE

3.1.1 Do not use this appliance in the range of their activities unless the personnel wear protective clothing, such as eye protection (goggles or face shield) and respiratory protection.

3.1.2 Do not shower yourself or others with water in order to clean your clothes, shoes and socks.

3.1.3 Children, teen-agers, pregnant women and untrained personnel shall not use this appliance. Keep the appliance far from children and pets.

3.1.4 Do not spray close to fish aquariums.

3.1.5 Do not use in case of tiredness, illness or under the effect of alcohol, drugs or medicines that can affect physical and mental state.
3.1.6 Do not eat, drink or smoke while using the appliance. Do not breathe drops of chemical solutions. In case of contact and/or inhalation contact a doctor.
3.1.7 Do not use the appliance if parts are damaged and/or not in good conditions. Use only original parts recommended by the manufacturer.
3.1.8 Do not tamper, modify or pressurize the appliance by other devices.
3.1.9 Use the appliance in well airy and illuminated areas.
3.1.10 Do not use the appliance in places where there is a danger of explosion or fire.
3.1.11 Do not operate the appliance at high temperature for a long time.
3.1.12 Do not point the nozzle at the live equipment or the appliance itself, to avoid a risk of short circuit.
3.1.13 Do not wash the appliance in water or spray water against it.
3.1.14 Do not use solvents, strong acids, strong bases and/or flammable liquids with the appliance.
3.1.15 Do not use the spray at below 0 °C or when frozen. The frost damage is not covered by the warranty!
3.1.16 Strictly follow the safety instructions for pesticides.
3.1.17 Use exclusively products approved by local authorities and follow strictly the instruction given on the packaging by the producers.
3.1.18 Do not disperse chemical solutions. Do not disperse water and solutions when rinsing and cleaning the appliance.
3.1.19 After using the appliance wash hands, face and clothes.

3.2 SAFETY WARNINGS OF THE BATTERY AND BATTERY CHARGER

EN

3.2.1 Do not disassemble or tear the battery case. Do not hit it or drop it. Damaged batteries can cause serious danger.
3.2.2 Do not expose the battery to heat or fire. Do not expose it to direct sunlight. Do not leave it inside vehicles. Do not expose it to temperatures over 45°C. Risk of explosion.
3.2.3 A battery used incorrectly can cause vapours to leak out. Ventilate the room and consult a doctor if necessary.
3.2.4 Keep batteries and electrical equipment out of the reach of children. It is good practice to keep children away from electrical equipment.
3.2.5 Do not put any metal objects into the battery compartment. Do not put the battery away with other metal objects (like the tool box) or with other batteries. Risk of generating a short circuit.
3.2.6 Use the battery charger in closed rooms sheltered from rain and humidity. Prevent possible electric shocks.
3.2.7 Always keep the battery charger clean. Dust and dirt prevent correct charging.
3.2.8 Before use, always check the battery charger, cable and plug. Do not use it in the event of damage or faults. Never open the battery charger and only have it repaired by qualified staff and only with original spare parts.
3.2.9 Do not use the battery charger on easily flammable surfaces (e.g. paper, fabric, wood, etc.) or in flammable or explosive environments. Prevent any fires due to overheating.
3.2.10 Charge the battery at room temperature between 10°C and 35°C. Lower or higher temperatures can damage the battery and inhibit normal charging.
3.2.11 Unplug the battery charger when not in use. Do not leave the battery charger switched on with the battery completely charged. Prevent possible accidents.
3.2.12 It is normal for the battery charger and the battery to heat up while being charged. However, both must be left to cool down to room temperature between consecutive charging. High temperatures can cause damage or explosion of the battery.
3.2.13 Replace batteries that have come to the end of their use cycle. If the battery loses its charge very quickly and/or the charging cycles are very short, it means that it is nearly dead and therefore needs replacing.
3.2.14 Only replace it with original batteries, of the same type and characteristics as the one supplied with the tool. The use of batteries of different types and voltages can damage the tool and cause danger. Only buy original spare parts.
3.2.15 The battery has auto reset thermal protection, which prevents charging should the temperature be too high. Disconnect the battery from the charger for a few minutes before charging it again. Charging will start again automatically when the temperature has returned within the safe range of values.



3.2.16 The power supply voltage of the battery charger must match that indicated on the technical data nameplate. Do not use any other type of power supply.
3.2.17 It is advisable to install a trip switch on the electrical power supply line. Consult your electrician.
3.2.18 Do not damage or tread on the power supply cable. Do not pull the battery charger by the cable. Do not pull the cable in order to unplug it from the power supply.
3.2.19 Any extension cable must have a higher section than that of the battery charger cable and correctly sized according to its length.
3.2.20 If the appliance is blocked because the battery runs out, do not continue to press the switch button, otherwise the battery fails hopelessly.
3.2.21 Do not fully discharge the battery. When the battery is almost discharged, recharge it immediately.

4 GENERAL INFORMATION (PAGE 3)

4.1 Use of the manual
This manual forms an integral part of the appliance and should be kept for future reference. Please read it carefully before installing/using the unit.
If the appliance is sold, the seller must pass on this manual to the new owner along with the appliance.

4.2 Delivery
The appliance is delivered partially assembled in a cardboard box.
The supply package is illustrated in fig.1.

4.2.1 Documentation supplied with the appliance
- **D1 Use and maintenance manual**
- **D2 Safety instructions**
- **D3 Declaration of conformity**
- **D4 Warranty regulations**

EN

4.3 Disposing of packaging
The packaging materials are not environmental pollutants but must still be recycled or disposed of in compliance with the relevant legislation in the country of use.

5 TECHNICAL INFORMATION (PAGE 3)

5.1 Intended use
The appliance is intended for use as a sprayer for liquid solutions only, in compliance with the descriptions and safety precautions contained in these instructions.

5.3 Main components:

A1 Cap with handle	A6 Battery pack release button	A12 Lock catch	A18 Shoulder straps
A1B Cap valve	A7 Battery charge indicator	A13 Gun trigger	A19 Charging indicator
A2 Inlet filter	A8 Battery pack	A14 Gun hook	B1 Flat fan nozzle
A3 Tank body	A9 Battery pack charger	A15 Gun filter	B2 Adjustable shower nozzle
A4 Pump filter	A10 Outlet fitting	A16 Gun nut	B3 Dual mist nozzle
A5 Switch button	A11 Gun bar	A17 Outlet hose	B4 Cone to jet nozzle

5.4 Safety devices
Switch button (A5): the starter device prevents accidental use of the appliance.

6 INSTALLATION (PAGE 4)

⚠ **Warning - danger!**
All installation and assembly operations must be performed with the appliance disconnected from the battery.
The assembly sequence is illustrated on page 4.

6.1 Assembly
Remove the parts of the sprayer from the box. Install the gun bar (A11) and one of the nozzles (B1, B2, B3, B4) on the gun handle (A13, fig. 2). There are 4 different nozzle availabe: flat fan (B1, blue), adjustable shower (B2, orange), dual mist (B3, red) and cone to jet (B4, black). Choose the desired nozzle and tighten it to the outlet fitting (A10).

6.2 Battery charging

⚠ **IMPORTANT! Before using the device it is necessary to fully charge the battery. Do not fully discharge the battery to keep it efficient.**

⚠ **IMPORTANT! Recharge only with the battery charger indicated by the manufacturer. An inappropriate battery charger can cause a fire hazard when used with other battery units.**

Warning - danger!

Check that the electricity supply voltage and frequency (V/Hz) correspond to those specified on the data plate See pag.1

Plug the battery pack charger (A9) to the power supply and insert the battery pack (A8) (fig. 3). During the charge, the charging indicator led (A19) flashes. When the battery is fully charged, the led on the battery pack charger turns steady green; insert the battery pack (A8) into the slot (fig. 4). The battery has been charged before delivery. However, it will discharge automatically during transportation and storage. It is recommended to recharge it before the first use. There is a charge level indicator (A7) on the battery pack: pressing the charge level button the charge level is showed with three, two or one green led depending on the charge level. To extract the battery pack (A8) from the battery charger (A9) or the appliance, press the release button (A6). If the charging indicator (A19) is steady red, disconnect the battery and let it cool down, then repeat the charging procedure. If the charging indicator (A19) keeps steady red replace the battery pack.

IMPORTANT! Recharge the battery after each use. In case of no-use, charge the battery every 3 months. If the performances decrease significantly, recharge the battery. After a certain period of use, the battery must be replaced. The battery lifetime is influenced by several factors: charge/discharge cycles, heavy-duty use, aging since manufacturing date, lack of charge and care, storage at high temperatures.

7 INFORMATION ON USE OF THE APPLIANCE (PAGE 4)

7.1 Preparation

Fill the tank body (A3). Test the sprayer with fresh water before adding chemicals. Prepare the solution in an external container. Pour the solution in the tank through the inlet filter (A2, fig. 5). Do not fill the tank over the maximum quantity, that is 16 litres. Close the cap (A1) firmly. In case of a change of liquid, clean the tank with fresh water. Do not disperse the rinsing solution. Keep the appliance at a comfortable height to put it on shoulders. Adjust shoulder straps (A18) before use.

7.2 Start-up

Press the switch button (A5, fig. 6). Press the trigger (A13) to start the flow; push the lock catch (A12) to keep it on (fig. 7).

EN

Warning - danger!

Hold the gun component firmly in both hands. Make sure the base is firm and safe. Operate the machine upright. Do not cover the machine or use it in a poorly ventilated room.

IMPORTANT! Avoid operating the appliance without water, which may cause damage to the pump. Solutions must not have temperature higher than 40°C.

7.3 Stopping operation (Pauses)

Release the trigger (A13) to put the device in stand-by.

7.4 Finishing work

Release the trigger (A13), turn off the appliance. Put the remaining solution in an external container and store it according to the instructions given by the producers. Do not disperse the remaining solution after use. Rinse the appliance with fresh water and dry it after use and before storage to greatly extend lifetime. Many spray liquids will dry out and harden if left in the tank, blocking the nozzle, the valve and the hose. Remove the battery pack when the machine is unattended.

8 MAINTENANCE

Warning - danger!

All installation and assembly operations must be performed with the appliance disconnected from the battery.

Always switch off the appliance and disconnect the battery before any servicing or maintenance work. Repairs and work on electrical systems may only be carried out by the Service Centre.

Do not change the original structure of the product or the connection of the power cord. The O ring and washer are wear parts. The replacement frequency depends on the service time, the spray materials used, and whether the sprayer is cleaned regularly.

Warning - danger!

Never use abrasive detergents, glass detergents or universal detergents! Never immerse the sprayer in water. Clean the appliance and plastic accessories with a standard synthetic material detergent. Rinse the tank and accessories with water if necessary and dry them before reuse.

8.1. Maintenance of the battery pack

Please pay attention to the charge of the battery pack. Charge in time in case of low battery. In the case of long-term power loss, the battery performances will be lowered. After a long period of storage, the battery needs to be charged and discharged many times for maximum performance.

8.2 Charging and storage of the battery

To extend the service life of the battery, avoid charging immediately after a full discharge and cool the battery pack for a few minutes. In order to ensure

the constant temperature operation of the product and extend the working time and service life of the battery, avoid using it when the battery surface is hot.

8.3 Filters and valve cleaning

Keep always filters clean. Clean inlet filter (A2) after every use. If the fluid flow seems reduced, please unscrew the nut at the base of the gun (A16), and clean the gun filter (A15) with fresh water (fig. 8). Also, open the cap (A1) and check the pump filter (A4) placed at the bottom of the tank body (A3), and clean it with fresh water (fig. 9). If the tank tends to vacuum clean the cap valve (A1B) with fresh water.

9 TRANSPORT AND STORAGE (PAGE 41)

Warning - danger!

All installation and assembly operations must be performed with the appliance disconnected from the battery. Store the accessories as shown in fig. 10. Transport the machine as shown in fig. 11. After finishing work, clean the appliance and disassemble the accessories; store them on the hook (A14, fig. 12). Take care to not to damage the appliance during transport. Store it on a flat and stable surface (fig. 13). Empty the appliance in case of transport and storage. Store the appliance in a dry place and do not never leave it outdoor. Protect it from freezing.

10 TROUBLESHOOTING

Problem	Possible causes	Remedy
The appliance does not switch on	Battery empty	Fully charge the battery
	Battery not correctly inserted in the appliance housing	Take out the battery and insert it correctly
	The battery has overheated and the internal auto reset protection has cut in	Wait for the battery to cool down
	Appliance or battery faulty	Replace the battery and/or contact an authorised service centre
The battery does not charge	Charger not correctly connected to the battery	Take out the charger and insert it correctly
	Battery charger or battery not ready for charging. Battery overheated.	Wait for the battery to cool down
	Battery charger or battery faulty	Replace the charger and battery and/or contact an authorised service centre
The appliance stops while working	Battery empty	Fully charge the battery
	The battery has overheated and the internal auto reset protection has cut in	Wait for the battery to cool down
The pumps is under pressure but the liquid does not come out	Filters or lance nozzle are clogged	Check and clean the nozzle or the filters
	Filters fouled or not correctly fitted	Clean filters / Fit filters correctly
	Tank empty	Fill the tank
The tank tends to vacuum:	Cap valve is clogged	Remove the valve from the cap and clean it

EN

EC Declaration of conformity

We, Annovi Reverberi S.p.A, of Bomporto (Modena), Italy, declare that the following Annovi Reverberi appliance(s):

Designation of appliance: Sprayer

Model No.: **AR SPRAY 16**

Rated power: **18 W**

is (are) compliant with the following European directives:
2006/42/EC, 2009/127/EC, 2014/35/EU, 2014/30/EU, 2011/65/EU, 2015/863/EU
and was (were) produced in compliance with the following norms or standardised documents:
EN 19932-1, EN 19932-2, EN 12100, EN 55014-1, EN 55014-2, EN 61000-3-2, EN 61000-3-3, EN 62233, EN 50581.
Name and address of the person responsible for issuing the technical file: Stefano Reverberi / AR Managing Director
Via ML King, 3 - 41122 Modena, Italy

Date: 01.08.2020
MODENA (I)
Stefano Reverberi

Managing Director

WARRANTY

The validity of the warranty is in accordance with the relevant legislation in the country where the product is sold (unless otherwise stated by the producer).
The warranty covers materials, construction and conformity defects during the warranty period, during which time the manufacturer will replace defective parts and repair the product if not excessively worn, or replace it.
The warranty does not cover components subject to normal wear and tear (filters, or accessories such as the hose, o-rings, battery, charger, etc.);
The warranty does not cover defects caused by or arising from:

- improper use, misuse, negligence,
- professional use or hire, if the product was sold for domestic use,
- failure to comply with the maintenance instructions provided in this manual,
- repair by unauthorised staff or centres,
- use of non-genuine parts or accessories,
- damage caused by transport, by dirt or foreign bodies, accidents,
- storage or warehousing problems.

Proof of purchase must be submitted to obtain warranty cover.

For assistance, contact the point of sale where your appliance was purchased.

	Technical Data	Unit	AR SPRAY 16
Appliance	Motor power	W	18
	Tank capacity	L	16
	Net weight	kg	4.0
	Gross weight	kg	5.4
	Max pressure	MPa	0.5

	Flat fan nozzle (Ø1.8mm) (B1)	Adjustable shower nozzle (4*Ø0.9mm) (B2)	Dual mist nozzle (2xØ1.3mm) (B3)	Cone to jet nozzle (Ø1.4mm) (B4)
Color	Blue	Orange	Orange	Black
Pressure	2.2±0.5 bar	2.1±0.6 bar	1.8±0.6 bar	3.6±0.9 bar
Flow rate	1.20 L/min	1.20-1.40 L/min	1.30 L/min	0.95-1.10 L/min
Working time	2.5 - 3 h	2.5 - 3 h	2.5 - 3 h	2 h

Charger	Input voltage	V~ / Hz	220-240 V~ / 50/60 Hz
	Output voltage	V⎓	20 V⎓
	Average current output	Ah	2
	Protection class	-	⧈
Li-ion battery slide-in	Voltage	V⎓	20
	Nominal capacity	Ah	2
	Charging time	h	1

Subject to technical modification!

Vibrations and noise produced by the appliance are within limits foreseen by law and can not cause harm to the end user (<70 db and 2,5 m/s^2).

EN

1 ISTRUZIONI PER LA SICUREZZA

1.1 Leggere attentamente questo manuale prima dell'uso per apprendere le modalità e le specifiche di funzionamento dell'apparecchio.

2 SEGNALAZIONI DI INFORMAZIONE E SICUREZZA

2.1 Rispettare le segnalazioni dettate dalle targhe e dai simboli applicati sull'apparecchio. Verificare che simboli e targhe applicati sull'apparecchio siano sempre integri e leggibili; in caso contrario, sostituirli applicandoli nella posizione originale.

Attenzione – pericolo

Leggere attentamente queste istruzioni prima dell'uso.

La macchina non può essere smaltita come rifiuto urbano; può essere riconsegnata al distributore all'atto dell'acquisto di una macchina nuova. Le parti elettriche ed elettroniche costituenti la macchina non devono essere riutilizzate per usi impropri per la presenza di sostanze dannose alla salute.

Interruttore ON/OFF

IT

Questo prodotto è in classe di isolamento II. Ciò significa che è equipaggiato con un isolamento rinforzato o con un doppio isolamento.

Indica che questo apparecchio è concepito per il solo uso domestico.

Le batterie incluse nell'apparecchio possono essere smaltite assieme ad esso. Non gettate nel fuoco e non disperdete nell'ambiente le batterie esauste ma consegnatele agli appositi centri per il loro smaltimento

Non smaltire assieme ai rifiuti domestici.

Simbolo CE. Indica che questo prodotto è conforme con le direttive Europee applicabili in materia.

Utilizzare cuffie di protezione.

Utilizzare maschera di protezione.

Utilizzare guanti protettivi.

Utilizzare abbigliamento di protezione.

Tenere altre persone a distanza dall'apparecchio durante l'utilizzo.

Pericolo di esplosione. Mantenete l'apparecchio e le batterie lontano da fonti di calore e dal fuoco.

Non esporre a temperature superiori a 45°C.

3 PRESCRIZIONI DI SICUREZZA

Attenzione – pericolo!
Seguire le prescrizioni di sicurezza per evitare gravi lesioni alle persone e danni alle proprietà. Tenere presente che esiste il rischio di danni all'apparecchio e ai suoi componenti.

3.1 PRESCRIZIONI DI SICUREZZA DELL'APPARECCHIO

3.1.1 Non utilizzare questo apparecchio a meno che il personale non utilizzi abbigliamento di protezione, come ad esempio protezioni per gli occhi (occhiali o maschera) e per le vie respiratorie.

3.1.2 Non risciacquare sé stessi o altre persone con acqua per pulire i propri vestiti, scarpe e calze.

3.1.3 E' severamente vietato l'uso dell'apparecchio a bambini, adolescenti, donne incinte e personale inesperto. Tenere l'apparecchio a distanza da bambini ed animali.

3.1.4 Non spruzzare nei pressi di acque con pesci.

3.1.5 Non utilizzare l'apparecchio se stanchi, malati o sotto l'effetto di alcool, droghe o medicinali che possano condizionare lo stato fisico e mentale.

3.1.6 E' severamente vietato mangiare, bere o fumare durante l'utilizzo dell'apparecchio. Non aspirare vapori o gocce della soluzione chimica. In caso di contatto interpellare immediatamente il proprio medico.

3.1.7 Non utilizzare l'apparecchio se delle parti sono danneggiate e/o in cattivo stato. Utilizzare solo parti originali consigliate dal costruttore.

3.1.8 Non manomettere, modificare o pressurizzare l'apparecchio con altri dispositivi.

3.1.9 Utilizzare l'apparecchio in locali ed ambienti ben areati.

3.1.10 Non utilizzare l'apparecchio in ambienti potenzialmente a rischio di esplosione o incendio.

3.1.11 Non utilizzare l'apparecchio con alta temperatura per un periodo di tempo prolungato.

3.1.12 Non indirizzare il getto dell'apparecchio contro parti in tensione o contro lo stesso per evitare rischi di cortocircuito.

3.1.13 Non immergere l'apparecchio in acqua per il lavaggio o spruzzare acqua contro di esso.

3.1.14 Non utilizzare solventi, soluzione altamente acide o basiche e/o liquidi infiammabili con l'apparecchio.

3.1.15 Non utilizzare l'apparecchio quando la temperatura scende sotto 0°C. I danni causati da congelamento non sono coperti dalla garanzia.

3.1.16 Osservare attentamente le prescrizioni di sicurezza per l'uso di pesticidi.

3.1.17 Utilizzare esclusivamente prodotti approvati dalle autorità competenti e seguire attentamente le istruzioni fornite sull'imballo degli stessi dal produttore.

3.1.18 Non disperdere le soluzioni chimiche. Non disperdere acqua e soluzioni chimiche durante il risciacquo e la pulizia dell'apparecchio.

3.1.19 Dopo l'utilizzo lavare mani, faccia e vestiti.

3.2 AVVERTENZE DI SICUREZZA DELLA BATTERIA E DEL CARICABATTERIA

3.2.1 Non smontare o lacerare l'involucro della batteria. Non colpirla e non lasciarla cadere a terra. Batterie danneggiate possono provocare seri pericoli.

3.2.2 Non esporre la batteria al calore o al fuoco. Non esporre alla luce solare diretta. Non lasciarla all'interno di veicoli. Non esporre a temperatura maggiore di 45°C. Pericolo di esplosione.

3.2.3 Una batteria usata impropriamente può provocare la fuoriuscita di vapori. Arieggiare il locale e consultare un medico in caso di necessità.

3.2.4 Mettere le batterie e gli apparecchi elettrici fuori dalla portata dei bambini. E' buona norma mantenere i bambini lontano dagli apparecchi elettrici.

3.2.5 Non inserite alcun oggetto metallico nel vano porta batteria. Non depositare la batteria assieme ad altri oggetti metallici (come la cassetta attrezzi) o assieme ad altre batterie. Pericolo di generare un corto circuito elettrico.

3.2.6 Utilizzare il caricabatterie in ambienti chiusi al riparo dalla pioggia e dall'umidità. Prevenire possibili folgorazioni elettriche.

3.2.7 Mantenete il caricabatterie sempre pulito. Polvere e sporcizia impediscono la corretta ricarica.

3.2.8 Prima di ogni impiego controllare il caricabatterie, il cavo e la spina. Non utilizzatelo in caso di danni o guasti. Non aprire mai il caricabatterie e farlo riparare soltanto da personale qualificato e soltanto con pezzi di ricambio originali.

3.2.9 Non utilizzare il caricabatterie su basi facilmente infiammabili (come carta, tessuti, legno ecc.) oppure in ambienti infiammabili o esplodenti. Prevenire possibili incendi a seguito di surriscaldamenti.

3.2.10 Ricaricare la batteria con temperatura ambiente compresa tra 10°C e 35°C. Temperature inferiori o superiori possono danneggiare la batteria e non permettere la normale ricarica.

3.2.11 Scollegare il caricabatterie dalla rete rete elettrica quando non in uso. Non lasciare il caricabatterie acceso con la batteria completamente carica. Prevenire possibili incidenti.

3.2.12 È normale che il caricabatterie e la batteria si riscaldino durante la fase di carica. E' però necessario lasciarli raffreddare entrambi, fino a temperatura ambiente, tra due ricariche consecutive. Temperature elevate possono provocare guasti o esplosione della batteria.

3.2.13 Sostituire le batterie che hanno terminato il loro ciclo di utilizzo. Se la batteria si scarica molto velocemente e/o i cicli di ricarica sono molto corti, è il segnale che si sta esaurendo e va pertanto sostituita.

3.2.14 Utilizzare esclusivamente batterie di ricambio originali, del tipo e con caratteristiche uguali a quella fornita con l'utensile. L'uso di batterie di tipo o con voltaggio diverso possono danneggiare l'utensile e generare pericoli. Acquistare esclusivamente ricambi originali.

3.2.15 La batteria è dotata di protezione termica autoripristinante che inibisce la ricarica in caso si raggiungano temperature troppe elevate. Scollegare la batteria dal caricabatteria per alcuni minuti prima di procedere alla ricarica. La ricarica riprenderà automaticamente quando la temperatura sarà rientrata nel valori di sicurezza.

3.2.16 La tensione di alimentazione del caricabatterie deve corrispondere a quella dichiarata sulla targa dati dello stesso. Non utilizzare nessun altro tipo di alimentazione.

3.2.17 È consigliato l'uso di un apparecchio salvavita sulla linea di alimentazione elettrica. Consultare un elettricista di fiducia.

3.2.18 Non danneggiare o calpestare il cavo di alimentazione. Non trascinare il caricabatterie tirando il cavo. Non tirare la spina dalla rete di alimentazione.

3.2.19 Un eventuale cavo di prolunga deve avere una sezione superiore a quella del cavo del caricabatteria e dimensionato in base alla sua lunghezza.

3.2.20 Se l'apparecchio si blocca perchè la batteria è scarica, non insistere a premere il pulsante di avvio altrimenti la batteria si guasta irrimediabilmente.

3.2.21 Non scaricare completamente la batteria. Quando la batteria è quasi scaricare, ricaricare immediatamente.

4 INFORMAZIONI GENERALI (PAGINA 3)

4.1 Uso del manuale

Il presente manuale è parte integrante dell'apparecchio; conservare per future consultazioni. Leggere attentamente prima dell'installazione/uso. In caso di passaggi di proprietà il cedente ha l'obbligo di consegnare il manuale al nuovo proprietario

4.2 Consegna

IT

L'apparecchio è consegnato all'interno di un imballo di cartone, parzialmente smontato. Per la composizione della fornitura vedere fig.1.

4.2.1 Documentazione a corredo

- **D1 Manuale di uso e manutenzione**
- **D2 Istruzioni per la sicurezza**
- **D3 Dichiarazione di conformità**
- **D4 Regole garanzia**

4.3 Smaltimento degli imballi

I materiali costituenti l'imballo non sono inquinanti per l'ambiente, tuttavia devono essere riciclati o smaltiti secondo la normativa vigente nel paese di utilizzo.

5 INFORMAZIONI TECNICHE (PAGINA 3)

5.1 Uso previsto

L'apparecchio, in conformità alle descrizioni e alle avvertenze di sicurezza date in queste istruzioni per l'uso, è destinato ad essere utilizzato solo come irroratore per soluzioni acquose.

5.3 Parti principali:

A1 Tappo con impugnatura	**A6 Tasto di sgancio batteria**	**A12 Sicura**	**A18 Cintura a spalla**
A1B Sfiato del serbatoio	**A7 Led carica batteria**	**A13 Impugnatura**	**A19 Led indicatore di carica**
A2 Filtro di ingresso	**A8 Batteria**	**A14 Gancio**	**B1 Ugello a ventaglio**
A3 Serbatoio	**A9 Presa di ricarica batteria**	**A15 Filtro pistola**	**B2 Ugello a doccia regolabile**
A4 Filtro pompa	**A10 Connettore di mandata**	**A16 Raccordo**	**B3 Ugello nebulizzatore doppio**
A5 Interruttore	**A11 Lancia**	**A17 Tubo di mandata**	**B4 Ugello a cono-getto**

5.4 Dispositivi di sicurezza

Interruttore (A5): il dispositivo di avviamento evita l'uso accidentale dell'apparecchio.

6 INSTALLAZIONE (PAGINA 4)

⚠ **Attenzione - pericolo!**

Tutte le operazioni d'installazione e montaggio devono essere effettuate con l'apparecchio scollegato dalla batteria.

Per la sequenza di montaggio vedere pag.4.

6.1 Montaggio

Togliere l'apparecchio dall'imballo. Assemblare la lancia (A11) e uno degli ugelli (B1, B2, B3, B4) sull'impugnatura (A13, fig. 2). In dotazione sono disponibili 4 tipologie di ugello: ugello a ventaglio (B1, colore blu), ugello a doccia regolabile (B2, colore arancio), ugello nebulizzatore doppio (B3, colore rosso), ugello a cono-getto (B4, colore nero). Selezionare un ugello ed avvitarlo sulla mandata (A10).



6.2 Carica della batteria

⚠ **ATTENZIONE! Prima di utilizzare l'apparecchio e necessario effettuare una carica completa della batteria.**
Non scaricare completamente la batteria per mantenerla efficiente.

⚠ **ATTENZIONE! Ricaricare soltanto con il caricabatterie specificato dal costruttore. Un caricabatterie che è adeguato per un tipo di gruppo di batterie può creare un rischio di incendio quando viene utilizzato con altri gruppi di batterie.**

⚠ **Attenzione– pericolo!**
Verificare che la rete elettrica corrisponda al voltaggio e alla frequenza (V/Hz) riportata sulla targa di identificazione Vedere pag.1
Collegate il caricabatteria (A9) alla rete elettrica ed inserite la batteria (A8) (fig.3). Durante la carica il led verdedell'indicatore di carica (A19) lampeggia. Quando la batteria è completamente ricaricata, l'indicatore di carica è verde fisso; inserire la batteria (A8) nella sede sull'apparecchio (fig.4).
La batteria è stata caricata prima della spedizione. Ciò nonostante, la batteria si scarica autonomamente durante il trasporto e lo stoccaggio.
E' raccomandato di caricare la batteria al primo utilizzo. Sulla batteria è presente un indicatore di carica (A7); premendo il tasto sulla batteria viene mostrato il livello di carica della batteria con tre, due o un led verdi a seconda dello stato di carica. Per rimuovere la batteria (A8) dal caricabatteria (A9 o dall'apparecchio premere il tasto di sgancio (A6). Se l'indicatore di carica (A19) appare rosso fisso disconnettere la batteria e lasciarla raffreddare, quindi ripetere la procedura di ricarica. Se l'indicatore di carica (A19) continua ad appare rosso fisso sostituire la batteria.

⚠ **IMPORTANTE! Ricaricare la batteria dopo ogni utilizzo. In caso di inutilizzo prolungato ricaricare la batteria ogni 3 mesi. In caso di evidente calo delle prestazioni ricaricare la batteria. Dopo un certo periodo di utilizzo è necessario sostituire la batteria. I fattori che influenzano la durata della batteria sono: numero dei cicli di carica/scarica, utilizzo gravoso, tempo trascorso dalla fabbricazione, assenza di ricarica e cura, stoccaggio a temperature elevate.**

7 INFORMAZIONI D'USO (PAGINA 4)

7.1 Preparazione

Riempire il serbatoio (A3). Testare l'apparecchio con acqua pulita prima di aggiungere soluzioni chimiche. Preparare la soluzione chimica in un recipiente esterno. Versare la soluzione nel serbatoio attraverso il filtro di ingresso (A2, fig.5). Non riempire il serbatoio sopra il livello massimo indicato di 16 litri. Chiudere il tappo (A1) saldamente. In caso di utilizzo di una soluzione differente, pulire il serbatoio con acqua pulita. Non dispendere l'acqua per il risciacquo. Tenere l'apparecchio ad un'altezza adeguata prima di caricarlo sulle spalle. Regolare la tracolla (A18) prima dell'uso.

7.2 Avviamento

Premere l'interruttore (A5, fig.6). Premere l'impugnatura (A13) per aprire il flusso; bloccare la sicura (A12) per mantenere il flusso aperto (fig. 7).

⚠ **Attenzione– pericolo!**
Tenere l'impugnatura saldamente con entrambi le mani. Assicurarsi che l'apparechio sia su una base solida e sicura. Utilizzare l'apparecchio in posizione verticale. Non coprire l'apparecchio o utilizzarlo in ambienti poco ventilati.

⚠ **IMPORTANTE! Non utilizzare l'apparecchio senz'acqua, il funzionamento a secco può danneggiare la pompa. Le soluzioni non devono avere una temperatura superiore a 40°C.**

7.3 Interruzione del funzionamento (Sosta)

Rilasciare l'impugnatura (A13) per mettere il dispositivo in stand-by.

7.4 Fine lavoro

Rilasciare l'impugnatura (A13), spegnere l'apparecchio dall'interruttore. Mettere la soluzione residua in un recipiente esterno e conservare secondo le istruzioni fornite dai produttori. Non disperdere la soluzione residua dopo l'uso. Risciacquare l'apparecchio con acqua pulita e farlo asciugare dopo l'uso prima dello stoccaggio per prolungare la vita dell'apparecchio. Molte soluzioni possono seccarsi ed indurirsi se lasciate nel serbatoio, bloccando l'ugello, la valvola e il tubo. Sganciare la batteria quando l'apparecchio è incustodito.

8 MANUTENZIONE

⚠ **Attenzione– pericolo!**
Tutte le operazioni d'installazione e montaggio devono essere effettuate con l'apparecchio scollegato dalla batteria.
Prima di ogni intervento di cura e di manutenzione, spegnere l'apparecchio e staccare la batteria. Lavori di riparazione e lavori sugli impianti elettrici possono essere effettuati solo dal Centro Assistenza. Non modificare la struttura originale del prodotto o il collegamento del cavo elettrico. Gli O-ring e le rondelle sono parti di consumo. La frequenza di sostituzione dipende dal tempo di utilizzo, dalla tipologia di soluzioni utilizzate e dalla pulizia regolare dell'apparecchio.

⚠ **Attenzione – pericolo!**
Non usare detergenti abrasivi, detergenti per il vetro o detergenti universali! Non immergere mai l'apparecchio in acqua. Pulire l'apparecchio e gli accessori in plastica con un normale detergente per materiale sintetico. Sciacquare all'occorrenza il serbatoio e gli accessori con acqua fresca ed asciugarli prima del loro riutilizzo.

8.1 Manutenzione della batteria

Controllare la carica della batteria. Caricare in tempo in caso di carica bassa. In caso di bassa carica per un periodo di tempo prolungato, le prestazioni

95902_KK_Manual_AR_sprayer_INNER.indb 15 2021/2/1 下午12:25

della batteria si riducono. Dopo un lungo periodo di stoccaggio, la batteria deve essere caricata e scaricata più volte per raggiungere la massima efficienza.

8.2 Ricarica e stoccaggio della batteria

Per prolungare la vita utile della batteria evitare di ricaricare dopo una scarica completa. Raffreddare la batteria per alcuni minuti. Per garantire una temperatura di esercizio costante del prodotto e prolungare il periodo di lavoro e la vita utile della batteria, evitare di usare la batteria quando è calda.

8.3 Pulizia dei filtri

Pulire sempre i filtri. Pulire il filtro di ingresso (A2) dopo ogni utilizzo. Se la portata del getto è ridotta, svitare il girello alla base dell'impugnatura (A16 e sciacquare il filtro all'interno della pistola (A15) con acqua pulita (fig. 8). Inoltre, aprire il tappo e controllare il filtro pompa (A4) posto sul fondo del serbatoio (A3), e sciacquarlo con acqua pulita. Se il serbatoio tende a fare il vuoto pulire lo sfiato del serbatoio (A1B) con acqua pulita (fig. 9).

9 TRASPORTO E RIMESSAGGIO (PAGINA 41)

⚠ **Attenzione – pericolo!**

Tutte le operazioni di installazione e di assemblaggio devono essere svolte con l'apparecchio scollegato dalla batteria. Stoccare gli accessori come previsto in fig. 10. Trasportare la macchina come previsto in fig. 11. Dopo l'uso, pulire l'apparecchio e smontare gli accessori; riporli sul gancio (A14, fig. 12). Fare attenzione a non danneggiare l'apparecchio durante il trasporto. Stoccare l'apparecchio su una superficie piana e stabile (fig. 13). Svuotare l'apparecchio in caso di trasporto e stoccaggio. Stoccare l'apparecchio in un ambiente asciutto e non lasciarlo mai all'esterno. Proteggere l'apparecchio dal gelo.

10 RICERCA GUASTI

Inconvenienti	Possibili cause	Rimedi
L'apparecchio non si accende	Batteria scarica	Effettuare una ricarica completa della batteria
	Batteria non inserita correttamente nell'alloggiamento dell'apparecchio	Sganciare la batteria e inserirla correttamente
	La batteria è surriscaldata ed è intervenuta la protezione interna autoripristinabile.	Attendere che la batteria si raffreddi
	Apparecchio o batteria guasti	Sostituire la batteria e/o rivolgetevi ad un Centro di Assistenza autorizzato
La batteria non si carica	Caricabatterie no ncollegato correttamente	Scollegare il caricabatterie e ricollegarlo correttamente
	Caricabatteria o batteria non pronto per la ricarica. Batteria surriscaldata	Attendere che la batteria si raffreddi
	Caricabatteria o batteria guasti	Sostituire il caricabatteria o la batteria e/o rivolgetevi ad un Centro di Assistenza autorizzato
L'apparecchio si arresta durante il funzionamento	Batteria scarica	Effettuare una ricarica completa della batteria
	La batteria è surriscaldata ed è intervenuta la protezione interna autoripristinabile.	Attendere che la batteria si raffreddi
La pompa è in pressione ma il liquido non viene erogato	Filtri o ugelli intasati	Controllare e pulire i filtri e gli ugelli
	Filtri intasati o non correttamente inseriti	Pulire i filtri / inserirli correttamente
	Serbatoio vuoto	Riempire il serbatoio
Il serbatoio tende a fare il vuoto	La valvola di sfiato del serbatoio e bloccata	Rimuovere e pulire la valvola di sfiato del serbatoio

IT

Dichiarazione di conformità CE

Noi di Annovi Reverberi S.p.A., Bomporto (Mo), Italia, dichiariamo che la(e) seguente(i) macchina(e) Annovi Reverberi:

Denominazione dell'apparecchio: Irroratore
N. modello: **AR SPRAY 16**
Potenza assorbita: **18 W**

(sono) conforme(i) alle seguenti direttive europee:

2006/42/CE, 2009/127/CE, 2014/35/UE, 2014/30/UE, 2011/65/UE, 2015/863/UE

ed è(sono) prodotta(e) nel rispetto delle seguenti norme o dei seguenti documenti standardizzati:

EN 19932-1, EN 19932-2, EN 12100, EN 55014-1, EN 55014-2, EN 61000-3-2, EN 61000-3-3, EN 62233, EN 50581.

Nome e indirizzo della persona incaricata di rilasciare il fascicolo tecnico: Stefano Reverberi / AR Managing Director
Via ML King, 3 - 41122 Modena, Italy

Data: 01.08.2020
MODENA (I)
Stefano Reverberi

Managing Director

GARANZIA

La validità della garanzia è regolamentata dalle normative vigenti nel paese in cui il prodotto viene commercializzato (salvo diverse indicazioni del produttore). Se il prodotto risulta difettoso per qualità del materiale, della costruzione o per mancata conformità durante il periodo di validità della garanzia il fabbricante garantisce la sostituzione delle parti difettose, provvede alla riparazione dei prodotti se ragionevolmente usurati oppure alla loro sostituzione.La garanzia non copre componenti soggetti a normale usura (filtri, accessori come tubi rigidi, tubo fessibile, ruote, batteria, caricabatteria, ecc.).

La garanzia non copre difetti causati da o risultati da:

- uso scorretto, uso non ammesso, negligenza,
- noleggio o uso professionale qualora il prodotto sia stato venduto per uso domestico,
- mancata osservazione delle norme di manutenzione previste nell'apposito libretto,
- riparazioni eseguite da personale o centri non autorizzati,
- impiego di ricambi o accessori non originali,
- danni causati dal trasporto, da oggetti o sostanze estranee, sinistro,
- problemi di immagazzinaggio o stoccaggio.

Per attivare la garanzia è necessario esibire la prova d'acquisto. Per assistenza,contattare il punto vendita dove è stato fatto l'acquisto.

	Dati tecnici	Unità	AR SPRAY 16
Apparecchio	Potenza motore	W	18
	Capacità serbatoio	L	16
	Peso netto	kg	4.0
	Peso lordo	kg	5.4
	Pressione massima	MPa	0.5

	Ugello a ventaglio (Ø1.8mm) (B1)	Ugello a doccia regolabile (4*Ø0.9mm) (B2)	Ugello nebulizzatore doppio (2xØ1.3mm) (B3)	Ugello a cono-getto (Ø1.4mm) (B4)
Colore	Blu	Arancio	Arancio	Nero
Pressione	2.2±0.5 bar	2.1±0.6 bar	1.8±0.6 bar	3.6±0.9 bar
Portata	1.20 L/min	1.20-1.40 L/min	1.30 L/min	0.95-1.10 L/min
Tempo operativo	2.5 - 3 h	2.5 - 3 h	2.5 - 3 h	2 h

Caricatore batteria	Tensione in ingresso	V~ / Hz	220-240 V~ / 50/60 Hz
	Tensione in uscita	V⎓	20 V⎓
	Media corrente in uscita	Ah	2
	Classe di protezione	-	⧈
Batteria a slitta a ioni di litio	Tensione	V⎓	20
	Capacità nominale	Ah	2
	Tempo di ricarica	h	1

Con riserva di modifiche tecniche!

Vibrazioni e rumorosità prodotte dall'apparecchio sono all'interno dei limiti previsti per legge e non possono causare danni all'utilizzatore (<70 db and 2,5 m/s^2).

IT

1 SICHERHEITSANWEISUNGEN

1.1 Diese Bedienungsanleitung vor Gebrauch aufmerksam durchlesen, um sich mit den Verfahren und Spezifikationen für den Betrieb des Geräts vertraut zu machen.

2 SCHILDER UND SICHERHEITSZEICHEN

2.1 Die Schilder und Sicherheitszeichen beachten, die am Gerät angebracht sind. Darauf achten, dass die am Gerät angebrachten Schilder und Sicherheitszeichen stets unversehrt und gut lesbar sind. Andernfalls sind sie durch neue Schilder bzw. Zeichen zu ersetzen, die an den ursprünglichen Stellen anzubringen sind.

Achtung – Gefahr

Diese Bedienungsanleitung vor Gebrauch aufmerksam durchlesen.

Das Gerät darf nicht mit dem Hausmüll entsorgt werden; es kann beim Kauf eines neuen Geräts an den Händler zurückgegeben werden. Die elektrischen und elektronischen Komponenten des Geräts dürfen nicht zweckwidrig wiederverwendet werden, da sie gesundheitsschädliche Stoffe enthalten.

ON/OFF Schalter

Dieses Gerät hat die Schutzklasse II. Das heißt, dass es eine verstärkte oder doppelte Isolierung aufweist.

DE

Dieses Symbol bedeutet, dass das Gerät nur für den Gebrauch im Haushalt bestimmt ist.

Die im Gerät enthaltenen Akkus können zusammen mit diesem entsorgt werden.
Die verbrauchten Akkus nicht ins Feuer werfen oder achtlos in der Umwelt entsorgen, sondern bei den vorgesehenen Abfallentsorgungszentren abgeben.
Nicht zusammen mit dem Hausmüll entsorgen.

Symbol CE. Dieses Symbol bedeutet, dass das Gerät den einschlägigen europäischen Richtlinien entspricht.

Gehörschutz benutzen.

Gesichtsschutz benutzen.

Handschutz benutzen.

Schutzkleidung benutzen.

Während des Gebrauchs andere Personen vom Gerät fern halten.

Explosionsgefahr. Gerät und Akkus von Wärmequellen und von Feuer fern halten.

Keinen Temperaturen über 45 °C aussetzen.

3 SICHERHEITSVORSCHRIFTEN

Achtung – Gefahr!
Stets die Sicherheitsvorschriften befolgen, um schwere Verletzungen bei Personen und Schäden an eigenen Gegenständen und dergleichen zu vermeiden. Darauf achten, dass die Gefahr von Schäden am Gerät und an dessen Komponenten besteht.

3.1 SICHERHEITSVORSCHRIFTEN BEZÜGLICH DES GERÄTS

3.1.1 Das Gerät darf nur eingesetzt werden, wenn das Bedienungspersonal entsprechende Schutzkleidung trägt und mit persönlichen Schutzausrüstungen versehen ist, z.B. Augenschutz (Brille oder Maske) und Atemschutz.

3.1.2 Nicht sich selbst oder andere Personen mit Wasser abspritzen, um die eigenen Kleider, Schuhe, Strümpfe usw. zu reinigen.

3.1.3 Der Gebrauch des Geräts durch Kinder, Heranwachsende, schwangere Frauen und Personen ohne Erfahrung mit derartigen Geräten ist strengstens verboten. Das Gerät für Kinder und Tiere unerreichbar aufbewahren, abstellen usw.

3.1.4 Mit dem Gerät keine Flüssigkeit in der Nähe von Gewässern mit Fischen versprühen.

3.1.5 Das Gerät nicht verwenden, wenn man müde, krank oder unter dem Einfluss von Alkohol, Drogen oder Medikamenten steht, die den eigenen körperlichen und geistigen Zustand beeinträchtigen können.

3.1.6 Während des Gebrauchs des Geräts sind Essen, Trinken und Rauchen strengstens verboten. Dämpfe oder Tropfen der versprühten chemischen Lösung auf keinen Fall einatmen bzw. schlucken. Bei Kontakt unverzüglich einen Arzt aufsuchen.

3.1.7 Das Gerät nicht verwenden, sollten Teile beschädigt und/oder in einem schlechten Zustand sein. Nur vom Hersteller empfohlene Originalteile verwenden.

3.1.8 Das Gerät nicht mit anderen Vorrichtungen oder Geräten manipulieren, modifizieren oder mit Druck beaufschlagen.

3.1.9 Das Gerät in gut belüfteten Räumen und Bereichen verwenden.

3.1.10 Das Gerät nicht in explosions- oder feuergefährdeten Bereichen verwenden.

3.1.11 Das Gerät nicht über längere Zeit mit hoher Temperatur verwenden.

3.1.12 Den Strahl des Geräts nicht gegen spannungsführende Teile oder gegen das Gerät selbst richten, um keine Kurzschlüsse zu verursachen.

3.1.13 Das Gerät nicht in Wasser eintauchen, um es zu waschen, oder mit Wasser bespritzen.

3.1.14 Keine Lösungsmittel, stark säurehaltige oder basische Lösungen und/oder entflammbare Flüssigkeiten mit dem Gerät verwenden.

3.1.15 Das Gerät nicht bei Temperaturen unter 0 °C verwenden. Durch Frost entstandene Schäden werden nicht durch die Garantie gedeckt.

3.1.16 Bei der Anwendung von Pestiziden unbedingt die entsprechenden Sicherheitsvorschriften befolgen.

3.1.17 Ausschließlich Produkte verwenden, die von den zuständigen Behörden genehmigt sind, und die entsprechenden, vom jeweiligen Hersteller bereitgestellten Anweisungen auf den Verpackungen der betreffenden Produkte gewissenhaft befolgen.

3.1.18 Chemische Lösungen nicht achtlos in der Umwelt entsorgen. Während des Ausspülens und der Reinigung des Geräts das hierzu verwendete Wasser und die chemischen Lösungen nicht achtlos in der Umwelt entsorgen.

3.1.19 Nach dem Gebrauch die Hände, das Gesicht und die Kleider waschen.

DE

3.2 SICHERHEITSHINWEISE BEZÜGLICH DES AKKUS UND DES LADEGERÄTS

3.2.1 Das Gehäuse des Akkus nicht demontieren oder aufreißen. Nicht gegen den Akku schlagen und ihn nicht auf den Boden fallen lassen. Beschädigte Akkus können erhebliche Gefahren verursachen.

3.2.2 Den Akku keiner Hitze und keinem Feuer aussetzen. Keinem direkten Sonnenlicht aussetzen. Nicht innerhalb von Fahrzeugen liegen lassen. Keiner Temperatur über 45 °C aussetzen. Explosionsgefahr.

3.2.3 Bei einem unsachgemäß verwendeten Akku können Dämpfe austreten. Betroffene Räume lüften und bei Bedarf einen Arzt zu Rate ziehen.

3.2.4 Akkus und elektrische Geräte außerhalb der Reichweite von Kindern aufbewahren. Generell sollte Kindern der Zugriff auf elektrische Geräte nicht möglich sein.

3.2.5 Keinen metallischen Gegenstand in das Akkufach einführen. Den Akku nicht zusammen mit anderen metallischen Gegenständen (z.B. Werkzeugkasten) oder mit anderen Akkus oder Batterien lagern. Kurzschlussgefahr!

3.2.6 Das Ladegerät nur in geschlossenen, vor Regen und Feuchtigkeit geschützten Bereichen verwenden. Anderenfalls besteht Stromschlaggefahr.

3.2.7 Das Ladegerät immer sauber halten. Staub und Schmutz verhindern ein korrektes Aufladen.

3.2.8 Vor jedem Einsatz das Ladegerät, das Kabel und den Stecker kontrollieren. Bei Schäden oder Defekten das Ladegerät nicht verwenden. Das Ladegerät niemals öffnen und nur von qualifizierten Fachkräften reparieren lassen, die hierzu nur Original-Ersatzteile verwenden dürfen.

3.2.9 Das Ladegerät nicht auf leicht entflammbaren Untergründen (z.B. Papier, Stoffe, Holz usw.) oder in entflammbaren bzw. explosionsfähigen Bereichen verwenden. Anderenfalls sind Brände infolge von Überhitzungen nicht auszuschließen.

3.2.10 Den Akku bei Umgebungstemperaturen zwischen 10 °C und 35 °C aufladen. Niedrigere oder höhere Temperaturen können den Akku schädigen und das normale Aufladen verhindern.

3.2.11 Das Ladegerät vom Stromnetz trennen, wenn es nicht verwendet wird. Das Ladegerät nicht mit dem vollständig aufgeladenen Akku eingeschaltet lassen. Anderenfalls sind Unfälle nicht auszuschließen.

3.2.12 Es ist normal, wenn das Ladegerät und der Akku sich während des Aufladens erhitzen. Zwischen zwei aufeinanderfolgenden Ladevorgängen ist es jedoch erforderlich, beide bis auf die Umgebungstemperatur abkühlen zu lassen. Hohe Temperaturen können Defekte oder die Explosion des Akkus verursachen.

3.2.13 Die Akkus ersetzen, die das Ende ihrer Betriebslebensdauer erreicht haben. Entlädt sich der Akku äußerst schnell, und/oder fallen die Aufladezyklen sehr kurz aus, bedeutet dies, dass der Akku verbraucht und demnach zu ersetzen ist.



3.2.14 **Ausschließlich Original-Ersatzakkus verwenden, deren Typ und Eigenschaften mit denen des ursprünglich im Lieferumfang des Geräts enthaltenen Akkus übereinstimmen. Der Gebrauch von Akkus, deren Typ und Spannung von den Vorgaben abweichen, kann das Gerät schädigen und zur Gefahr werden. Ausschließlich Original-Ersatzteile verwenden.**

3.2.15 **Der Akku ist mit einem sich selbst rücksetzenden Überhitzungsschutz ausgestattet, der das Aufladen stoppt, sollten zu hohe Temperaturen erreicht werden. Den Akku einige Minuten vom Ladegerät trennen, bevor das Aufladen fortgesetzt wird. Der Ladevorgang wird automatisch wieder aufgenommen, sobald die Temperatur wieder innerhalb des sicheren Wertebereichs liegt.**

3.2.16 **Die Versorgungsspannung des Ladegeräts muss mit dem auf dem Datenschild des Ladegeräts angegebenen Wert übereinstimmen. Auf keinen Fall mit einer anderen Versorgungsspannung speisen.**

3.2.17 **Es empfiehlt sich, einen Schutzschalter an der Stromversorgungsleitung installieren zu lassen. Hierzu einen erfahrenen Elektriker kontaktieren.**

3.2.18 **Darauf achten, dass das Stromversorgungskabel nicht beschädigt und nicht darauf getreten wird. Das Ladegerät nicht am Kabel ziehen. Den Stecker nicht vom Versorgungsnetz abziehen.**

3.2.19 **Ein eventuelles Verlängerungskabel muss einen größeren Querschnitt als der des Kabels des Ladegeräts aufweisen und je nach Länge entsprechend dimensioniert sein.**

3.2.20 **Hält das Gerät aufgrund des entladenen Akkus an, auf keinen Fall darauf beharren, den Startschalter weiter zu betätigen, da sonst der Akku irreparabel geschädigt wird.**

3.2.21 **Den Akku nicht vollständig entladen. Ist der Akku nahezu entladen, das Aufladen unverzüglich ausführen.**

4 ALLGEMEINE INFORMATIONEN (SEITE 3)

4.1 Gebrauch der Bedienungsanleitung

Die vorliegende Bedienungsanleitung ist ein wesentlicher Bestandteil des Geräts und muss sorgfältig aufbewahrt werden, damit sie auch später jederzeit zu Rate gezogen werden kann. Die Bedienungsanleitung vor der Installation und dem Gebrauch aufmerksam durchlesen. Der Eigentümer ist verpflichtet, die Bedienungsanleitung im Falle der Veräußerung des Geräts dem neuen Eigentümer zu übergeben.

4.2 Lieferung

Das Gerät wird teilweise zerlegt in einem Karton verpackt geliefert. Der Lieferumfang ist in Abb. 1 dargestellt.

4.2.1 Beiliegende Dokumentation

- **D1 Bedienungs- und Wartungsanleitung**
- **D2 Sicherheitsanweisungen**
- **D3 Konformitätserklärung**
- **D4 Garantiebedingungen**

DE

4.3 Entsorgung der Verpackung

Die Verpackungsmaterialien sind nicht umweltschädlich, müssen aber auf jeden Fall im Einklang mit den im Verwendungsland geltenden Bestimmungen entsorgt bzw. recycelt werden.

5 TECHNISCHE INFORMATIONEN (SEITE 3)

5.1 Bestimmungsgemäße Verwendung

Das Gerät ist entsprechend der in dieser Bedienungsanleitung aufgeführten Beschreibungen und Sicherheitshinweisen nur zur Verwendung als Sprühgerät für wässrige Lösungen bestimmt.

5.3 Wichtigste Teile:

A1 Verschluss mit Griff	**A6 Ausklinktaste des Akkus**	**A12 Verriegelung**	**A18 Schulterriemen**
A1B Entlüftung des Tanks	**A7 LED Akku-Ladestand**	**A13 Griff**	**A19 LED Ladeanzeiger**
A2 Filter am Einlauf	**A8 Akku**	**A14 Haken**	**B1 Fächerstrahldüse**
A3 Tank	**A9 Ladebuchse Akku**	**A15 Pistolenfilter**	**B2 Regelbare Bündeldüse**
A4 Pumpenfilter	**A10 Steckverbinder Druckseite**	**A16 Anschluss**	**B3 Doppelzerstäuberdüse**
A5 Schalter	**A11 Lanze**	**A17 Druckschlauch**	**B4 Vollkegeldüse**

5.4 Sicherheitsvorrichtungen

Schalter (A5): Der Geräteschalter verhindert den unbeabsichtigten Betrieb des Geräts.

6 INSTALLATION (SEITE 4)

⚠ **Achtung – Gefahr!**

Das Gerät muss zur Ausführung aller Installations- und Montagearbeiten vom Akku getrennt sein.

Für die Reihenfolge der Montagearbeiten siehe S. 4.

6.1 Montage

Das Gerät aus der Verpackung nehmen. Die Lanze (A11) und eine der Düsen (B1, B2, B3, B4) an den Griff (A13) montieren (Abb. 2). Im Lieferumfang befinden sich 4 Düsentypen: Fächerstrahldüse (B1, blaue Farbe), regelbare Bündeldüse (B2, orange Farbe), Doppelzerstäuberdüse (B3, rot Farbe), Vollkegeldüse (B4, schwarze Farbe). Eine Düse auswählen und an der Druckseite (A10) aufschrauben.



6.2 Aufladen des Akkus

ACHTUNG! Vor der Nutzung des Geräts muss der Akku vollständig aufgeladen werden.
Den Akku nicht vollständig entladen, um dessen Funktionstüchtigkeit nicht zu beeinträchtigen.

ACHTUNG! Nur mit dem vom Hersteller vorgegebenen Ladegerät aufladen. Ein Ladegerät, das für einen bestimmten Akku-/Batteriegruppentyp ausgelegt ist, kann bei Verwendung an anderen Akku-/Batteriegruppen eine Brandgefahr darstellen.

Achtung – Gefahr!
Sicherstellen, dass Netzspannung und -frequenz den Angaben auf dem Typenschild (V/Hz) entsprechen. Siehe Seite 1.
Das Ladegerät (A9) am Stromnetz anschließen und den Akku (A8) einfügen (Abb. 3). Während des Aufladens blinkt die grüne LED des Ladeanzeigers (A19) auf. Ist der Akku vollständig aufgeladen, leuchtet der Ladeanzeiger dauerhaft grün auf; den Akku (A8) in die vorgesehene Aufnahme am Gerät einfügen (Abb. 4).
Der Akku wurde vor der Anlieferung im Werk aufgeladen. Während des Transports und der Lagerung entlädt sich der Akku jedoch autonom.
Vor dem ersten Gebrauch empfiehlt sich deshalb das Aufladen des Akkus. Am Akku befindet sich ein Ladeanzeiger (A7); durch Drücken der Taste am Akku wird der jeweils vorliegende Ladestand mit drei, zwei oder einer grünen LED angezeigt. Zur Entnahme des Akkus (A8) aus dem Ladegerät (A9) oder dem Gerät die Ausklinktaste (A6) drücken. Leuchtet der Ladeanzeiger (A19) dauerhaft rot auf, den Akku vom Anschluss trennen und abkühlen lassen; anschließend den Ladevorgang wiederholen. Leuchtet der Ladeanzeiger (A19) weiterhin ständig rot auf, muss der Akku ersetzt werden.

WICHTIG! Den Akku nach jedem Gebrauch aufladen. Bei längerem Nichtgebrauch den Akku alle 3 Monate aufladen. Bei offensichtlicher Leistungsabnahme den Akku aufladen. Nach einer bestimmten Zeit der Nutzung muss der Akku ersetzt werden. Folgende Faktoren beeinflussen die Lebensdauer des Akkus: Anzahl der Lade-/Entladezyklen, intensive Nutzung, ab der Herstellung vergangene Zeit, Nichtausführung von Ladevorgängen und fehlende Pflege, Lagerung bei hohen Temperaturen.

7 INFORMATIONEN ZUM GEBRAUCH (SEITE 4)

7.1 Vorbereitung

Den Tank (A3) füllen. Das Gerät zunächst mit sauberem Wasser testen, bevor chemische Lösungen hinzugefügt werden. Die chemische Lösung in einem externen Behälter vorbereiten. Die Lösung über den Filter am Einlauf (A2, Abb. 5) in den Tank gießen. Beim Befüllen des Tanks den maximalen Füllstand von 16 Litern nicht überschreiten. Den Verschluss (A1) fest verschließen. Wird eine andere chemische Lösung verwendet, den Tank mit sauberem Wasser reinigen. Das Wasser für das reinigende Ausspülen nicht achtlos in der Umwelt entsorgen. Das Gerät auf einer angemessenen Höhe halten, bevor es auf den Rücken geschnallt wird. Vor dem Gebrauch den Schulterriemen (A18) einstellen.

7.2 Einschalten

Den Schalter (A5, Abb. 6) drücken. Den Griff (A13) drücken, um die Förderung freizugeben; die Verriegelung (A12) betätigen, sodass die Förderung aufrechterhalten bleibt (Abb. 7).

Achtung – Gefahr!
Den Griff fest mit beiden Händen greifen. Sicherstellen, dass das Gerät auf einer soliden und sicheren Basis positioniert ist. Das Gerät stets in aufrechter Position verwenden. Das Gerät nicht bedecken und nicht in unzureichend belüfteten Bereichen einsetzen.

WICHTIG! Das Gerät nicht ohne Wasser in Gang setzen; ein Betrieb ohne Wasser kann die Pumpe schädigen. Losungen dürfen keine Temperatur über 40°C haben.

7.3 Betriebsunterbrechung (Pause)

Den Griff (A13) loslassen um das Gerät in den Standby-Modus zu versetzen.

7.4 Arbeitsschluss

Den Griff (A13) loslassen und das Gerät über den Schalter ausschalten. Die Restmenge der Lösung in einen externen Behälter einfüllen und nach den Anweisungen des jeweiligen Herstellers lagern. Die Restmenge der Lösung nach dem Gebrauch nicht achtlos in der Umwelt entsorgen. Das Gerät nach Gebrauch mit sauberem Wasser ausspülen und trocknen lassen, bevor es gelagert wird, um dessen Lebensdauer zu verlängern. Zahlreiche Lösungen können bei einem weiteren Verbleib im Tank trocknen und aushärten, wodurch die Düse, das Ventil und der Schlauch verstopft werden. Den Akku ausklinken, wenn das Gerät unbeaufsichtigt bleibt.

8 PFLEGE UND WARTUNG

Achtung – Gefahr!
Das Gerät muss zur Ausführung aller Installations- und Montagearbeiten vom Akku getrennt sein.
Vor allen Pflege- und Wartungsarbeiten das Gerät ausschalten und den Akku ausklinken. Reparaturarbeiten und Arbeiten an elektrischen Bauteilen dürfen nur vom Kundendienstzentrum durchgeführt werden. Die Originalstruktur des Produkts oder den Anschluss des Netzkabels auf keinen Fall ändern. Die O-Ringe und die Unterlegscheiben zählen zu den Verschleißteilen. Die Zeitintervalle für deren Austausch sind von der Nutzungsdauer, der Art der verwendeten Lösungen und der regelmäßigen Reinigung des Geräts abhängig.

Achtung – Gefahr!
Keine Scheuermittel, Glas- oder Allzweckreiniger verwenden! Das Gerät niemals in Wasser eintauchen. Das Gerät und die Zubehörteile aus Kunststoff mit einem handelsüblichen Kunststoffreiniger säubern. Den Tank und das Zubehör bei Bedarf mit frischem Wasser ausspülen und vor der Wiederverwendung trocknen.

8.1 Pflege und Wartung des Akkus

Den Ladestand des Akkus kontrollieren. Bei niedrigem Ladestand rechtzeitig aufladen. Bei niedrigem Ladestand, der über eine längere Zeit andauert, nehmen die Leistungen des Akkus ab. Nach einer längeren Zeit der Lagerung muss der Akku mehrmals aufgeladen und entladen werden, um wieder

DE

die maximale Leistungsfähigkeit zu erlangen.

8.2 Aufladen und Lagerung des Akkus

Um die Nutzlebensdauer des Akkus zu verlängern, ist nach einer vollständigen Entladung vom sofortigen Aufladen abzusehen. Den Akku einige Minuten abkühlen lassen. Um eine konstante Betriebstemperatur des Produkts zu garantieren und die Einsatzzeit und die Nutzlebensdauer des Akkus zu verlängern, sollte die Verwendung des Akkus vermieden werden, solange dieser erhitzt ist.

8.3 Reinigung der Filter

Die Filter sind immer zu reinigen. Den Filter am Einlauf (A2) nach jedem Gebrauch reinigen. Geht die Fördermenge des Strahls zurück, die Ringmutter an der Basis des Griffs (A16) ausschrauben und den Filter innerhalb der Pistole (A15) mit sauberem Wasser rein spülen (Abb. 8). Zudem den Verschluss öffnen, den Filter der Pumpe (A4) am Boden des Tanks (A3) kontrollieren und mit sauberem Wasser rein spülen. Neigt der Tank dazu, Unterdruck aufzubauen, das Entlüftungsventil des Tanks (A1B) mit sauberem Wasser reinigen (Abb. 9).

9 TRANSPORT UND LAGERUNG (SEITE 41)

⚠ Achtung – Gefahr!

Das Gerät muss zur Ausführung aller Installations- und Montagearbeiten vom Akku getrennt sein. Das Zubehör wie in Abb. 10 gezeigt lagern. Das Gerät wie in Abb. 11 gezeigt transportieren. Nach dem Gebrauch das Gerät reinigen und die Zubehörteile abmontieren, anschließend diese wieder am Haken einfügen (A14, Abb. 12). Stets darauf achten, dass das Gerät während des Transports nicht beschädigt wird. Für die Lagerung das Gerät stets auf einer ebenen und stabilen Oberfläche abstellen (Abb. 13). Das Gerät entleeren, wenn es transportiert und gelagert werden soll. Das Gerät in einem trockenen Raum lagern und niemals im Freien zurücklassen. Das Gerät vor Frost schützen.

10 FEHLERSUCHE

Störungen	Mögliche Ursachen	Abhilfe
Das Gerät lässt sich nicht einschalten	Akku entladen	Akku vollständig aufladen
	Akku nicht richtig in die vorgesehene Aufnahme am Gerät eingefügt	Akku ausklinken und richtig einfügen
	Akku ist überhitzt, und der interne, sich selbst rücksetzende Überhitzungsschutz ist angesprochen	Abkühlung des Akkus abwarten
	Gerät oder Akku defekt	Akku ersetzen und/oder ein autorisiertes Kundendienstzentrum kontaktieren
Akku lässt sich nicht aufladen	Ladegerät nicht richtig angeschlossen	Ladegerät vom Anschluss trennen und dann richtig anschließen
	Ladegerät oder Akku nicht für Aufladung bereit. Akku überhitzt	Abkühlung des Akkus abwarten
	Ladegerät oder Akku defekt	Ladegerät oder Akku ersetzen und/oder ein autorisiertes Kundendienstzentrum kontaktieren
Gerät stoppt während des laufenden Betriebs	Akku entladen	Akku vollständig aufladen
	Akku ist überhitzt, und der interne, sich selbst rücksetzende Überhitzungsschutz ist angesprochen	Abkühlung des Akkus abwarten
Die Pumpe ist druckbeaufschlagt, aber die Flüssigkeit wird nicht gefördert	Filter oder Düsen verstopft	Filter und Düsen kontrollieren und reinigen
	Filter verstopft oder nicht richtig eingesetzt	Filter reinigen / richtig einsetzen
	Tank leer	Tank füllen
Der Tank neigt dazu, Unterdruck aufzubauen	Entlüftungsventil des Tanks blockiert	Entlüftungsventil des Tanks entnehmen und reinigen

DE

CE-Konformitätserklärung

Die Firma Annovi Reverberi S.p.A., Bomporto (Mo), Italien, erklärt, dass das/die folgende/n Gerät/e Annovi Reverberi:

Bezeichnung des Geräts: Sprühgerät
Modellnr.: **AR SPRAY 16**
Leistungsaufnahme: **18 W**

den folgenden europäischen Richtlinien entspricht/entsprechen:

2006/42/EG, 2009/127/EG, 2014/35/EU, 2014/30/EU, 2011/65/EU, 2015/863/EU

und gemäß den folgenden Normen oder vereinheitlichten Dokumenten hergestellt wurde/n:

EN 19932-1, EN 19932-2, EN 12100, EN 55014-1, EN 55014-2, EN 61000-3-2, EN 61000-3-3, EN 62233, EN 50581.

Name und Anschrift der für die Zusammenstellung der technischen Unterlagen bevollmächtigten Person: Stefano Reverberi / AR Managing Director
Via ML King, 3 - 41122 Modena, Italy

Datum: 01.08.2020
MODENA (I)
Stefano Reverberi

Managing Director

GARANTIE

Die Gültigkeit der Garantie wird von den Bestimmungen in dem Land geregelt, in dem das Produkt in Verkehr gebracht wird (vorbehaltlich anderer Angaben des Herstellers). Wenn sich das Produkt innerhalb des Gültigkeitszeitraums der Garantie wegen eines Material- oder Herstellungsfehlers oder nicht gegebener Konformität als mangelhaft erweist, garantiert der Hersteller den Austausch der defekten Teile und veranlasst die Reparatur der Produkte, falls sich ihr Verschleiß in zumutbaren Grenzen hält, bzw. ihren Austausch. Von der Garantie ausgeschlossen sind alle Teile, die dem normalen Verschleiß unterliegen (Filter, Zubehöre wie Rohr, Schlauch, Räder, Akku, Ladegerät usw.).

Von der Garantie ausgeschlossen sind Defekte aufgrund oder infolge von:

- Fehlanwendung, unzulässigem Gebrauch, mangelnder Sorgfalt;
- Vermietung oder gewerblichem Einsatz, falls das Produkt für den Gebrauch im Haushalt verkauft wurde;
- Missachtung der in der entsprechenden Anleitung enthaltenen Wartungsvorschriften;
- Reparaturen, die von unbefugten Personen oder Werkstätten ausgeführt wurden;
- Verwendung von nicht originalen Ersatz- oder Zubehörteilen;
- Schäden, die durch einen Unfall, den Transport, Fremdkörper oder Fremdstoffe verursacht wurden;
- Problemen bei der Lagerung oder Aufbewahrung.

Um die Garantie in Anspruch nehmen zu können, muss der Kaufbeleg vorgelegt werden. Für den Kundendienst die Verkaufsstelle kontaktieren, bei der das Gerät erworben wurde.

	Technische Daten	Einheit	AR SPRAY 16
Gerät	Motorleistung	W	18
	Tankinhalt	L	16
	Nettogewicht	kg	4.0
	Bruttogewicht	kg	5.4
	Max. Druck	MPa	0.5

	Fächerstrahldüse (Ø1.8 mm) (B1)	Regelbare Bündeldüse (4*Ø0.9 mm) (B2)	Doppel-zerstäuberdüse (2xØ1.3 mm) (B3)	Vollkegeldüse (Ø1.4 mm) (B4)
Farbe	Blau	Orange	Orange	Schwarz
Druck	2.2±0.5 bar	2.1±0.6 bar	1.8±0.6 bar	3.6±0.9 bar
Förderleistung	1.20 l/min	1.20-1.40 l/min	1.30 l/min	0.95-1.10 l/min
Betriebszeit	2.5 - 3 h	2.5 - 3 h	2.5 - 3 h	2 h

Akku-Ladegerät	Spannung am Eingang	V~ / Hz	220-240 V~ / 50/60 Hz
	Spannung am Ausgang	V⎓	20 V⎓
	Strom-Durchschnittswert am Ausgang	Ah	2
	Schutzklasse	-	⧈
Einzuschiebender Lithium-Ionen-Akku	Spannung	V⎓	20
	Nennkapazität	Ah	2
	Aufladezeit	h	1

Technische Änderungen vorbehalten!

Die vom Gerät ausgehenden Vibrationen und Geräuschwerte bewegen sich innerhalb der vom Gesetz vorgesehenen Grenzwerte und sind für das Wohl und die Gesundheit der Benutzer unbedenklich (<70 dB und 2,5 m/s^2).

DE

1 INSTRUCCIONES DE SEGURIDAD

1.1 Leer atentamente este manual antes del uso para comprender las formas y las especificaciones técnicas de funcionamiento del aparato.

2 SEÑALES DE INFORMACIÓN Y SEGURIDAD

2.1 Observar las disposiciones indicadas en las señales, las placas y los símbolos aplicados al aparato. Verificar que las placas y los símbolos aplicados al aparato siempre estén íntegros y sean perfectamente legibles; de no ser así, substituirlos sin modificar su posición original.

Atención: peligro

Leer atentamente estas instrucciones antes de usar el equipo.

El aparato no se puede eliminar como residuo urbano; se le puede entregar al distribuidor al comprar un aparato nuevo. Las partes eléctricas y electrónicas que constituyen el aparato no deben reutilizarse para usos impropios, dada la presencia de substancias nocivas para la salud.

ON/OFF interruptor

Este producto lleva aislamiento de Clase II. Esto significa que está equipado con un aislamiento reforzado o doble.

ES

Indica que este aparato ha sido diseñado únicamente para uso doméstico.

Las baterías incluidas en el aparato se pueden eliminar junto con el mismo. No tirar al fuego ni dejar abandonadas las baterías gastadas; llevarlas a los centros destinados a su eliminación.

No desecharlas junto con los residuos domésticos.

Símbolo CE. Indica que este producto cumple con las directivas europeas aplicables en la materia.

Llevar auriculares de protección.

Llevar máscara de protección.

Llevar guantes de protección.

Llevar ropa de protección.

Mantener a las demás personas a debida distancia del aparato durante su empleo.

Peligro de explosión. Mantener el aparato y las baterías lejos de fuentes de calor y del fuego.

No exponer a temperaturas superiores a 45 °C.

3 NORMAS DE SEGURIDAD

Atención: ¡peligro!
Seguir las normas de seguridad para evitar causar graves lesiones a las personas y daños a las propiedades. Tener presente que existe el riesgo de ocasionar daños al aparato y a sus componentes.

3.1 NORMAS DE SEGURIDAD DEL APARATO

3.1.1 No utilizar este aparato a menos que el personal lleve ropa de protección, como, por ejemplo, protecciones para los ojos (gafas o máscara) y para las vías respiratorias.

3.1.2 No lavarse ni lavar a otras personas con el agua para limpiar los indumentos, el calzado ni los calcetines.

3.1.3 Se prohíbe terminantemente el uso del aparato por parte de niños, adolescentes, mujeres embarazadas y personal inexperto. Mantener el aparato lejos de niños y animales.

3.1.4 No rociar en las cercanías de aguas habitadas por peces.

3.1.5 No utilizar el aparato si se está cansado, enfermo o bajo los efectos de alcohol, drogas o fármacos que puedan afectar al estado físico y/o mental.

3.1.6 Se prohíbe terminantemente comer, beber o fumar durante la utilización del aparato. No aspirar vapores ni gotas de la solución química. En caso de contacto llamar de inmediato al médico.

3.1.7 No utilizar el aparato si alguna de sus partes está estropeada y/o en mal estado. Utilizar únicamente partes originales recomendadas por el fabricante.

3.1.8 No manipular, modificar ni presurizar el aparato con otros dispositivos.

3.1.9 Utilizar el aparato en locales y ámbitos bien ventilados.

3.1.10 No utilizar el aparato en ámbitos con un potencial riesgo de explosión o incendio.

3.1.11 No utilizar el aparato a alta temperatura durante un período de tiempo prolongado.

3.1.12 No dirigir el chorro del aparato contra partes en tensión o contra sí mismo para evitar todo riesgo de cortocircuito.

3.1.13 Para lavar el aparato, no sumergirlo ni rociarlo con agua.

3.1.14 No utilizar disolventes, soluciones altamente ácidas o básicas ni líquidos inflamables con el aparato.

3.1.15 No utilizar el aparato cuando la temperatura descienda por debajo de 0 °C. Los daños debidos a congelación no están cubiertos por la garantía.

3.1.16 Observar atentamente las normas de seguridad sobre el uso de pesticidas.

3.1.17 Utilizar exclusivamente productos aprobados por las autoridades competentes y seguir atentamente las instrucciones escritas por el fabricante en el envase de los mismos.

3.1.18 No desechar las soluciones químicas. No desechar agua ni soluciones químicas durante el lavado y la limpieza del aparato.

3.1.19 Tras el uso lavarse las manos y el rostro, y lavar la ropa.

3.2 ADVERTENCIAS DE SEGURIDAD DE LA BATERÍA Y EL CARGADOR DE BATERÍAS

3.2.1 No desmontar ni desgarrar el envoltorio de la batería. No golpearla ni dejarla caer al suelo. Las baterías estropeadas pueden provocar serios peligros.

3.2.2 No exponer la batería al calor ni al fuego. No exponerla a la luz solar directa. No dejarla dentro de vehículos. No exponerla a temperaturas superiores a 45 °C. Peligro de explosión.

3.2.3 Una batería usada de manera impropia puede provocar la salida de vapores. Ventilar el local y consultar a un médico en caso de necesidad.

3.2.4 Mantener las baterías y los aparatos eléctricos fuera del alcance de los niños. Se recomienda mantener a los niños lejos de los aparatos eléctricos.

3.2.5 No introducir objetos metálicos en el alojamiento de la batería. No depositar la batería junto a otros objetos metálicos (como la caja de herramientas) ni junto a otras baterías. Peligro de cortocircuito eléctrico.

3.2.6 Utilizar el cargador de la batería en ámbitos cerrados al amparo de la lluvia y la humedad. Prevenir posibles electrocuciones.

3.2.7 Mantener siempre limpio el cargador de baterías. El polvo y la suciedad impiden la correcta recarga.

3.2.8 Antes de cualquier empleo revisar el cargador de baterías, el cable y el enchufe. No utilizarlo en caso de daños o averías. No abrir nunca el cargador de baterías; confiar su reparación solo a personal cualificado y empleando exclusivamente piezas de recambio originales.

3.2.9 No utilizar el cargador de baterías sobre bases fácilmente inflamables (como papel, tejidos, madera, etc.) ni tampoco en ámbitos inflamables o explosivos. Prevenir posibles incendios como consecuencia de recalentamientos.

3.2.10 Recargar la batería a una temperatura ambiente comprendida entre los 10 °C y los 35 °C. Temperaturas inferiores o superiores pueden dañar la batería e impedir que se cargue normalmente.

3.2.11 Desconectar el cargador de baterías de la red eléctrica cuando no se use. No dejar encendido el cargador con la batería cargada por completo. Prevenir posibles accidentes.

3.2.12 Es normal que el cargador y la batería se recalienten durante la fase de carga. De todos modos entre dos recargas consecutivas es necesario dejarlos enfriar hasta que ambos alcancen la temperatura ambiente. Elevadas temperaturas pueden provocar averías o la explosión de la batería.

3.2.13 Cambiar las baterías que hayan llegado al fin de su ciclo de utilización. Si la batería se descarga muy rápidamente y/o los ciclos de recarga son muy cortos significa que se está agotando y que ha llegado el momento de cambiarla.



ES

3.2.14 Utilizar exclusivamente baterías de recambio originales, de tipo y características idénticos a los de la suministrada junto con el aparato. El uso de baterías de un tipo distinto o con un voltaje diferente puede dañar el aparato y provocar peligros. Adquirir exclusivamente recambios originales.

3.2.15 La batería está dotada de una protección térmica autorrearmable que inhibe la recarga en caso de que se alcancen temperaturas demasiado elevadas. Desconectar la batería del cargador durante unos minutos antes de proceder a la recarga. La recarga se reanudará automáticamente cuando la temperatura haya vuelto a los parámetros de seguridad.

3.2.16 La tensión de alimentación del cargador de baterías ha de corresponder a la declarada en la placa de datos del mismo. No utilizar ningún otro tipo de alimentación.

3.2.17 Se recomienda el uso de un interruptor automático de seguridad en la línea de alimentación eléctrica. Consultar a un electricista de confianza.

3.2.18 No estropear ni pisar el cable de alimentación. No arrastrar el cargador de baterías tirando del cable. No tirar del enchufe cuando esté conectado a la red de alimentación.

3.2.19 Todo eventual cable alargador deberá tener una sección superior a la del cable del cargador de baterías y habrá de ser dimensionado en función de su longitud.

3.2.20 Si el aparato se detiene porque la batería está descargada, no insistir en apretar el botón de puesta en marcha, de lo contrario la batería se estropeará irremediablemente.

3.2.21 No descargar completamente la batería. Cuando la batería esté casi descargada, recargarla de inmediato.

4 INFORMACIÓN GENERAL (PÁGINA 3)

4.1 Uso del manual

El presente manual es parte integrante del aparato y debe guardarse para poder consultarlo en el futuro. Leerlo atentamente antes de la instalación y el uso. En caso de cambio de propiedad, el vendedor tiene la obligación de entregar este manual al nuevo propietario.

4.2 Entrega

El aparato se entrega parcialmente desmontado dentro de un embalaje de cartón. La fig. 1 muestra las piezas que componen la entrega.

4.2.1 Documentación adjunta

- **D1 Manual de uso y mantenimiento**
- **D2 Instrucciones de seguridad**
- **D3 Declaración de conformidad**
- **D4 Normas de garantía**

ES

4.3 Eliminación/reciclaje de los embalajes

Los materiales que forman el embalaje no son contaminantes para el medio ambiente; sin embargo se deben reciclar o eliminar de conformidad con las normas vigentes en el país de uso.

5 INFORMACIÓN TÉCNICA (PÁGINA 3)

5.1 Uso previsto

De conformidad con las descripciones y las advertencias de seguridad incluidas en estas instrucciones de uso, el aparato está destinado a utilizarse como rociador de soluciones acuosas.

5.3 Elementos principales

- **A1 Tapón con empuñadura**
- **A1B Desahogo del depósito**
- **A2 Filtro de entrada**
- **A3 Depósito**
- **A4 Filtro de la bomba**
- **A5 Interruptor**
- **A6 Botón de desenganche de la batería**
- **A7 Piloto del cargador de baterías**
- **A8 Batería**
- **A9 Toma de carga de la batería**
- **A10 Conector del tubo de impulsión**
- **A11 Lanza**
- **A12 Seguro**
- **A13 Empuñadura**
- **A14 Gancho**
- **A15 Filtro de la pistola**
- **A16 Racor**
- **A17 Tubo de impulsión**
- **A18 Correa**
- **A19 Piloto indicador de carga**
- **B1 Boquilla de abanico**
- **B2 Boquilla de ducha graduable**
- **B3 Boquilla rociadora doble**
- **B4 Boquilla de cono-chorro**

5.4 Dispositivos de seguridad

Interruptor (A5): el dispositivo de arranque impide el accionamiento accidental del aparato.

6 INSTALACIÓN (PÁGINA 4)

⚠ **Atención: ¡peligro!**

Todas las operaciones de instalación y montaje se deben realizar con el aparato desconectado de la red eléctrica.
Consultar la secuencia de montaje en la página 4.

6.1 Montaje

Extraer el aparato del embalaje. Ensamblar la lanza (A11) y una de las boquillas (B1, B2, B3, B4) a la empuñadura (A13, figura 2). El aparato se entrega acompañado de cuatro tipos de boquilla: boquilla de abanico (B1, color azul), boquilla de ducha graduable (B2, color naranja), boquilla rociadora doble (B3, color rojo), boquilla de cono-chorro (B4, color negro). Escoger una boquilla y enroscarla al tubo de impulsión (A10).



6.2 Carga de la batería

¡ATENCIÓN! Antes de utilizar el aparato hay que cargar la batería del todo.
Para mantener la batería en buenas condiciones de funcionamiento, jamás descargarla por completo.

¡ATENCIÓN! Recargarla solamente con el cargador de baterías especificado por el fabricante. Un cargador adecuado para un determinado tipo de baterías puede ocasionar riesgos de incendio si se emplea con otras clases de baterías.

Atención: ¡peligro!
Comprobar que la red eléctrica presente el mismo voltaje y frecuencia (V/Hz) que se indica en la placa de identificación. Ver pág 1.
Conectar el cargador de baterías (A9) a la red eléctrica e introducir la batería (A8) (figura 3). Durante la carga el piloto del indicador de carga (A19) muestra una luz verde intermitente.
Cuando la batería se haya recargado del todo, el piloto del indicador de carga mostrará una luz verde fija; introducir la batería (A8) en el alojamiento del aparato (figura 4).
La batería ha sido cargada antes del envío. A pesar de esto la batería se va descargando durante el transporte y el período de almacenamiento.
Se aconseja cargar la batería antes de utilizarla por primera vez. La batería tiene un indicador de carga (A7); al apretar el botón de la batería se mostrará el nivel de carga de la misma: tres, dos o un piloto verde encendido, según el estado de carga. Para extraer la batería (A8) del cargador (A9) o del aparato apretar el botón de desenganche (A6). Si el indicador de carga (A19) muestra una luz roja fija, desconectar la batería y dejarla enfriar; a continuación repetir la operación de recarga. Si el indicador de carga (A19) sigue mostrando una luz roja fija, cambiar la batería.

¡IMPORTANTE! Recargar la batería después de cada uso. En caso de inactividad prolongada, recargar la batería cada tres meses. En caso de evidente disminución de las prestaciones, recargar la batería. Tras un cierto período de utilización será necesario cambiar la batería. Los factores que influyen en la duración de la batería son: el número de ciclos de carga y descarga, el empleo gravoso, el tiempo transcurrido desde su fabricación, la falta de recarga y de cuidado, y el almacenamiento a temperaturas elevadas.

7 INFORMACIÓN SOBRE EL USO (PÁGINA 4)

7.1 Preparación
Llenar el depósito (A3). Probar el aparato con agua limpia antes de agregar soluciones químicas. Preparar la solución química en un recipiente externo. Verter la solución en el depósito a través del filtro de entrada (A2, figura 5). No llenar el depósito por encima del nivel máximo indicado, de dieciséis litros. Cerrar el tapón (A1) con firmeza. En caso de usar una solución diferente, lavar el depósito con agua limpia. No eliminar incontroladamente el agua del lavado. Mantener el aparato a una altura adecuada antes de cargarlo sobre los hombros. Regular las correas (A18) antes del empleo.

7.2 Puesta en marcha
Pulsar el interruptor (A5, figura 6). Apretar la empuñadura (A13) para abrir el flujo; bloquear el seguro (A12) para mantener el flujo abierto (figura 7).

Atención: ¡peligro!
Mantener la empuñadura firmemente sujeta con ambas manos. Asegurarse de que el aparato se encuentre sobre una base sólida y segura. Utilizar el aparato en posición vertical. No cubrir el aparato ni utilizarlo en ámbitos poco ventilados.

¡IMPORTANTE! No utilizar el aparato sin agua; el funcionamiento en seco puede dañar la bomba. Las soluciones no deben tener una temperatura superior a 40°C.

7.3 Interrupción del funcionamiento (parada)
Soltar la empuñadura (A13) para poner el dispositivo en espera.

7.4 Fin del trabajo
Soltar la empuñadura (A13), apagar el aparato pulsando el interruptor. Meter la solución sobrante en un recipiente externo y conservarla con arreglo a las instrucciones proporcionadas por los fabricantes. No deshacerse incontroladamente de la solución sobrante tras el uso. Tras su uso, para prolongar su vida útil, lavar el aparato con agua limpia y dejarlo secar antes de guardarlo. Muchas soluciones pueden secarse y endurecerse si se dejan en el depósito, obturando la boquilla, la válvula y el tubo. Desenganchar la batería cuando el aparato no esté vigilado.

8 MANTENIMIENTO

Atención: ¡peligro!
Todas las operaciones de instalación y montaje se deben realizar con el aparato desconectado de la red eléctrica.
Antes de realizar operaciones de limpieza y mantenimiento, apagar el aparato y desconectar la batería. Las reparaciones y las intervenciones en el sistema eléctrico solo las puede realizar el Centro de Asistencia. No modificar la estructura original del producto ni la conexión del cable eléctrico. Las juntas tóricas y las arandelas son componentes sujetos a desgaste. La frecuencia con que se han de cambiar depende del tiempo de utilización, del tipo de soluciones empleadas y de la regularidad con que se limpie el aparato.

Atención: ¡peligro!
¡No usar detergentes abrasivos, limpiacristales ni detergentes universales! No sumergir nunca el aparato en agua. Limpiar el aparato y los accesorios de plástico con un detergente normal para materiales sintéticos. Si es necesario, lavar el depósito y los accesorios con agua fresca y secarlos antes de volver a usarlos.

8.1 Mantenimiento de la batería
Controlar la carga de la batería. En caso de carga baja, recargar con la debida antelación. Si la batería se mantiene con una carga baja durante un largo período, sus prestaciones disminuyen. Tras un tiempo de almacenamiento dilatado, la batería debe ser cargada y descargada repetidamente

ES

para alcanzar su máxima eficiencia.

8.2 Recarga y almacenamiento de la batería

Para prolongar la vida útil de la batería evitar recargarla después de que se haya descargado por completo. Dejarla enfriar durante unos minutos. Para garantizar una temperatura de ejercicio constante del producto y prolongar el período de trabajo y la vida útil de la batería, evitar emplearla cuando esté caliente.

8.3 Limpieza de los filtros

Limpiar siempre los filtros. Limpiar el filtro de entrada (A2) después de cada uso. Si el caudal del chorro es escaso, desenroscar la arandela situada en la base de la empuñadura (A16) y lavar el filtro del interior de la pistola (A15) con agua limpia (figura 8). Además, abrir el tapón, revisar el filtro de la bomba (A4) situado en el fondo del depósito (A3) y lavarlo con agua limpia. Si el depósito tiende a crear el vacío, limpiar la válvula de desahogo del depósito (A1B) con agua limpia (figura 9).

9 TRANSPORTE Y ALMACENAMIENTO INVERNAL (PÁGINA 41)

⚠ **Atención: ¡peligro!**

Todas las operaciones de instalación y ensamblado se deben realizar con el aparato desconectado de la batería. Guardar los accesorios como se indica en la fig. 10. Transportar la máquina como se indica en la fig. 11. Tras su uso, limpiar el aparato, desmontar los accesorios y volver a colgarlos del gancho (A14, figura 12). Procurar no dañar el aparato durante el transporte. Almacenar el aparato depositándolo sobre una superficie plana y estable (fig. 13). Vaciar el aparato antes de su transporte y almacenamiento. Almacenar el aparato en un local seco y no dejarlo nunca al aire libre. Proteger el aparato de las heladas.

10 LOCALIZACIÓN DE AVERÍAS

Problemas	Probables causas	Soluciones
El aparato no se enciende	Batería descargada	Recargar la batería por completo
	Batería mal introducida en el alojamiento del aparato	Desenganchar la batería e introducirla correctamente
	La batería se ha recalentado y ha intervenido la protección interna autorrearmable.	Esperar a que se enfríe la batería
	Aparato o batería averiados	Cambiar la batería y/o ponerse en contacto con un centro de asistencia técnica autorizado
La batería no se carga	El cargador de baterías no está bien conectado	Desconectar el cargador de baterías y conectarlo correctamente
	El cargador o la batería no están listos para la recarga. La batería se ha recalentado	Esperar a que se enfríe la batería
	El cargador o la batería están averiados	Cambiar el cargador o la batería y/o ponerse en contacto con un centro de asistencia técnica autorizado
El aparato se detiene durante el funcionamiento	Batería descargada	Recargar la batería por completo
	La batería se ha recalentado y ha intervenido la protección interna autorrearmable.	Esperar a que se enfríe la batería
La bomba tiene presión pero el líquido no sale	Los filtros o las boquillas están obturados	Revisar y limpiar los filtros y las boquillas
	Los filtros están obturados o mal colocados	Limpiar los filtros / Colocarlos correctamente
	Depósito vacío	Llenar el depósito
El depósito tiende a crear el vacío	La válvula de desahogo del depósito está obturada	Quitar y limpiar la válvula de desahogo del depósito

ES

Declaración de conformidad CE

Annovi Reverberi S.p.A., Bomporto (Módena), Italia, declara que la(s) siguiente(s) máquina(s) Annovi Reverberi:

Denominación del aparato: Rociador
N.º de modelo: **AR SPRAY 16**
Potencia absorbida: **18 W**

cumple(n) con lo dispuesto en las siguientes directivas europeas:

2006/42/CE, 2009/127/CE, 2014/35/UE, 2014/30/UE, 2011/65/UE, 2015/863/UE

y ha(n) sido fabricada(s) en cumplimiento de las siguientes normas o los siguientes documentos normalizados:

EN 19932-1, EN 19932-2, EN 12100, EN 55014-1, EN 55014-2, EN 61000-3-2, EN 61000-3-3, EN 62233, EN 50581.

Nombre y dirección de la persona encargada de expedir el expediente técnico: Stefano Reverberi / AR Managing Director
Via ML King, 3 - 41122 Módena, Italia

Fecha: 01.08.2020
MÓDENA (I)
Stefano Reverberi — Managing Director

GARANTÍA

La validez de la garantía está sujeta a las normas vigentes en el país en el que se comercializa el producto (salvo si el fabricante indica otra cosa). Si el producto presenta defectos de calidad del material, de la fabricación o falta de conformidad durante el período de validez de la garantía, el fabricante garantiza la sustitución de los componentes defectuosos y se encargará de reparar los productos si presentan un desgaste razonable, o bien los sustituirá. La garantía no cubre componentes sujetos al normal desgaste (filtros, accesorios tales como tubos rígidos, tubos flexibles, ruedas, baterías, cargadores de baterías, etc.). La garantía no cubre los defectos causados por o que deriven de:

- uso incorrecto, uso no permitido, negligencia;
- alquiler o uso profesional si el producto se ha vendido para uso doméstico;
- inobservancia de las normas de mantenimiento enunciadas en el manual correspondiente;
- reparaciones realizadas por personal o centros no autorizados;
- uso de recambios o accesorios no originales;
- daños causados durante el transporte, por substancias u objetos extraños, accidente;
- problemas de almacenamiento o conservación.

Para activar la garantía, es necesario mostrar el comprobante de compra. En caso de necesitar asistencia, ponerse en contacto con el punto de venta donde se ha realizado la compra.

	Datos técnicos	Unidad	AR SPRAY 16
Aparato	Potencia motore	W	18
	Capacidad del depósito	L	16
	Peso neto	kg	4.0
	Peso bruto	kg	5.4
	Presión Maxima	MPa	0.5

	Boquilla de abanico (Ø1.8 mm) (B1)	Boquilla de ducha graduable (4*Ø0.9 mm) (B2)	Boquilla rociadora doble (2xØ1.3 mm) (B3)	Boquilla de cono-chorro (Ø1.4 mm) (B4)
Color	Azul	Naranja	Naranja	Negro
Presión	2.2±0.5 bar	2.1±0.6 bar	1.8±0.6 bar	3.6±0.9 bar
Caudal	1.20 l/min	1.20-1.40 l/min	1.30 l/min	0.95-1.10 l/min
Tiempo operativo	2.5 - 3 h	2.5 - 3 h	2.5 - 3 h	2 h

Cargador de baterías	Tensión de entrada	V~ / Hz	220-240 V~ / 50/60 Hz
	Tensión de salida	V⎓	20 V⎓
	Media de la corriente de salida	Ah	2
	Clase de protección	-	⧈
Batería de iones de litio	Tensión	V⎓	20
	Capacidad nominal	Ah	2
	Tiempo de carga	h	1

¡Reservada la posibilidad de hacer modificaciones técnicas!

Las vibraciones y ruidos generados por el aparato se encuentran dentro de los límites previstos por ley y no pueden ocasionarle daños al usuario (<70 dB y 2,5 m/s^2).

ES

1 INSTRUCTIONS DE SÉCURITÉ

1.1 Lire attentivement ce manuel avant emploi pour apprendre les modalités et les caractéristiques de fonctionnement de l'appareil.

2 ICÔNES ET SYMBOLES DE SÉCURITÉ

2.1 Respecter les pictogrammes de sécurité et les symboles figurant sur l'appareil. S'assurer que les symboles et les pictogrammes de sécurité sur l'appareil sont lisibles et en bon état. Dans le cas contraire, les remplacer en respectant la position d'origine.

Attention - Danger

Lire attentivement ces instructions avant emploi.

L'appareil ne peut pas être éliminé avec les déchets urbains. Il peut être remis au distributeur au moment de l'achat d'un appareil neuf. Les parties électriques et électroniques de l'appareil ne doivent pas être réutilisées pour un usage impropre, car elles contiennent des substances dangereuses pour la santé.

ON/OFF interrupteur

Classe de protection électrique II. L'appareil comporte une isolation renforcée ou double.

Indique que cet appareil a été conçu pour un usage domestique uniquement.

FR

Les batteries incluses dans l'appareil doivent être éliminées à part. Ne pas jeter les batteries usagées au feu ni dans la nature, mais les remettre dans les points de collecte prévus à cet effet.
Ne pas éliminer avec les déchets ménagers.

Symbole CE. Indique que ce produit observe les directives européennes en vigueur.

Porter un casque antibruits.

Porter un masque de protection.

Porter des gants de protection.

Porter une tenue de protection.

Tenir les autres personnes à distance de l'appareil pendant l'utilisation.

Danger d'explosion. Garder l'appareil et les batteries à l'écart des sources de chaleur et du feu.

Ne pas exposer à des températures supérieures à 45 °C.

3 CONSIGNES DE SÉCURITÉ

Attention - Danger !
Respecter les consignes de sécurité pour éviter des dommages corporels graves et matériels. Tenir compte qu'il subsiste un risque de dommages pour l'appareil et ses composants.

3.1 CONSIGNES DE SÉCURITÉ DE L'APPAREIL

3.1.1 Ne pas utiliser cet appareil à moins que le personnel ne porte une tenue de protection comme, par exemple, une protection pour les yeux (lunettes ou masque) et pour les voies respiratoires.

3.1.2 Ne pas se rincer ni ne rincer à l'eau avec l'appareil toute autre personne pour laver vêtements, chaussures et chaussettes.

3.1.3 L'utilisation de l'appareil est formellement interdite par enfants, adolescents, femmes enceintes et personnel inexpert. Tenir l'appareil hors de la portée des enfants et animaux.

3.1.4 Ne pas pulvériser d'eau avec l'appareil à proximité d'un plan d'eau avec poissons.

3.1.5 Ne pas utiliser l'appareil dans un état de fatigue, de maladie ou sous l'effet de l'alcool, de drogues, de médicaments susceptibles d'influencer les conditions physiques et mentales.

3.1.6 Il est formellement interdit de manger, boire ou fumer pendant l'utilisation de l'appareil. Ne pas aspirer les vapeurs ou gouttes de la solution chimique. En cas de contact, consulter immédiatement un médecin.

3.1.7 Ne pas utiliser l'appareil si certaines pièces sont endommagées et/ou en mauvais état. Utiliser uniquement les pièces d'origine conseillées par le fabricant.

3.1.8 Ne pas modifier, altérer ou pressuriser l'appareil avec d'autres dispositifs.

3.1.9 Utiliser l'appareil dans des locaux et endroits bien aérés.

3.1.10 Ne pas utiliser l'appareil dans des atmosphères potentiellement à risque d'explosion ou d'incendie.

3.1.11 Ne pas utiliser l'appareil trop longtemps en cas de température élevée.

3.1.12 Ne pas diriger le jet de l'appareil vers des pièces sous tension ou vers l'appareil pour prévenir le risque de court-circuit.

3.1.13 Ne pas plonger l'appareil dans l'eau pour le laver ni ne le pulvériser d'eau.

3.1.14 Ne pas utiliser de solvants, solutions très acides ou basiques ni de liquides inflammables avec l'appareil.

3.1.15 Ne pas utiliser l'appareil si la température est inférieure à 0 °C. Les dommages causés par le gel ne sont pas couverts par la garantie.

3.1.16 Respecter scrupuleusement les consignes de sécurité pour l'utilisation de pesticides.

3.1.17 Utiliser exclusivement les produits autorisés par les autorités compétentes et respecter scrupuleusement les instructions fournies par le fabricant sur l'emballage.

3.1.18 Ne pas jeter dans la nature les solutions chimiques. Ne pas jeter dans la nature l'eau et les solutions chimiques utilisées pour le rinçage et le nettoyage de l'appareil.

3.1.19 Après emploi laver mains, visage et vêtements.

3.2 CONSIGNES DE SÉCURITÉ DE LA BATTERIE ET DU CHARGEUR

3.2.1 Ne pas démonter ou déchiqueter la protection de la batterie. Ne pas lui donner de coups ni la laisser tomber par terre. Les batteries endommagées peuvent représenter un grave danger.

3.2.2 Ne pas exposer la batterie à la chaleur ou au feu. Ne pas exposer à la lumière directe du soleil. Ne pas la laisser à l'intérieur d'un véhicule. Ne pas exposer à une température supérieure à 45 °C. Danger d'explosion.

3.2.3 Une utilisation incorrecte de la batterie peut provoquer l'émission de vapeurs. Aérer la pièce et faire appel à un médecin le cas échéant.

3.2.4 Tenir les batteries et les appareils électriques hors de la portée des enfants. Il est préférable de ne pas laisser les enfants s'approcher des appareils électriques.

3.2.5 Ne pas introduire d'objets métalliques dans le compartiment de la batterie. Ne pas stocker la batterie à proximité d'autres objets métalliques (comme la boîte à outils) ou d'autres batteries. Risque de court-circuit électrique.

3.2.6 Utiliser le chargeur en intérieur, à l'abri de la pluie et de l'humidité, pour prévenir tout risque d'électrocution.

3.2.7 Garder le chargeur en bon état de propreté. La poussière et la saleté provoquent des problèmes de chargement.

3.2.8 Avant tout emploi, contrôler le chargeur, le câble et la fiche. Ne pas utiliser en cas de dommages ou problèmes. Ne jamais ouvrir le chargeur et confier les réparations à un personnel qualifié qui n'utilisera que des pièces détachées d'origine.

3.2.9 Ne pas utiliser le chargeur sur des supports facilement inflammables (comme papier, tissus, bois, etc.) ou dans des atmosphères inflammables ou explosives, pour prévenir le risque d'incendie par surchauffe.

3.2.10 Charger la batterie à une température ambiante comprise entre 10 °C et 35 °C. Les températures inférieures ou supérieures peuvent endommager la batterie et compromettre le chargement.

3.2.11 Débrancher du secteur le chargeur quand il est inutilisé. Ne pas laisser le chargeur allumé si la batterie est chargée complètement, pour prévenir les accidents.

3.2.12 Il est normal que le chargeur et la batterie chauffent pendant le chargement. Il est nécessaire de les laisser refroidir tous les deux jusqu'à température ambiante entre deux charges consécutives. Les températures élevées peuvent endommager ou faire exploser la batterie.

3.2.13 Remplacer les batteries au terme de leur cycle de service. Si la batterie se décharge très vite et/ou les cycles de charge sont très courts, cela veut dire qu'elle arrive au terme de sa durée de vie et doit être remplacée.



FR

3.2.14 Utiliser exclusivement des batteries d'origine, du type et avec les caractéristiques égales à la batterie fournie avec l'appareil. Les batteries de type et tension différents peuvent endommager l'appareil et représenter un danger. Acheter uniquement des pièces détachées d'origine.

3.2.15 La batterie comporte une protection thermique automatique qui bloque la charge si la température augmente excessivement. Débrancher la batterie du chargeur pendant quelques minutes avant de recharger. La charge reprendra automatiquement lorsque la température aura de nouveau des valeurs de sécurité.

3.2.16 La tension d'alimentation du chargeur doit correspondre à celle figurant sur sa plaque signalétique. N'utiliser aucun autre type d'alimentation.

3.2.17 Il est recommandé d'installer un disjoncteur sur la ligne électrique. S'adresser à un électricien de confiance.

3.2.18 Ne pas endommager ni marcher sur le câble d'alimentation. Ne pas déplacer le chargeur en tirant sur le câble. Ne pas débrancher en tirant sur le câble.

3.2.19 L'éventuelle rallonge doit avoir une section supérieure à celle du câble du chargeur et être dimensionnée en fonction de sa longueur.

3.2.20 Si l'appareil s'interrompt à cause de la batterie déchargée, ne pas continuer à appuyer sur la touche de mise en marche parce que la batterie pourrait s'endommager irrémédiablement.

3.2.21 Ne pas laisser la batterie se décharger complètement. Charger immédiatement quand la batterie est presque déchargée.

4 GÉNÉRALITÉS (PAGE 3)

4.1 Utilisation du manuel

Ce manuel fait partie intégrante de l'appareil et doit être conservé pour pouvoir être consulté en cas de besoin. Le lire attentivement avant installation/utilisation. En cas de cession, l'ancien propriétaire doit remettre le manuel au nouveau propriétaire.

4.2 Livraison

L'appareil est livré partiellement démonté, dans un emballage en carton. Son contenu est représenté sur la fig.1.

4.2.1 Documentation fournie

- **D1 Manuel d'utilisation et d'entretien**
- **D2 Instructions de sécurité**
- **D3 Déclaration de conformité**
- **D4 Règles de garantie**

4.3 Élimination de l'emballage

Les matériaux de l'emballage ne sont pas dangereux pour l'environnement. Cependant, ils doivent être recyclés ou éliminés conformément aux normes en vigueur dans le pays d'utilisation.

FR

5 INFORMATIONS TECHNIQUES (PAGE 3)

5.1 Usage normal

Conformément aux descriptions et consignes de sécurité figurant dans ce manuel, l'appareil a été conçu pour être utilisé uniquement comme pulvérisateur pour solutions aqueuses.

5.3 Pièces principales :

A1 Bouchon avec poignée batterie	**A12 Sécurité**	**A19 Led témoin de charge**
A1B Purgeur du réservoir	**A7 Led charge de la batterie**	**A13 Poignée**	**B1 Buse à jet en éventail**
A2 Filtre d'entrée	**A8 Batterie**	**A14 Crochet**	**B2 Buse à douche réglable**
A3 Réservoir	**A9 Prise de chargement batterie**	**A15 Filtre pistolet**	**B3 Buse atomiseur double**
A4 Filtre pompe	**A16 Raccord**	**B4 Buse cône-jet**
A5 Interrupteur	**A10 Raccord de refoulement**	**A17 Tuyau de refoulement**	
A6 Touche de déblocage	**A11 Lance**	**A18 Sangle**	

5.4 Dispositifs de sécurité

Interrupteur (A5) : le dispositif de mise en marche évite que l'appareil ne soit actionné accidentellement.

6 INSTALLATION (PAGE 4)

⚠ **Attention - Danger !**

Débrancher la batterie de l'appareil avant toute opération d'installation et de montage.

Pour la séquence de montage, voir page 4.

6.1 Montage

Déballer l'appareil. Assembler la lance (A11) et l'une des buses (B1, B2, B3, B4) sur la poignée (A13, fig. 2). L'appareil est livré avec 4 types de buse : buse à jet en éventail (B1, bleue), buse douche réglable (B2, orange), buse atomiseur double (B3, rouge), buse cône-jet (B4, noire). Choisir une buse, puis la visser sur le refoulement (A10).

6.2 Charge de la batterie



ATTENTION ! Avant utilisation, charger complètement la batterie de l'appareil.
Ne pas laisser la batterie se décharger complètement pour maintenir son efficacité.

ATTENTION ! Charger uniquement avec le chargeur précisé par le fabricant. Un chargeur fait pour un type de groupe de batteries peut générer un risque d'incendie quand il est utilisé pour d'autres groupes de batteries.

Attention - Danger !
Vérifier que la tension et la fréquence (V-Hz) du secteur correspondent à la tension et à la fréquence de la plaque signalétique. Voir page 1.
Brancher le chargeur (A9) sur secteur, puis introduire la batterie (A8) (fig. 3). La led verte du témoin de charge (A19) clignote pendant le chargement. Quand la batterie est complètement rechargée, le témoin de charge vert est fixe. Monter la batterie (A8) dans son logement sur l'appareil (fig. 4).
La batterie a été chargée avant l'expédition. Cependant, la batterie se décharge d'elle-même pendant le transport et le stockage.
Il est conseillé de charger la batterie avant la première utilisation. La batterie comporte un témoin de charge (A7). Appuyer sur la touche de la batterie pour visualiser le niveau de charge de la batterie : trois, deux ou une led vertes selon le niveau de charge. Pour retirer la batterie (A8) du chargeur (A9) ou de l'appareil, appuyer sur la touche de déblocage (A6). Si le témoin de charge (A19) est rouge fixe, débrancher la batterie et la laisser refroidir, puis refaire la procédure de charge. Si le témoin de charge (A19) est encore rouge fixe, remplacer la batterie.

IMPORTANT ! Charger la batterie après chaque utilisation. En cas d'inutilisation prolongée, charger la batterie tous les 3 mois. En cas de forte dégradation de la performance, charger la batterie. Après une certaine durée d'utilisation, la batterie doit être remplacée. Les facteurs influençant la durée de la batterie sont : nombre de cycles de charge/décharge, utilisation intensive, temps écoulé depuis la fabrication, pas de recharge et pas d'entretien, stockage à des températures élevées.

7 UTILISATION (PAGE 4)

7.1 Préparation

Remplir le réservoir (A3). Tester l'appareil avec de l'eau claire avant d'ajouter des solutions chimiques. Préparer la solution chimique dans un récipient externe. Verser la solution dans le réservoir par le filtre d'entrée (A2, fig. 5). Ne pas remplir le réservoir au-dessus du maximum indiqué, soit 16 litres. Bien fermer le bouchon (A1). Nettoyer le réservoir à l'eau claire avant d'utiliser une solution différente. Ne pas jeter dans la nature l'eau de rinçage. Mettre l'appareil à une hauteur adéquate avant de le charger sur les épaules. Régler la sangle (A18) avant emploi.

7.2 Mise en marche

Appuyer sur l'interrupteur (A5, fig. 6). Appuyer sur la poignée (A13) pour pulvériser ; bloquer la sécurité (A12) pour pulvériser sans garder la poignée enfoncée (fig. 7).

Attention - Danger !
Bien tenir à deux mains la poignée. S'assurer que l'appareil se trouve sur une base solide et sûre. Utiliser l'appareil à la verticale. Ne pas couvrir l'appareil ni l'utiliser dans des endroits peu aérés.

IMPORTANT ! Ne pas utiliser l'appareil sans eau, car le fonctionnement à sec peut endommager la pompe. Les solution ne doivent pas avoir une température supérieure à 40°C.

FR

7.3 Interruption du fonctionnement (Arrêt)

Relâcher la poignée (A13) pour mettre l'appareil en veille.

7.4 Fin d'utilisation

Relâcher la poignée (A13), appuyer sur l'interrupteur pour éteindre l'appareil. Verser la solution résiduelle dans un récipient externe et conserver selon les instructions du fabricant. Ne pas jeter dans la nature la solution résiduelle après emploi. Rincer l'appareil à l'eau claire, puis le faire sécher avant le stockage pour prolonger la durée de vie de l'appareil. Nombreuses sont les solutions qui peuvent sécher et durcir dans le réservoir, et boucher ainsi la buse, la vanne et le tuyau. Démonter la batterie quand l'appareil n'est pas surveillé.

8 MAINTENANCE

Attention - Danger !
Débrancher la batterie de l'appareil avant toute opération d'installation et de montage.
Avant chaque opération d'entretien et de maintenance, éteindre l'appareil et démonter la batterie. Seul le service après-vente agréé est autorisé à faire des réparations et des interventions sur les circuits électriques. Ne pas modifier la structure d'origine du produit ou le raccordement du câble électrique. Les joints toriques sont des pièces d'usure. La fréquence de remplacement dépend du temps de fonctionnement, du type de solutions utilisées et de la régularité de nettoyage de l'appareil.

Attention - Danger !
Ne pas utiliser de détergents abrasifs, nettoyants pour vitres ou détergents universels ! Ne jamais plonger l'appareil dans l'eau. Nettoyer l'appareil et les accessoires en plastique avec un détergent ordinaire pour matières synthétiques. Le cas échéant, rincer à l'eau froide le réservoir et les accessoires, puis les essuyer avant utilisation.

8.1 Maintenance de la batterie

Contrôler la charge de la batterie. Charger à temps en cas de charge basse. En cas de charge basse pendant une période prolongée, la performance de la batterie diminue. Après une longue période de stockage, la batterie doit être chargée et déchargée plusieurs fois pour atteindre son efficacité maximale.

8.2 Recharge et stockage de la batterie

Pour prolonger la durée de vie de la batterie, éviter d'attendre qu'elle ne se décharge complètement avant de recharger. Laisser refroidir la batterie pendant quelques minutes. Pour garantir une température de fonctionnement constante et pour prolonger l'autonomie et la durée de vie de la batterie, éviter d'utiliser la batterie quand elle est chaude.

8.3 Nettoyage des filtres

Toujours nettoyer les filtres. Nettoyer le filtre d'entrée (A2) après chaque utilisation. Si le débit du jet diminue, dévisser la rondelle à la base de la poignée (A16) et rincer à l'eau claire le filtre à l'intérieur du pistolet (A15, fig. 8). Ouvrir le bouchon et contrôler le filtre pompe (A4) situé au fond du réservoir (A3), et le rincer à l'eau claire. Si le réservoir a tendance à faire le vide, nettoyer le purgeur du réservoir (A1B) à l'eau claire (fig. 9).

9 TRANSPORT ET REMISAGE (PAGE 41)

⚠ **Attention - Danger !**

Débrancher la batterie de l'appareil avant toute opération d'installation et d'assemblage. Stocker les accessoires comme indiqué sur la fig. 10. Transporter l'appareil comme indiqué sur la fig. 11. Après emploi, nettoyer l'appareil, démonter les accessoires et les ranger sur le crochet (A14, fig. 12). Faire attention à ne pas abîmer l'appareil pendant le transport. Stocker l'appareil sur une surface plate et stable (fig. 13). Vider l'appareil en cas de transport et stockage. Stocker l'appareil dans un endroit sec et ne jamais le laisser à l'extérieur. Protéger l'appareil contre le gel.

10 DÉPANNAGE

Problèmes	Causes possibles	Solutions
L'appareil ne s'allume pas	Batterie déchargée	Faire une charge complète de la batterie
	Batterie pas correctement mise dans le logement de l'appareil	Démonter la batterie puis bien la remonter
	La batterie a surchauffé et la protection interne a déclenché automatiquement	Attendre que la batterie se refroidisse
	Appareil ou batterie endommagés	Remplacer la batterie et/ou contacter le service après-vente agréé
La batterie ne se charge pas	Chargeur mal branché	Débrancher le chargeur, puis bien le rebrancher
	Chargeur ou batterie pas prêts pour la charge. Batterie en surchauffe	Attendre que la batterie se refroidisse
	Chargeur ou batterie endommagés	Remplacer le chargeur ou la batterie et/ou contacter le service après-vente agréé
L'appareil s'arrête en plein fonctionnement	Batterie déchargée	Faire une charge complète de la batterie
	La batterie a surchauffé et la protection interne a déclenché automatiquement	Attendre que la batterie se refroidisse
La pompe est sous pression, mais le liquide n'est pas pulvérisé	Filtres ou buses bouchés	Contrôler et nettoyer les filtres et les buses
	Filtres bouchés ou mal montés	Nettoyer les filtres / Bien les monter
	Réservoir vide	Remplir le réservoir
Le réservoir a tendance à faire le vide	Le purgeur du réservoir est bloqué	Démonter et nettoyer le purgeur du réservoir

FR

Déclaration de conformité CE

Nous, Annovi Reverberi S.p.A., Bomporto (Modène), Italie, déclarons que la/les machine/s Annovi Reverberi:

Nom de l'appareil : Pulvérisateur
N° modèle : **AR SPRAY 16**
Puissance absorbée : **18 W**

est/sont conforme/s aux directives européennes suivantes :

2006/42/CE, 2009/127/CE, 2014/35/UE, 2014/30/UE, 2011/65/UE, 2015/863/UE

et est/sont produit/s dans le respect des normes ou des référentiels ci-après :

EN 19932-1, EN 19932-2, EN 12100, EN 55014-1, EN 55014-2, EN 61000-3-2, EN 61000-3-3, EN 62233, EN 50581.

Nom et adresse de la personne chargée de constituer le dossier technique : Stefano Reverberi / AR Managing Director
Via ML King, 3 - 41122 Modène, Italie

Date : 01.08.2020
MODÈNE (I)
Stefano Reverberi

Managing Director

GARANTIE

La validité de la garantie est régie par la législation en vigueur dans le pays dans lequel le produit est commercialisé (sauf indication contraire du fabricant). Si le produit est défectueux par suite d'un défaut de matériel, d'un vice de construction ou pour non-conformité pendant la période de validité de la garantie, le fabricant assure le remplacement des pièces reconnues défectueuses, ainsi que la réparation des produits s'ils sont raisonnablement usés ou leur remplacement. La garantie ne couvre pas les pièces d'usure (filtres, accessoires comme tubes rigides, flexible, roulettes, batterie, chargeur, etc.).

La garantie ne couvre pas les défauts causés par :

- utilisation anormale, utilisation non admise ou négligence ;
- location ou utilisation professionnelle si le produit est vendu pour un usage domestique ;
- inobservation des normes de maintenance prévues dans le manuel ;
- réparations effectuées par un personnel ou par des centres de réparation non agréés ;
- utilisation de pièces détachées ou d'accessoires qui ne sont pas d'origine ;
- dommages causés par le transport, par des objets ou substances étrangères, par un accident ;
- problèmes d'entreposage ou de stockage.

La preuve d'achat est nécessaire pour activer la garantie. Pour assistance, contacter le revendeur.

	Données techniques	Unité	AR SPRAY 16
Appareil	Puissance moteur	W	18
	Capacité du réservoir	L	16
	Poids net	kg	4.0
	Poids total	kg	5.4
	Pression maximale	MPa	0.5

	Buse à jet en éventail (Ø1.8 mm) (B1)	Buse à douche réglable (4*Ø0.9 mm) (B2)	Buse atomiseur double (2xØ1.3 mm) (B3)	Buse cône-jet (Ø1.4 mm) (B4)
Couleur	Bleu	Orange	Orange	Noir
Pression	2.2±0.5 bar	2.1±0.6 bar	1.8±0.6 bar	3.6±0.9 bar
Débit	1.20 l/min	1.20-1.40 l/min	1.30 l/min	0.95-1.10 l/min
Autonomie	2.5 - 3 h	2.5 - 3 h	2.5 - 3 h	2 h

Chargeur batterie	Tension d'entrée	V~ / Hz	220-240 V~ / 50/60 Hz
	Tension de sortie	V⎓	20 V⎓
	Moyenne du courant de sortie	Ah	2
	Classe de protection	-	⧈
Batterie Li-Ion coulissante	Tension	V⎓	20
	Capacité nominale	Ah	2
	Temps de charge	h	1

Sous réserve de modifications techniques !

Les vibrations et bruits produits par l'appareil respectent les limites imposées par la loi et ne peuvent pas provoquer de dommages corporels à l'utilisateur (<70 db et 2,5 m/s^2).

FR

1 INSTRUÇÕES PARA A SEGURANÇA

1.1 Leia este manual atentamente antes de utilizar o aparelho para aprender como trabalhar com ele e conhecer as suas especificações de funcionamento.

2 AVISOS DE INFORMAÇÃO E SEGURANÇA

2.1 Respeite os avisos das placas e dos símbolos aplicados no aparelho. Verifique se os símbolos e placas aplicados no aparelho estão sempre íntegros e legíveis; caso contrário, substitua-os aplicando-os na posição original.

Atenção – perigo

Leia atentamente estas instruções antes de utilizar o aparelho.

O aparelho não pode ser eliminado como lixo doméstico; ele pode ser restituído ao distribuidor aquando da compra de um novo aparelho. As partes elétricas e eletrónicas que constituem o aparelho não devem ser reutilizadas para usos impróprios porque contêm substâncias nocivas para a saúde.

ON/OFF interruptor

Este produto pertence à classe de isolamento II. Isso significa que possui um isolamento reforçado ou um isolamento duplo.

Indica que este aparelho foi concebido exclusivamente para utilização doméstica.

As baterias fornecidas com o aparelho podem ser eliminadas com ele. Não jogue as baterias esgotadas no fogo e não as abandone no ambiente; entregue-as aos centros específicos para a sua eliminação. Não elimine junto com os resíduos domésticos.

PT

Símbolo CE. Indica que este produto cumpre os requisitos das diretivas europeias aplicáveis em matéria.

Utilizar protetores auriculares.

Utilizar máscara de proteção.

Utilizar luvas de proteção.

Utilizar vestuário de proteção.

Manter as outras pessoas distantes do aparelho durante a utilização.

Perigo de explosão. Mantenha o aparelho e as baterias afastados de fontes de calor e do fogo.

Não expor a temperaturas superiores a 45 °C.

3 PRESCRIÇÕES DE SEGURANÇA

Atenção – perigo!
Respeite as prescrições de segurança para evitar provocar lesões pessoais graves e danos materiais. Lembre-se de que existe o risco de provocar danos no aparelho e nos seus componentes.

3.1 PRESCRIÇÕES DE SEGURANÇA RELATIVAS AO APARELHO

3.1.1 Este aparelho não deve ser utilizado por pessoal desprovido de vestuário de proteção, tal como, por exemplo, proteções para os olhos (óculos ou máscara) e para as vias respiratórias.

3.1.2 Não enxágue si mesmo nem outras pessoas com água para limpar suas roupas, sapatos e meias.

3.1.3 É terminantemente proibida a utilização do aparelho por crianças, adolescentes, mulheres grávidas e pessoas inexperientes. Mantenha o aparelho afastado das crianças e dos animais.

3.1.4 Não pulverize nas imediações de água com peixes.

3.1.5 Não utilize o aparelho se estiver cansado, doente ou sob o efeito de álcool, estupefacientes ou medicamentos que possam condicionar o estado físico e mental.

3.1.6 É terminantemente proibido comer, beber ou fumar durante a utilização do aparelho. Não aspire vapores ou gotas da solução química. Em caso de contacto, procure imediatamente o seu médico.

3.1.7 Não utilize o aparelho se partes dele estiverem danificadas e/ou em mau estado. Utilize exclusivamente peças genuínas aconselhadas pelo fabricante.

3.1.8 Não viole, modifique ou pressurize o aparelho com outros dispositivos.

3.1.9 Utilize o aparelho em locais e ambientes bem arejados.

3.1.10 Não utilize o aparelho em ambientes com risco potencial de explosão ou incêndio.

3.1.11 Não utilize o aparelho em condições de temperatura elevada durante um período de tempo prolongado.

3.1.12 Não dirija o jato do aparelho contra partes sob tensão ou contra ele próprio, para evitar riscos de curto-circuito.

3.1.13 Não mergulhe o aparelho em água para o lavar nem borrife água contra ele próprio.

3.1.14 Não utilize solventes, soluções altamente ácidas ou básicas e/ou líquidos inflamáveis com o aparelho.

3.1.15 Não utilize o aparelho quando a temperatura for inferior a 0 °C. Os danos causados pelo congelamento não são cobertos pela garantia.

3.1.16 Respeite atentamente as prescrições para a utilização de pesticidas.

3.1.17 Utilize exclusivamente produtos aprovados pelas autoridades competentes e respeite à risca as instruções fornecidas na respetiva embalagem pelo fabricante.

3.1.18 Não despeje as soluções químicas no ambiente. Não despeje no ambiente a água e as soluções químicas utilizadas durante o enxágue e a limpeza do aparelho.

3.1.19 Após a utilização, lave as mãos, o rosto e as roupas.

3.2 ADVERTÊNCIAS DE SEGURANÇA RELATIVAS À BATERIA E AO CARREGADOR

3.2.1 Não desmonte nem despedace o invólucro da bateria. Não bata nela e não a deixe cair no chão. As baterias danificadas podem provocar perigos graves.

3.2.2 Não exponha a bateria ao calor ou ao fogo. Não exponha à luz solar direta. Não a deixe no interior de veículos. Não exponha a uma temperatura superior a 45 °C. Perigo de explosão.

3.2.3 Uma bateria usada de maneira imprópria pode provocar a saída de vapores. Areje o local e procure atendimento médico em caso de necessidade.

3.2.4 Conserve as baterias e os aparelhos elétricos fora do alcance das crianças. É recomendável manter as crianças afastadas dos aparelhos elétricos.

3.2.5 Não introduza nenhum objeto metálico no compartimento para a bateria. Não guarde a bateria com outros objetos metálicos (como a caixa de ferramentas) ou com outras baterias. Perigo de gerar um curto-circuito elétrico.

3.2.6 Utilize o carregador em ambientes fechados e ao abrigo da chuva e da humidade. Previna possíveis choques elétricos.

3.2.7 Mantenha o carregador sempre limpo. Poeira e sujidade impedem a recarga correta.

3.2.8 Antes de cada utilização, controle o carregador, o cabo e a ficha. Não o utilize se apresentar danos ou avarias. Nunca abra o carregador e mande-o reparar somente por pessoal qualificado e utilizando unicamente peças sobresselentes genuínas.

3.2.9 Não utilize o carregador sobre bases facilmente inflamáveis (como papel, tecidos, madeira, etc.) ou em ambientes inflamáveis ou explosivos. Previna possíveis incêndios após condições de sobreaquecimento.

3.2.10 Recarregue a bateria com temperatura ambiente entre 10 °C e 35 °C. Temperaturas inferiores ou superiores podem danificar a bateria e impedir a recarga normal.

3.2.11 Desligue o carregador da rede elétrica enquanto não estiver em uso. Não deixe o carregador ligado com a bateria completamente carregada. Previna possíveis incêndios.

3.2.12 É normal que o carregador e a bateria aqueçam durante o carregamento. Todavia, entre duas recargas consecutivas, é necessário deixá-los arrefecer até atingirem a temperatura ambiente. Temperaturas elevadas podem provocar avarias ou explosão da bateria.

3.2.13 Substitua as baterias cujo ciclo de utilização tiver esgotado. Se a descarga da bateria acontecer muito rapidamente e/ou os ciclos de recarga forem muito breves, significa que a bateria está prestes a esgotar e, por isso, deve ser substituída.



PT

3.2.14 Utilize exclusivamente baterias sobresselentes originais, do tipo e com características iguais à da bateria fornecida com o aparelho. A utilização de baterias de tipo ou com tensão diferente pode danificar o aparelho e provocar perigos. Adquira exclusivamente peças sobressalentes genuínas.

3.2.15 A bateria está provida de proteção térmica com rearme automático que inibe a recarga caso sejam atingidas temperaturas demasiado elevadas. Desligue a bateria do carregador durante alguns minutos antes de proceder à recarga. A recarga será retomada automaticamente quando a temperatura voltar ao intervalo de valores de segurança.

3.2.16 A tensão de alimentação do carregador deve corresponder ao valor declarado na respetiva placa de dados. Não utilize nenhum outro tipo de alimentação.

3.2.17 Aconselhamos utilizar um disjuntor de sobrecarga na linha de alimentação elétrica. Contacte o seu eletricista de confiança.

3.2.18 Não danifique o cabo de alimentação nem pise nele. Não arraste o carregador puxando-o pelo cabo. Não tire a ficha da tomada de corrente puxando-a pelo cabo.

3.2.19 Um possível cabo de extensão deve ter uma secção superior à do cabo do carregador e ser dimensionado em função do seu comprimento.

3.2.20 Se o aparelho parar de funcionar porque a bateria está descarregada, não insista na pressão do botão de arranque, pois isso pode danificar a bateria de forma irreparável.

3.2.21 Não descarregue a bateria completamente. Quando a bateria estiver quase descarregada, recarregue-a imediatamente.

4 INFORMAÇÕES GERAIS (PÁGINA 3)

4.1 Uso do manual

Este manual faz parte integrante do aparelho e deve ser guardado para toda futura consulta. Leia-o atentamente antes de instalar/usar o aparelho. Em caso de venda do aparelho, é obrigatório entregar o manual ao novo proprietário.

4.2 Entrega

O aparelho é entregue parcialmente desmontado dentro de uma embalagem de cartão. Para a composição do fornecimento, ver a fig. 1.

4.2.1 Documentos fornecidos com a máquina

- **D1 Manual de uso e manutenção**
- **D2 Instruções para a segurança**
- **D3 Declaração de conformidade**
- **D4 Regras de garantia**

4.3 Eliminação das embalagens

Os materiais que constituem a embalagem não são poluentes para o ambiente, todavia devem ser reciclados ou eliminados de acordo com as normas vigentes no país onde a máquina for utilizada.

5 INFORMAÇÕES TÉCNICAS (PÁGINA 3)

PT

5.1 Utilização prevista

O aparelho destina-se a ser utilizado, em conformidade com as descrições e advertências de segurança fornecidas nestas instruções de uso, unicamente como aspersor para soluções aquosas.

5.3 Partes principais:

A1 Tampa com empunhadura	**A6 Botão de libertação da bateria**	**A12 Dispositivo de segurança**	**A18 Cinto de ombros**
A1B Respiro do tanque	**A7 LED de carga da bateria**	**A13 Empunhadura**	**A19 LED indicador de carga**
A2 Filtro de entrada	**A8 Bateria**	**A14 Gancho**	**B1 Bico leque**
A3 Tanque	**A9 Tomada de recarga da bateria**	**A15 Filtro da pistola**	**B2 Bico esguicho regulável**
A4 Filtro da bomba	**A10 Conector de saída**	**A16 Racord**	**B3 Bico pulverizador duplo**
A5 Interruptor	**A11 Lança**	**A17 Mangueira de saída**	**B4 Bico cónico-jato**

5.4 Dispositivos de segurança

Interruptor (A5): o dispositivo de arranque evita o uso acidental do aparelho.

6 INSTALAÇÃO (PÁGINA 4)

⚠ **Atenção - perigo!**

Todas as operações de instalação e montagem devem ser efetuadas com o aparelho desligado da bateria.

Para a sequência de montagem ver a pág. 4.

6.1 Montagem

Tire o aparelho da embalagem. Monte a lança (A11) e um dos bicos (B1, B2, B3, B4) na empunhadura (A13, fig. 2). Fornecidos de série estão disponíveis 4 tipos de bico: bico leque (B1, azul), bico esguicho regulável (B2, laranja), bico nebulizador duplo (B3, vermelho), bico cónico-jato (B4, preto). Selecione um bico e enrosque-o na conduta de saída (A10).

6.2 Carga da bateria

⚠ **ATENÇÃO! Antes de utilizar o aparelho, é necessário efetuar uma carga completa da bateria.**
Não descarregue a bateria completamente para a manter em condições de eficiência.

ATENÇÃO! Recarregue unicamente com o carregador especificado pelo fabricante. Um carregador que é adequado para um tipo de grupo de baterias pode criar um risco de incêndio se for utilizado com grupos de baterias diferentes.

Atenção – perigo!

Verifique se os valores de tensão e frequência (V/Hz) da rede elétrica coincidem com os valores indicados na placa de identificação. Ver a pág. 1.
Ligue o carregador (A9) à rede elétrica e introduza a bateria (A8) (fig. 3). Durante o carregamento, o LED verde do indicador de carga (A19) pisca. Com a bateria completamente carregada, o indicador de carga acende com luz verde fixa; introduza a bateria (A8) na sede correspondente presente no aparelho (fig. 4).
A bateria foi carregada antes da expedição. Apesar disso, a bateria descarrega autonomamente durante o transporte e estocagem.
É aconselhável carregar a bateria na altura da primeira utilização. Na bateria está presente um indicador de carga (A7); premindo o botão na bateria, o nível de carga da bateria é visualizado com três, dois ou um LED verde, dependendo do estado de carga. Para remover a bateria (A8) do carregador (A9) ou do aparelho, prima o botão de libertação (A6). Se o indicador de carga (A19) acender com luz vermelha fixa, desconecte a bateria e deixe-a arrefecer. Em seguida, repita o procedimento de recarga. Se o indicador de carga (A19) continuar aceso com luz vermelha fixa, substitua a bateria.

IMPORTANTE! Recarregue a bateria após cada utilização. No caso de inutilização prolongada, recarregue a bateria de 3 em 3 meses. Recarregue a bateria se perceber uma queda evidente dos desempenhos do aparelho. Após um determinado período de utilização, é necessário substituir a bateria. Os fatores que afetam a duração da bateria são: número de ciclos de carga/descarga, utilização pesada, tempo decorrido desde o fabrico, ausência de recarga e cuidados, estocagem em condições de temperatura elevada.

7 INFORMAÇÕES SOBRE O USO (PÁGINA 4)

7.1 Preparação

Encha o tanque (A3). Teste o aparelho com água limpa antes de acrescentar soluções químicas. Prepare a solução química num recipiente externo. Deite a solução no tanque através do filtro de entrada (A2, fig. 5). Não encha o tanque acima do nível máximo indicado de 16 litros. Feche a tampa (A1) firmemente. Se utilizar uma solução diferente daquela contida anteriormente no tanque, limpe este último com água limpa. Não despeje no ambiente a água utilizada para o enxágue. Coloque o aparelho a uma altura adequada antes de o carregar nos ombros. Regule o cinto de ombros (A18) antes da utilização.

7.2 Arranque

Prima o interruptor (A5, fig. 6). Carregue na empunhadura (A13) para abrir o fluxo; bloqueie o dispositivo de segurança (A12) para manter o fluxo aberto (fig. 7).

Atenção – perigo!

Segure a empunhadura firmemente com ambas as mãos. Assegure-se de que o aparelho se encontra numa base sólida e segura. Utilize o aparelho mantendo-o na posição vertical. Não cubra o aparelho nem o utilize em ambientes pouco ventilados.

IMPORTANTE! Não utilize o aparelho sem água; o funcionamento a seco pode danificar a bomba. As soluções não devem ter uma temperatura superior a 40°C.

PT

7.3 Interrupção do funcionamento (pausa)

Solte a empunhadura (A13) para colocar o dispositivo em espera.

7.4 Fim do trabalho

Solte a empunhadura (A13) e desligue o aparelho pelo interruptor. Transfira a solução residual para um recipiente externo e conserve-a respeitando as instruções fornecidas pelos fabricantes. Não despeje a solução residual no ambiente após a utilização. Enxágue o aparelho com água limpa e deixe-o secar após o uso, antes da estocagem, para prolongar a sua vida útil. Muitas soluções podem secar e endurecer se forem deixadas no tanque, entupindo o bico, a válvula e a mangueira. Desconecte a bateria ao deixar o aparelho sem vigilância.

8 MANUTENÇÃO

Atenção – perigo!

Todas as operações de instalação e montagem devem ser efetuadas com o aparelho desligado da bateria.
Antes de efetuar qualquer serviço de cuidados e manutenção, desligue o aparelho e tire a bateria. Serviços de reparação e operações nos sistemas elétricos podem ser efetuados exclusivamente pelo Centro de Assistência. Não modifique a estrutura original do produto nem a ligação do cabo elétrico. Os O-rings e as anilhas são peças consumíveis. A frequência de substituição depende do tempo de utilização, do tipo de soluções utilizadas e da limpeza regular do aparelho.

Atenção – perigo!

Não use detergentes abrasivos, detergentes para vidro ou detergentes universais! Nunca mergulhe o aparelho na água. Limpe o aparelho e os acessórios de plástico com um detergente comum para material sintético. Se necessário, lave com água fresca o tanque e os acessórios e seque-os bem antes de os reutilizar.

8.1 Manutenção da bateria

Controle a carga da bateria. Carregue em tempo útil se a carga estiver baixa. Se a carga permanecer baixa durante um período de tempo prolongado, os desempenhos da bateria serão reduzidos. Após um período prolongado de estocagem, a bateria deve ser carregada e descarregada várias vezes para que atinja a eficiência máxima.

8.2 Recarga e estocagem da bateria

Para prolongar a vida útil da bateria, evite recarregá-la após uma descarga completa. Deixe a bateria arrefecer durante alguns minutos. Para garantir uma temperatura de funcionamento constante do produto e prolongar o período de trabalho e a vida útil da bateria, evite utilizar esta última quando estiver quente.

8.3 Limpeza dos filtros

Limpe sempre os filtros. Limpe o filtro de entrada (A2) após cada utilização. Se o caudal do jato se apresentar reduzido, desenrosque a virola aplicada na base da empunhadura (A16) e enxágue o filtro no interior da pistola (A15) com água limpa (fig. 8). Para além disso, abra a tampa e controle o filtro da bomba (A4) instalado no fundo do tanque (A3) e enxágue-o com água limpa. Se ao tanque apresentar a tendência a criar vácuo, limpe o respiro do tanque (A1B) com água limpa (fig. 9).

9 TRANSPORTE E ARMAZENAGEM (PÁGINA 41)

⚠ **Atenção – perigo!**

Todas as operações de instalação e montagem devem ser efetuadas com o aparelho desligado da bateria. Armazene os acessórios como previsto na fig. 10. Transporte a máquina como previsto na fig. 11. Depois do uso, limpe o aparelho e desmonte os acessórios; coloque-os no gancho (A14, fig. 12). Tome muito cuidado para não causar danos no aparelho durante o transporte. Armazene o aparelho sobre uma superfície plana e estável (fig. 13). Esvazie o aparelho antes de o transportar e armazenar. Armazene o aparelho num ambiente seco e nunca o deixe ao ar livre. Proteja o aparelho do gelo.

10 INFORMAÇÕES SOBRE AS AVARIAS

Problemas	Causas possíveis	Soluções
O aparelho não liga	Bateria descarregada	Efetuar uma recarga completa da bateria
	Bateria não introduzida corretamente no alojamento do aparelho	Liberte a bateria e introduza-a corretamente
	Aconteceu um sobreaquecimento da bateria e disparou a proteção interna com rearme automático	Aguardar até a bateria estar arrefecida
	Aparelho ou bateria avariados	Substituir a bateria e/ou procurar um Centro de Assistência autorizado
A bateria não carrega	Carregador não ligado corretamente	Desligar o carregador e voltar a ligá-lo corretamente
	Carregador ou bateria não prontos para a recarga. Bateria sobreaquecida	Aguardar até a bateria estar arrefecida
	Carregador ou bateria avariados	Substituir o carregador ou a bateria e/ou procurar um Centro de Assistência autorizado
O aparelho para durante o funcionamento	Bateria descarregada	Efetuar uma recarga completa da bateria
	Aconteceu um sobreaquecimento da bateria e disparou a proteção interna com rearme automático	Aguardar até a bateria estar arrefecida
A bomba está sob pressão, mas o líquido não sai	Filtros ou bico entupidos	Controlar e limpar os filtros e os bicos
	Filtros entupidos ou não introduzidos corretamente	Limpar os filtros/introduzi-los corretamente
	Tanque vazio	Encher o tanque
O tanque apresenta a tendência a criar vácuo	A válvula de respiro do tanque está bloqueada	Tirar e limpar a válvula de respiro do tanque

PT

Declaração de conformidade CE

Nós da Annovi Reverberi S.p.A., Bomporto (Modena), Itália, declaramos que a(s) seguinte(s) máquina(s) Annovi Reverberi:

Denominação do aparelho: Aspersor
N.º do modelo: **AR SPRAY 16**
Potência consumida: **18 W**

está(ão) em conformidade com as seguintes diretivas europeias:

2006/42/CE, 2009/127/CE, 2014/35/UE, 2014/30/UE, 2011/65/UE, 2015/863/UE

e é(são) produzida(s) respeitando as seguintes normas ou os seguintes documentos normalizados:

EN 19932-1, EN 19932-2, EN 12100, EN 55014-1, EN 55014-2, EN 61000-3-2, EN 61000-3-3, EN 62233, EN 50581.

Nome e endereço da pessoa encarregada da compilação do processo técnico: Stefano Reverberi / AR Managing Director
Via ML King, 3 - 41122 Modena, Itália

Data: 01.08.2020
MODENA (I)
Stefano Reverberi

Managing Director

GARANTIA

A validade da garantia é regulamentada pelas normas vigentes no país em que o produto é comercializado (salvo indicações diferentes do fabricante). Se, durante o período de validade da garantia, o produto apresentar defeitos por qualidade do material, de fabrico ou por não conformidade, o fabricante garante a substituição das peças defeituosas, procede à reparação dos produtos se estiverem razoavelmente desgastados ou à sua substituição. A garantia não cobre componentes sujeitos a desgaste normal (filtros, acessórios, tais como tubos rígidos, mangueira, rodas, bateria, carregador, etc.).

A garantia não cobre defeitos causados por ou derivantes de:

- uso incorreto, uso não admitido, negligência;
- aluguel ou uso profissional se o produto tiver sido vendido para uso doméstico;
- não cumprimento das normas de manutenção previstas no manual de instruções;
- reparações feitas por pessoal ou centros não autorizados;
- emprego de sobressalentes ou acessórios não genuínos;
- danos provocados pelo transporte, por objetos ou substâncias estranhas, sinistro;
- problemas de armazenagem ou estocagem.

Para ativar a garantia, é necessário exibir o documento que comprova a compra. Para obter assistência, contacte o ponto de venda no qual adquiriu o aparelho.

	Dados técnicos	Unidade	AR SPRAY 16
Aparelho	Potência do motor	W	18
	Capacidade do tanque	L	16
	Peso líquido	kg	4.0
	Peso bruto	kg	5.4
	Pressão mãxima	MPa	0.5

	Bico leque (Ø1.8 mm) (B1)	Bico esguicho regulável (4*Ø0.9 mm) (B2)	Bico pulverizador duplo (2xØ1.3 mm) (B3)	Bico cónico-jato (Ø1.4 mm) (B4)
Cor	Azul	Laranja	Laranja	Preto
Pressão	2.2±0.5 bar	2.1±0.6 bar	1.8±0.6 bar	3.6±0.9 bar
Caudal	1.20 l/min	1.20-1.40 l/min	1.30 l/min	0.95-1.10 l/min
Tempo de trabalho	2.5 - 3 h	2.5 - 3 h	2.5 - 3 h	2 h

Carregador de bateria	Tensão na entrada	V~ / Hz	220-240 V~ / 50/60 Hz
	Tensão na saída	V⎓	20 V⎓
	Corrente média na saída	Ah	2
	Classe de proteção	-	⧈
Bateria corrediça de iões de lítio	Tensão	V⎓	20
	Capacidade nominal	Ah	2
	Tempo de recarga	h	1

Reservados os direitos a alterações técnicas!

Vibrações e ruídos produzidos pelo aparelho estão dentro dos limites previstos por lei e não são capazes de causar danos ao utilizador (<70 db e 2,5 m/s^2).

PT



Manufactured and distributed by: Annovi Reverberi S.p.A.
Via M.L. King 3
41122 Modena (Italy)
www.annovireverberi.it