ANNOVI REVERBERI®

AR Spray 8

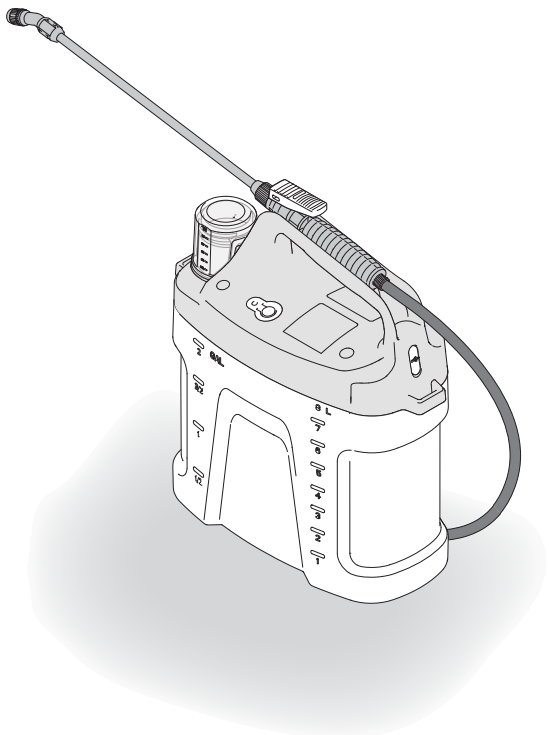

Battery sprayer
Original instructions

Irroratore a batteria
Istruzioni originali

Batteriesprühgerät
Übersetzung der Originalanleitung

Rociador de batería
Traducción de las instrucciones

Pulvérisateur à batterie
Traduction des instructions originales

Pulverizador de bateria
Tradução das instruções originais

EN IT DE ES FR PT

cod. 95895 - AJ

www.annovireverberi.it

95895_AJ_Manual_BLUE_sprayer8_ARBC.indb 1 2021/2/1 上午11:50

EN	*Please read these instructions carefully before use. Please retain these instructions for future reference. In case of problems or difficulties, please contact the consumer helpline:* ***supporth@annovireverberi.it*** ***Page: 6***
IT	*Leggere attentamente queste istruzioni prima dell'uso. Conservare queste istruzioni per future consultazioni. In caso di problemi o difficoltà, contattate l'helpline consumatori:* ***supporth@annovireverberi.it*** ***Pagina: 12***
DE	*Lesen Sie bitte diese Bedienungsanleitung vor Gebrauch aufmerksam durch. Bewahren Sie diese Bedienungsanleitung sorgfältig auf, damit Sie sie auch später zu Rate ziehen können. Wenden Sie sich im Falle von Problemen bitte an die Verbraucher-Hotline:* ***supporth@annovireverberi.it*** ***Seite: 18***
ES	*Leer atentamente estas instrucciones antes de usar el equipo. Guardar estas instrucciones para poder consultarlas en el futuro. En caso de problemas o dificultades, ponerse en contacto con el servicio de asistencia al cliente:* ***supporth@annovireverberi.it*** ***Página: 25***
FR	*Lire attentivement ces instructions avant emploi. Conserver ces instructions pour toute consultation à venir. En cas de problèmes ou de difficultés, contacter l'assistance consommateur :* ***supporth@annovireverberi.it*** ***Page : 32***
PT	*Leia atentamente estas instruções antes de utilizar o aparelho. Conserve estas instruções para consultas futuras. Em caso de problemas ou dificuldades, contacte a helpline de atendimento aos consumidores:* ***supporth@annovireverberi.it*** ***Página: 39***



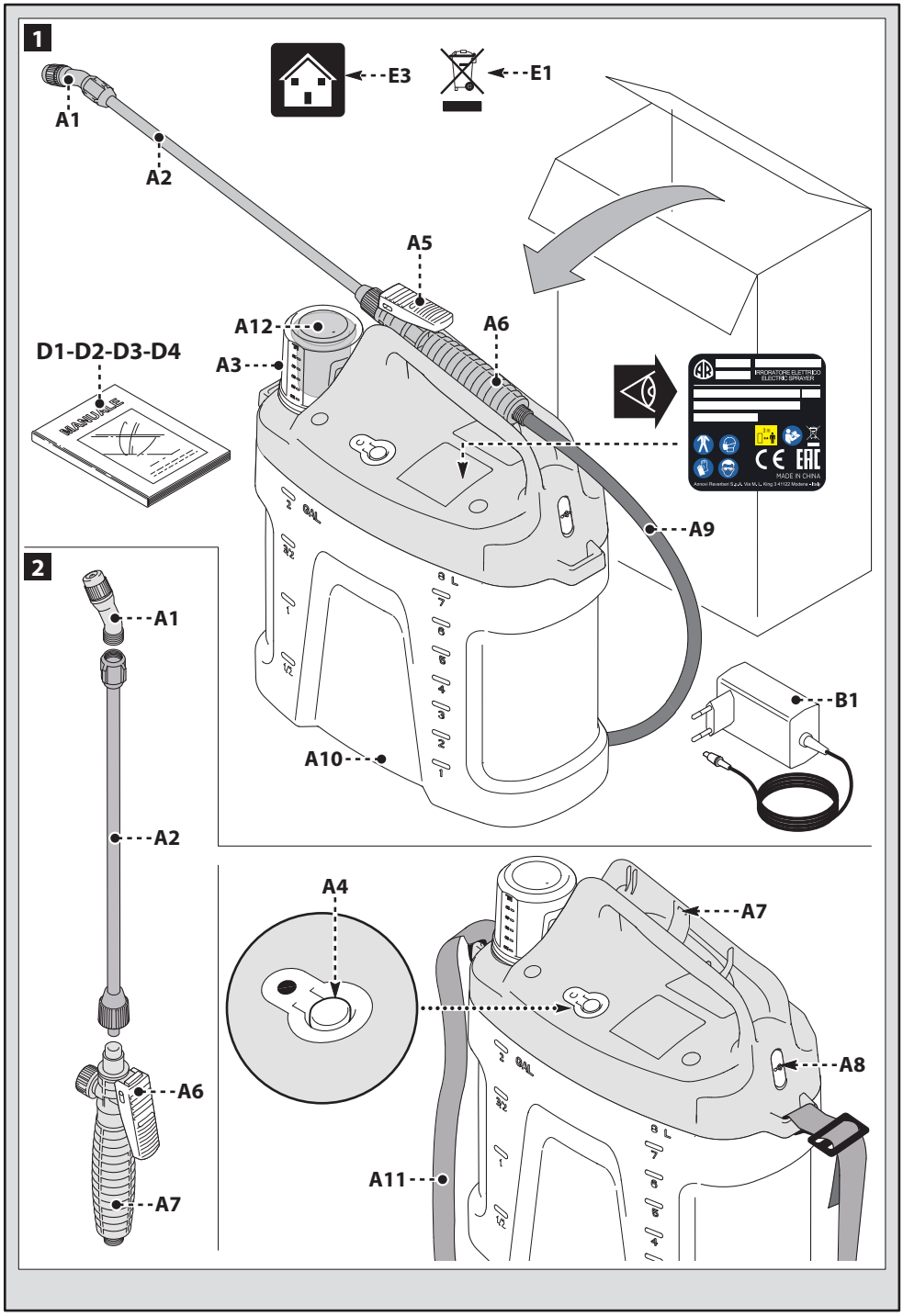
1
A1
A2
E3
E1
A5
A12
A6
D1-D2-D3-D4
A3
MANUALE
A9
B1
A10
2
A1
A2
A6
A7
A4
A7
A8
A11

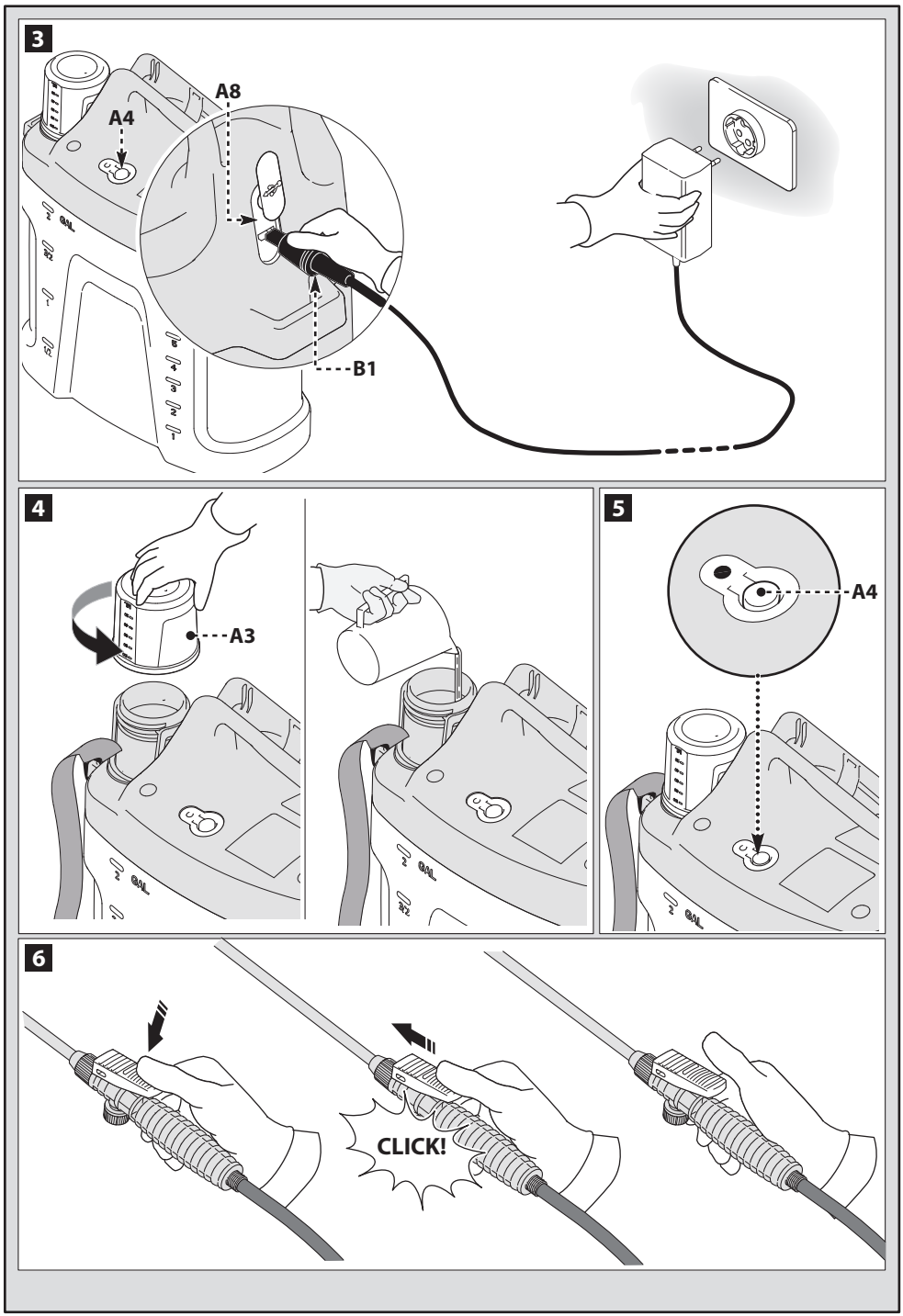
3
A8
A4
B1
4
A3
5
A4
6
CLICK!

7

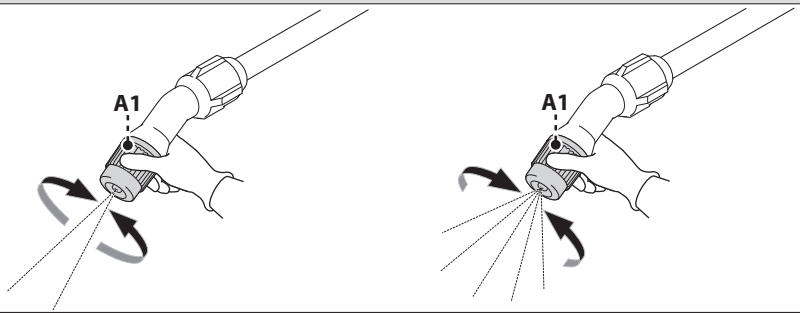

8

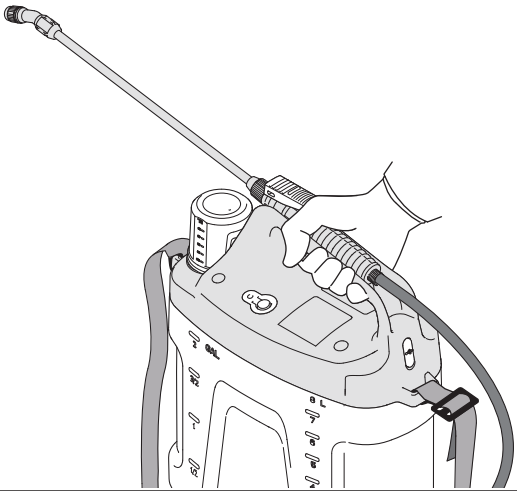

9

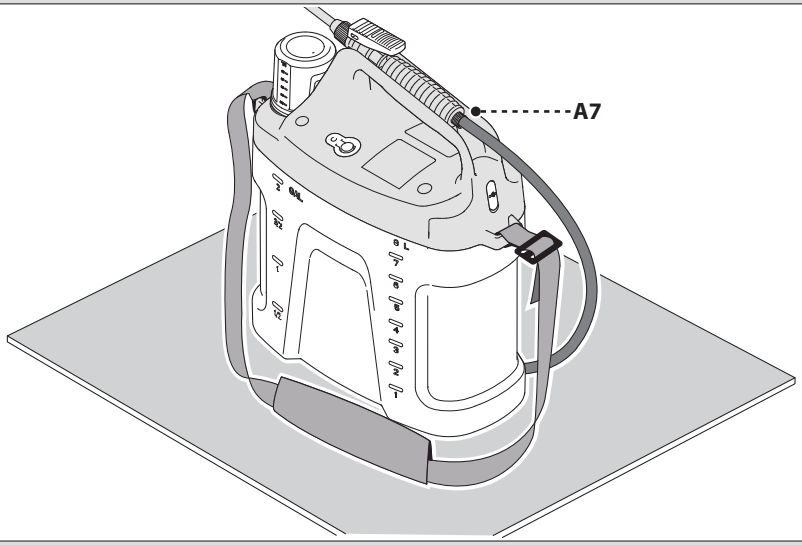

1 SAFETY INSTRUCTIONS

1.1 Please read this manual carefully before use to learn the operation method and operation specification of the appliance.

2 SAFETY DECALS / INFORMATIVE DECALS

2.1 Comply with the recommendations of the decals affixed to the appliance. Check that they are present and legible; otherwise, fit replacements in the original positions.

Warning - Danger

Please read these instructions carefully before use.

The appliance must not be disposed of as household waste; it may be returned to the dealer on purchaseof a new appliance. The appliance's electrical and electronic parts must not be reused for improper uses because they contain substances which constitute health hazards.

ON/OFF Switch

Indicates that the appliance is intended for household use.

EN

The batteries included in the equipment can be disposed of along with it. Do not throw the used batteries on the fire and do not dispose of them in the environment, but take them to special disposal centres Do not dispose of them with domestic waste.

CE Symbol. Indicates that the appliance complies with the relevant EU directives.

Wear eye protection.

Wear safety clothing.

Wear respiratory protection.

Keep bystanders away when spraying.

Wear protective gloves.

3 GENERAL SAFETY WARNINGS

Warning - Danger!
Read all safety warnings, instructions, illustrations and specifications provided with this machine. Failure to follow all instructions listed below may result in electric shock, fire and/or serious injury. Save all warnings and instruction for future reference.

3.1 WORK AREA SAFETY

3.1.1 Keep work area clean and well lit. Cluttered or dark areas invite accidents.

3.1.2 Do not operate machines in explosive atmospheres, such as in the presence of flammable liquids, gases or dust. Machines create sparks which may ignite the dust or fumes.

3.1.3 Keep children and bystanders away while operating a machine. Distractions can cause you to lose control.

3.2 ELECTICAL SAFETY

3.2.1 Machine plugs must match the outlet. Never modify the plug in any way. Do not use any adapter plugs with earthed (grounded) machines. Unmodified plugs and matching outlets will reduce risk of electric shock.

3.2.2 Avoid body contact with earthed or grounded surfaces, such as pipes, radiators, ranges and refrigerators. There is an increased risk of electric shock if your body is earthed or grounded.

3.2.3 Do not expose machines to rain or wet conditions. Water entering a machine will increase the risk of electric shock.

3.2.4 Do not abuse the cord. Never use the cord for carrying, pulling, or unplugging the machine. Keep cord away from heat, oil, sharp edges or moving parts. Damaged or entangled cords increase the risk of electric shock.

3.2.5 When operating a machine outdoors, use an extension cord suitable for outdoor use. Use of a cord suitable for

outdoor use reduces the risk of electrick shock.

3.2.6 If operating a machine in a damp location is unavoidable, use a residual current device (RCD) protected supply. Use of an RCD reduces the risk of electric shock.

3.3 PERSONAL SAFETY

3.3.1 Stay alert, watch what you are doing and use common sense when operating a machine. Do not use a machine while you are tired or under the influence of drugs, alcohol or medication. A moment of inattention while operating machines may result in serious personal injury.

3.3.2 Use personal protective equipment. Always wear eye protection. Protective equipment such as a dust mask, non-skid safety shoes, hard hat or hearing protection used for appropriate condition will reduce personal injuries.

3.3.3 Prevent unintentional starting. Ensure the switch is in the off-position before connecting to power source and/ or battery pack, picking up or carrying the tool. Carrying machines with your finger on the switch or energising machines that have the switch on invites accidents.

3.3.4 Do not overreach. Keep proper footing and balance at all times. This enables better control of the machine in unexpected situations.

3.3.5 Do not let familiarity gained from frequent use of tools allow youto become complacent and ignore tool safety principles. A careless action can cause severe injury within a fraction of a second.

3.4 MACHINE USE AND CARE

3.4.1 Do not force the machine. Use the correct machine for your application. The correct machine will do the job better and safer at the rate for which iit was designed for.

3.4.2 Do not use the machine if the switch does not turn it on and off. Any machine that cannot be controlled with the switch is dangerous and must be repaired

3.4.3 Disconnect the plug from the power source and/or remove the battery pack, if detachable, from the machine before making any adjustments, changing accessories, or storing machines. Such preventive safety measures reduce the risk of starting the machine accidentally.

3.4.4 Store machines out of the reach of children and do not allow persons unfamiliar with the machine or these instructions to operate the machine. Machines are dangerous in the hands of untrained users.

3.4.5 Maintain machines and accessories. Check for misalignment or binding of moving parts, breakage of parts and any other condition that may affect the machine's operation. If damaged, have the machine repaired before use. many accidents are caused by poorly maintained machines.

3.4.6 Use the machine, accessories and tool bits etc. in accordance with these instructions, taking into account the working conditions and the work to be performed. Use of the machine for operation different from those intended could result in a hazardous situation.

3.4.7 Keep handles and grasping surfaces dry, clean and free from oil and grease. Sluppery handles and grasping surfaces do not allow for safe handling and control of the machine in unexpected situations.

3.5 SERVICE

3.5.1 Have your machine serviced by a qualified repair person using only identical replacement parts. This will ensure that the safety of the machine is maintained.

3.6 SAFETY WARNINGS OF THE MACHINE

3.6.1 Do not use this machine in the range of their activities unless the personnel wear protective clothing, such as eye protection (goggles or face shield) and respiratory protection.

3.6.2 Do not shower yourself or others with water in order to clean your clothes, shoes and socks.

3.6.3 Children, teen-agers, pregnant women and untrained personnel shall not use this machine. Keep the machine far from children and pets.

3.6.4 Do not spray close to fish aquariums.

3.6.5 Do not use in case of tiredness, illness or under the effect of alcohol, drugs or medicines that can affect physical and mental state.

3.6.6 Do not eat, drink or smoke while using the machine. Do not breathe drops of chemical solutions. In case of contact and/or inhalation contact a doctor.

3.6.7 Do not use the machine if parts are damaged and/or not in good conditions. Use only original parts recommended by the manufacturer.

3.6.8 Do not tamper, modify or pressurize the machine by other devices.

3.6.9 Use the machine in well airy and illuminated areas.

3.6.10 Do not use the machine in places where there is a danger of explosion or fire.

3.6.11 Do not operate the machine at high temperature for a long time.

3.6.12 Do not point the nozzle at the live equipment or the machine itself, to avoid a risk of short circuit.

3.6.13 Do not wash the machine in water or spray water against it.

3.6.14 Do not use solvents, strong acids, strong bases and/or flammable liquids with the machine.



EN

3.6.15 **Do not use the spray at below 0 °C or when frozen.** The frost damage is not covered by the warranty!
3.6.16 **Strictly follow the safety instructions for harmful chemicals.**
3.6.17 **Use exclusively products approved by local authorities and follow strictly the instruction given on the packaging by the producers.**
3.6.18 **Do not disperse chemical solutions. Do not disperse water and solutions when rinsing and cleaning the machine.**
3.6.19 **After using the machine wash hands, face and clothes.**

3.7 SAFETY WARNINGS OF THE BATTERY AND BATTERY CHARGER
3.7.1 **Do not disassemble or tear the battery case. Do not hit it or drop it.** Damaged batteries can cause serious danger.
3.7.2 **Do not expose the battery to heat or fire. Do not expose it to direct sunlight. Do not leave it inside vehicles. Do not expose it to temperatures over 45°C.** Risk of explosion.
3.7.3 **A battery used incorrectly can cause vapours to leak out.** Ventilate the room and consult a doctor if necessary.
3.7.4 **Keep batteries and electrical equipment out of the reach of children.** It is good practice to keep children away from electrical equipment.
3.7.5 **Do not put any metal objects into the battery compartment. Do not put the battery away with other metal objects (like the tool box) or with other batteries.** Risk of generating a short circuit.
3.7.6 **Use the battery charger in closed rooms sheltered from rain and humidity.** Prevent possible electric shocks.
3.7.7 **Always keep the battery charger clean.** Dust and dirt prevent correct charging.
3.7.8 **Before use, always check the battery charger, cable and plug. Do not use it in the event of damage or faults.** Never open the battery charger and only have it repaired by qualified staff and only with original spare parts.
3.7.9 **Do not use the battery charger on easily flammable surfaces (e.g. paper, fabric, wood, etc.) or in flammable or explosive environments.** Prevent any fires due to overheating.
3.7.10 **Charge the battery at room temperature between 10°C and 35°C.** Lower or higher temperatures can damage the battery and inhibit normal charging.
3.7.11 **Unplug the battery charger when not in use. Do not leave the battery charger switched on with the battery completely charged.** Prevent possible accidents.
3.7.12 **It is normal for the battery charger and the battery to heat up while being charged.** However, both must be left to cool down to room temperature between consecutive charging. High temperatures can cause damage or explosion of the battery.
3.7.13 **Replace batteries that have come to the end of their use cycle.** If the battery loses its charge very quickly and/or the charging cycles are very short, it means that it is nearly dead and therefore needs replacing.
3.7.14 **Only replace it with original batteries, of the same type and characteristics as the one supplied with the tool.** The use of batteries of different types and voltages can damage the tool and cause danger. Only buy original spare parts.
3.7.15 **The battery has auto reset thermal protection, which prevents charging should the temperature be too high.** Disconnect the battery from the charger for a few minutes before charging it again. Charging will start again automatically when the temperature has returned within the safe range of values.
3.7.16 **The power supply voltage of the battery charger must match that indicated on the technical data nameplate.** Do not use any other type of power supply.
3.7.17 **It is advisable to install a trip switch on the electrical power supply line.** Consult your electrician.
3.7.18 **Do not damage or tread on the power supply cable. Do not pull the battery charger by the cable. Do not pull the cable in order to unplug it from the power supply.**
3.7.19 **Any extension cable must have a higher section than that of the battery charger cable and correctly sizedaccording to its length.**
3.7.20 **If the machine is blocked because the battery runs out, do not continue to press the switch button, otherwise the battery fails hopelessly.**
3.7.21 **Do not fully discharge the battery.** When the battery is almost discharged, recharge it immediately.

4 GENERAL INFORMATION (PAGE 3)

4.1 **Use of the manual**
This manual forms an integral part of the appliance and should be kept for future reference. Please read it carefully before installing/using the unit. If the appliance is sold, the seller must pass on this manual to the new owner along with the appliance.

4.2 **Delivery**
The appliance is delivered partially assembled in a cardboard box.
The supply package is illustrated in fig.1.

4.2.1 Documentation supplied with the appliance
D1 **Use and maintenance manual**
D2 **Safety instructions**
D3 **Declaration of conformity**
D4 **Warranty regulations**

4.3 Disposing of packaging

The packaging materials are not environmental pollutants but must still be recycled or disposed of in compliance with the relevant legislation in the country of use.

5 TECHNICAL INFORMATION (PAGE 3)

5.1 Intended use

The appliance is intended for use as a sprayer for liquid solutions only, in compliance with the descriptions and safety precautions contained in these instructions.

5.3 Main components:

- **A1** Nozzle
- **A2** Gun bar
- **A3** Cap
- **A4** Switch button with charge indicator LED
- **A5** Gun trigger
- **A6** Gun handle
- **A7** Handle
- **A8** Micro USB charging socket
- **A9** Outlet hose
- **A10** Tank body
- **A11** Shoulder strap
- **A12** Inlet filter
- **B1** USB battery charger

5.4 Safety devices

Switch button (A4): the starter device prevents accidental use of the appliance.

6 INSTALLATION (PAGE 3)

⚠ **Warning - danger!**

All installation and assembly operations must be performed with the appliance off.

The assembly sequence is illustrated on page 3.

6.1 Assembly

Remove the parts of the sprayer from the box. Install the gun bar (A2) and the shoulder strap (A11, fig. 2).

6.2 Battery charging (fig. 3)

⚠ **IMPORTANT! Before using the device it is necessary to fully charge the battery. Do not fully discharge the battery to keep it efficient. Recharge only with the battery charger indicated by the manufacturer. An inappropriate battery charger can cause a fire hazard when used with other battery units.**

Check that the electricity supply voltage and frequency (V/Hz) correspond to those specified on the data plate. See fig.1.

Plug the battery pack charger (B1) to the power supply and connect the USB plug to the USB charging socket on the appliance (A8), opening the rubber cover (fig. 3). During the charge, the appliance can't work and the charging indicator led (A4) is red. When fully charged, the charging indicator turns green. Firmly close the rubber cover before starting the appliance. The battery has been charged before delivery. However, it will discharge automatically during transportation and storage. It is recommended to recharge it before the first use. If the charging indicator stays off or doesn't turn green after charge, contact the service Centre.

Recharge the battery after each use. In case of no-use, charge the battery every 3 months. If the performances decrease significantly, recharge the battery. After a certain period of use, the battery must be replaced. The battery lifetime is influenced by several factors: charge/discharge cycles, heavy-duty use, aging since manufacturing date, lack of charge and care, storage at high temperatures.

7 INFORMATION ON USE OF THE APPLIANCE (PAGE 4)

7.1 Preparation

Open the cap (A3) and fill the tank body (A10, fig. 4). Test the sprayer with fresh water before adding chemicals. Prepare the solution in an external container. The cap (A3) can be used as a measuring cup. Do not fill the tank over the maximum quantity. Close the cap (A3) firmly. In case of a change of liquid, clean the tank with fresh water. Do not disperse the rinsing solution. Keep the appliance at a comfortable height to put it on shoulder. Adjust shoulder strap (A11) before use.

7.2 Start-up

Press the switch button (A4, fig. 5). Press the trigger (A5) to start the flow; push forward the trigger when pressed to keep it on (fig. 6). Adjust the nozzle (A1) to switch from stream to mist spraying (fig. 7). Release the trigger to put the device in stand-by.

⚠ **Warning - danger!**

Hold the gun component firmly in both hands. Make sure the base is firm and safe. Operate the appliance upright. Do not cover the appliance or use it in a poorly ventilated room.

⚠ **IMPORTANT! Avoid operating the appliance without water, which may cause damage to the pump. Solutions must not have temperature higher than 40°C.**

EN

7.3 Stopping operation (Pauses)
Slide the trigger (A5) backward if previously locked on, then release the trigger. If not switched off the appliance will automatically shutdown after one hour of pause.

7.4 Finishing work
Slide the trigger (A5) backward if previously locked on, then release the trigger. Turn off the appliance (A4). Put the remaining solution in an external container and store it according to the instructions given by the producers. Do not disperse the remaining solution after use. Rinse the appliance with fresh water and dry it after use and before storage to greatly extend lifetime. Many spray liquids will dry out and harden if left in the tank, blocking the nozzle, the valve and the hose.

8 MAINTENANCE

⚠ **Warning - danger!**
All installation and assembly operations must be performed with the appliance off.
Always switch off the appliance before any servicing or maintenance work. Repairs and work on electrical systems may only be carried out by the Service Centre. Do not change the original structure of the product or the connection of the power cord. The O ring and washer are wear parts. The replacement frequency depends on the service time, the spray materials used, and whether the sprayer is cleaned regularly.

⚠ **Warning - danger!**
Never use abrasive detergents, glass detergents or universal detergents! Never immerse the sprayer in water. Clean the appliance and plastic accessories with a standard synthetic material detergent. Rinse the tank and accessories with water if necessary and dry them before reuse.

EN

8.1. Maintenance of the battery pack
Please pay attention to the charge of the battery pack. Charge in time in case of low battery. In the case of long-term power loss, the battery performances will be lowered. After a long period of storage, the battery needs to be charged and discharged many times for maximum performance.

8.2 Charging and storage of the battery
To extend the service life of the battery, avoid charging immediately after a full discharge and cool the battery pack for a few minutes. In order to ensure the constant temperature operation of the product and extend the working time and service life of the battery, avoid using it when the battery surface is hot.

8.3 Filters cleaning
Keep always filters clean. Clean inlet filter (Fig. 1, A12) after every use.

9 TRANSPORT AND STORAGE (PAGE 45)

⚠ **Warning - danger!**
All installation and assembly operations must be performed with the appliance off. Transport the appliance as shown in fig. 8. After finishing work, clean the appliance; store them on the handle (A7, fig. 8). Take care to not to damage the appliance during transport. Store it on a flat and stable surface (fig. 9). Empty the appliance in case of transport and storage. Store the appliance in a dry place and do not never leave it outdoor. Protect it from freezing.

10 TROUBLESHOOTING

Problem	Possible causes	Remedy
The appliance does not switch on	Battery empty	Fully charge the battery
	The battery has overheated and the internal auto reset protection has cut in	Wait for the battery to cool down
	Appliance or battery faulty	Contact an authorised service centre
The battery does not charge	Charger not correctly connected to the device	Take out the charger and insert it correctly
	Battery charger or battery not ready for charging. Battery overheated.	Wait for the battery to cool down
	Battery charger or battery faulty	Replace the charger and/or contact an authorised service centre
The appliance stops while working	Battery empty	Fully charge the battery
	The battery has overheated and the internal auto reset protection has cut in	Wait for the battery to cool down
The pumps is under pressure but the liquid does not come out	Filters or lance nozzle are clogged	Check and clean the nozzle
	Tank empty	Fill the tank

EC Declaration of conformity

We, Annovi Reverberi S.p.A, of Bomporto (Modena), Italy, declare that the following Annovi Reverberi machine(s):

Designation of machine: Sprayer
Model No.: **AR SPRAY 8**
Rated power: **3 W**

is (are) compliant with the following European directives:
2006/42/EC, 2014/35/EU, 2014/30/EU, 2011/65/EU, 2015/863/EU
and was (were) produced in compliance with the following norms or standardised documents:
EN 62841-1, EN 55014-1, EN 55014-2, EN 61000-3-2, EN 61000-3-3, EN 62233, EN 50581.
Name and address of the person responsible for issuing the technical file: Stefano Reverberi / AR Managing Director
Via ML King, 3 - 41122 Modena, Italy

Date: 01.08.2020
MODENA (I)
Stefano Reverberi Managing Director

WARRANTY

The validity of the warranty is in accordance with the relevant legislation in the country where the product is sold (unless otherwise stated by the producer).
The warranty covers materials, construction and conformity defects during the warranty period, during which time the manufacturer will replace defective parts and repair the product if not excessively worn, or replace it.
The warranty does not cover components subject to normal wear and tear (filters, or accessories such as the hose, o-rings, battery, charger, etc.);
The warranty does not cover defects caused by or arising from:

- improper use, misuse, negligence,
- professional use or hire, if the product was sold for domestic use,
- failure to comply with the maintenance instructions provided in this manual,
- repair by unauthorised staff or centres,
- use of non-genuine parts or accessories,
- damage caused by transport, by dirt or foreign bodies, accidents,
- storage or warehousing problems.

Proof of purchase must be submitted to obtain warranty cover.

For assistance, contact the point of sale where your appliance was purchased.

EN

	Technical Data	Unit	AR SPRAY 8
Appliance	Motor power	W	3
	Tank capacity	L	8
	Net weight	kg	1.2
	Gross weight	kg	1.5
	Max. pressure	MPa	0.2
	Max. flow rate	L/min	0.3
	Working time	h	3
Charger	Input voltage	V~ / Hz	220-240 V~ / 50/60 Hz
	Output voltage	V⎓	5 V⎓
	Average current output	Ah	2
	Protection class	-	⧈
Li-ion battery	Voltage	V⎓	3.7
	Nominal capacity	Ah	2
	Charging time	h	3.5

Subject to technical modification!

Vibrations and noise produced by the appliance are within limits foreseen by law and can not cause harm to the end user (<70 db and 2,5 m/s^2).

1 ISTRUZIONI PER LA SICUREZZA

1.1 Leggere attentamente questo manuale prima dell'uso per apprendere le modalità e le specifiche di funzionamento dell'apparecchio.

2 SEGNALAZIONI DI INFORMAZIONE E SICUREZZA

2.1 Rispettare le segnalazioni dettate dalle targhe e dai simboli applicati sull'apparecchio. Verificare che siano sempre integri e leggibili; in caso contrario, sostituirli applicandoli nella posizione originale.

Attenzione - Pericolo

Leggere attentamente queste istruzioni prima dell'uso.

L'apparecchio non può essere smaltito come rifiuto urbano; può essere riconsegnato al distributore all'atto dell'acquisto di un nuovo apparecchio. Le parti elettriche ed elettroniche costituenti l'apparecchio non devono essere riutilizzate per usi impropri per la presenza di sostanze dannose alla salute.

Interruttore ON/OFF

Indica che questo apparecchio è concepito per il solo uso domestico.

Le batterie incluse nell'apparecchio possono essere smaltite assieme ad esso. Non gettare nel fuoco e non disperdere nell'ambiente le batterie esauste ma consegnarle agli appositi centri per il loro smaltimento.
Non smaltire assieme ai rifiuti domestici.

IT

Simbolo CE. Indica che questo prodotto è conforme con le direttive Europee applicabili in materia.

Utilizzare dispositivi di protezione oculare.

Utilizzare abbigliamento di protezione.

Utilizzare dispositivi di protezione dell'apparato respiratorio.

Quando si usa l'apparecchio tenere lontane le persone.

Utilizzare guanti protettivi.

3 AVVERTENZE DI SICUREZZA GENERALI

Attenzione - Pericolo!
Leggere tutte le avvertenze di sicurezza, le istruzioni, le illustrazioni e le specifiche fornite con la macchina. La mancata osservanza delle istruzioni riportate di seguito può provocare folgorazione, incendio e/o lesioni gravi. Conservare le istruzioni per future consultazioni.

3.1 SICUREZZA DELL'AREA DI LAVORO

3.1.1 **Tenere l'area di lavoro sgombra e ben illuminata.** Le aree ingombre o buie favoriscono gli incidenti.

3.1.2 **Non utilizzare la macchina negli ambienti che sono a rischio di esplosione per la presenza di liquidi, gas o polveri infiammabili.** Le macchine provocano scintille che possono incendiare le polveri o i vapori.

3.1.3 **Quando la macchina è in funzione tenere i bambini e le persone lontani dall'area di lavoro.** Distraendosi si può perdere il controllo della macchina.

3.2 SICUREZZA ELETTRICA

3.2.1 **Le spine della macchina devono essere adatte alla presa. Non modificare in nessun caso la presa. Non utilizzare spine adattatore con macchine collegate a massa (con messa a terra).** L'impiego di spine non modificate e di prese adatte riduce il rischio di folgorazione.

3.2.2 **Evitare il contatto con oggetti collegati a terra quali tubi, radiatori, fornelli e frigoriferi.** Se il corpo dell'operatore è collegato a terra il rischio di folgorazione aumenta.

3.2.3 **Non esporre le macchine alla pioggia e all'umidità.** Se l'acqua penetra all'interno della macchina il rischio di folgorazione è maggiore.

3.2.4 **Fare un uso corretto del cavo. Non usarlo mai per trasportare, tirare o scollegare la macchina dalla rete elettrica.**

Tenere il cavo lontano da fonti di calore, benzina, spigoli vivi o parti in movimento. I cavi danneggiati o aggrovigliati aumentano il rischio di folgorazione.

3.2.5 **Quando si impiega la macchina all'aperto utilizzare una prolunga per ambienti esterni.** L'uso di un cavo per ambienti esterni riduce il rischio di folgorazione.

3.2.6 **Se non si può evitare di usare la macchina in un luogo umido utilizzare un dispositivo a corrente residua (RCD).** L'uso di un cavo RCD riduce il rischio di folgorazione

3.3 SICUREZZA PERSONALE

3.3.1 **Durante l'uso della macchina prestare sempre attenzione a ciò che si sta facendo e usare il buon senso. Non utilizzare la macchina se si è stanchi o sotto l'effetto di sostanze stupefacenti, alcol o medicinali.** Un solo attimo di disattenzione mentre si sta utilizzando la macchina può causare gravi lesioni personali.

3.3.2 **Utilizzare dispositivi di protezione individuale. Indossare sempre un dispositivo di protezione oculare. I dispositivi di protezione come la mascherina** antipolvere, le scarpe antiscivolo, il casco di sicurezza o il dispositivo di protezione dell'udito, se utilizzati in condizioni appropriate riducono il rischio di lesioni personali.

3.3.3 **Evitare l'avvio accidentale della macchina. Prima di collegare l'alimentazione e/o le batterie, prendere in mano o trasportare la macchina, verificare che l'interruttore sia in posizione off.** Trasportando le macchine con il dito sull'interruttore o collegando all'alimentazione macchine con l'interruttore in posizione on si favoriscono gli incidenti.

3.3.4 **Non sbilanciarsi. Mantenere sempre un buon equilibrio e i piedi in posizione corretta.** In questo modo si controlla meglio la macchina in caso di imprevisti.

3.3.5 **La familiarità acquisita attraverso l'uso frequente di un attrezzo non deve spingere l'utilizzatore ad abbassare l'attenzione e ignorare i principi di sicurezza.** Un'azione incauta può causare gravi lesioni in una frazione di secondo.

3.4 USO E MANUTENZIONE DELLA MACCHINA

3.4.1 **Non sforzare la macchina. Utilizzare la macchina adatta alla propria applicazione.** La macchina adatta svolgerà il lavoro in modo migliore e con maggiore sicurezza, alla velocità per cui è stata progettata.

3.4.2 **Non utilizzare la macchina se l'interruttore non consente di accenderla e spegnerla.** Qualsiasi macchina che non possa essere controllata con l'interruttore è pericolosa e deve essere riparata.

3.4.3 **Prima di effettuare regolazioni, sostituire accessori o riporre la macchina scollegare la spina dall'alimentazione e/o rimuovere la batteria dalla macchina (se è estraibile).** Queste misure preventive di sicurezza riducono il rischio di avvio accidentale della macchina.

3.4.4 **Conservare le macchine fuori dalla portata dei bambini e non permetterne l'utilizzo a persone che non sanno come utilizzarle e non ne conoscono le istruzioni per l'uso.** Le macchine sono pericolose se utilizzate da persone non addestrate.

3.4.5 **Sottoporre a manutenzione le macchine e gli accessori. Controllare che tutte le parti in movimento siano allineate correttamente e che non vi siano rotture nei componenti o altre condizioni che possano compromettere il funzionamento della macchina. Se la macchina è danneggiata farla riparare prima dell'uso.** Molti incidenti sono causati dalla scarsa manutenzione delle macchine.

3.4.6 **Utilizzare la macchina, gli accessori, le punte ecc. come indicato nelle presenti istruzioni, tenendo conto delle condizioni di lavoro e del lavoro da svolgere.** L'uso della macchina per scopi diversi da quelli previsti può determinare una situazione di pericolo.

3.4.7 **Tenere le maniglie e le superfici di presa asciutte, pulite e prive di olio e grasso.** Se le maniglie e le superfici di presa sono scivolose non consentono di maneggiare e controllare la macchina con sicurezza in caso di imprevisti.

3.5 ASSISTENZA

3.5.1 **Far riparare la macchina da personale qualificato che utilizzi solo ricambi identici agli originali.** Questo assicura che la macchina sia sempre sicura.

3.6 PRESCRIZIONI DI SICUREZZA DELLA MACCHINA

3.6.1 **Non utilizzare questa macchina a meno che il personale non utilizzi abbigliamento di protezione, come ad esempio protezioni per gli occhi (occhiali o maschera) e per le vie respiratorie.**

3.6.2 **Non risciacquare sé stessi o altre persone con acqua per pulire i propri vestiti, scarpe e calze.**

3.6.3 **È severamente vietato l'uso della macchina a bambini, adolescenti, donne incinte e personale inesperto. Tenere la macchina a distanza da bambini ed animali.**

3.6.4 **Non spruzzare nei pressi di acque con pesci.**

3.6.5 **Non utilizzare la macchina se stanchi, malati o sotto l'effetto di alcool, droghe o medicinali che possano condizionare lo stato fisico e mentale.**

3.6.6 **È severamente vietato mangiare, bere o fumare durante l'utilizzo della macchina. Non aspirare vapori o gocce della soluzione chimica.** In caso di contatto interpellare immediatamente il proprio medico.

3.6.7 **Non utilizzare la macchina se delle parti sono danneggiate e/o in cattivo stato. Utilizzare solo parti originali consigliate dal costruttore.**

3.6.8 **Non manomettere, modificare o pressurizzare la macchina con altri dispositivi.**

3.6.9 **Utilizzare la macchina in locali ed ambienti ben areati.**

3.6.10 **Non utilizzare la macchina in ambienti potenzialmente a rischio di esplosione o incendio.**

3.6.11 **Non utilizzare la macchina con alta temperatura per un periodo di tempo prolungato.**



IT

3.6.12 **Non indirizzare il getto della macchina contro parti in tensione o contro la stessa per evitare rischi di cortocircuito.**
3.6.13 **Non immergere la macchina in acqua per il lavaggio o spruzzare acqua contro di essa.**
3.6.14 **Non utilizzare solventi, soluzione altamente acide o basiche e/o liquidi infiammabili con la macchina.**
3.6.15 **Non utilizzare la macchina quando la temperatura scende sotto 0°C.** I danni causati da congelamento non sono coperti dalla garanzia.
3.6.16 **Osservare attentamente le prescrizioni di sicurezza per l'uso di pesticidi.**
3.6.17 **Utilizzare esclusivamente prodotti approvati dalle autorità competenti e seguire attentamente le istruzioni fornite sull'imballo degli stessi dal produttore.**
3.6.18 **Non disperdere le soluzioni chimiche. Non disperdere acqua e soluzioni chimiche durante il risciacquo e la pulizia della macchina.**
3.6.19 **Dopo l'utilizzo della macchina lavare mani, faccia e vestiti.**

3.7 AVVERTENZE DI SICUREZZA DELLA BATTERIA E DEL CARICABATTERIA
3.7.1 **Non smontare o lacerare l'involucro della batteria. Non colpirla e non lasciarla cadere a terra.** Batterie danneggiate possono provocare seri pericoli.
3.7.2 **Non esporre la batteria al calore o al fuoco. Non esporre alla luce solare diretta. Non lasciarla all'interno di veicoli. Non esporre a temperatura maggiore di 45°C.** Pericolo di esplosione.
3.7.3 **Una batteria usata impropriamente può provocare la fuoriuscita di vapori.** Arieggiare il locale e consultare un medico in caso di necessità.
3.7.4 **Mettere le batterie e gli apparecchi elettrici fuori dalla portata dei bambini.** È buona norma mantenere i bambini lontano dagli apparecchi elettrici.
3.7.5 **Non inserire alcun oggetto metallico nel vano porta batteria. Non depositare la batteria assieme ad alti oggetti metallici (come la cassetta attrezzi) o assieme ad altre batterie.**Pericolo di generare un corto circuito elettrico.
3.7.6 **Utilizzare il caricabatterie in ambienti chiusi al riparo dalla pioggia e dall'umidità.** Prevenire possibili folgorazioni elettriche.
3.7.7 **Mantenere il caricabatterie sempre pulito.** Polvere e sporcizia impediscono la corretta ricarica.
3.7.8 **Prima di ogni impiego controllare il caricabatterie, il cavo e la spina. Non utilizzarlo in caso di danni o guasti.** Non aprire mai il caricabatterie e farlo riparare soltanto da personale qualificato e soltanto con pezzi di ricambio originali.
3.7.9 **Non utilizzare il caricabatterie su basi facilmente infiammabili (come carta, tessuti, legno ecc.) oppure in ambienti infiammabili o esplodenti.**Prevenire possibili incendi a seguito di surriscaldamenti.
3.7.10 **Ricaricare la batteria con temperatura ambiente compresa tra 10°C e 35°C.** Temperature inferiori o superiori possono danneggiare la batteria e non permettere la normale ricarica.
3.7.11 **Scollegare il caricabatterie dalla rete elettrica quando non in uso. Non lasciare il caricabatterie acceso con la batteria completamente carica.** Prevenire possibili incidenti.
3.7.12 **È normale che il caricabatterie e la batteria si riscaldino durante la fase di carica.** È però necessario lasciarli raffreddare entrambi, fino a temperatura ambiente, tra due ricariche consecutive. Temperature elevate possono provocare guasti o esplosione della batteria.
3.7.13 **Sostituire le batterie che hanno terminato il loro ciclo di utilizzo.** Se la batteria si scarica molto velocemente e/o i cicli di ricarica sono molto corti, è il segnale che si sta esaurendo e va pertanto sostituita.
3.7.14 **Utilizzare esclusivamente batterie di ricambio originali, del tipo e con caratteristiche uguali a quella fornita con l'utensile.** L'uso di batterie di tipo o con voltaggio diverso può danneggiare l'utensile e generare pericoli. Acquistare esclusivamente ricambi originali.
3.7.15 **La batteria è dotata di protezione termica autoripristinante che inibisce la ricarica in caso si raggiungano temperature troppe elevate.** Scollegare la batteria dal caricabatterie per alcuni minuti prima di procedere alla ricarica. La ricarica riprenderà automaticamente quando la temperatura sarà rientrata nel valori di sicurezza.
3.7.16 **La tensione di alimentazione del caricabatterie deve corrispondere a quella dichiarata sulla targa dati dello stesso.** Non utilizzare nessun altro tipo di alimentazione.
3.7.17 **È consigliato l'uso di un apparecchio salvavita sulla linea di alimentazione elettrica.** Consultare un elettricista di fiducia.
3.7.18 **Non danneggiare o calpestare il cavo di alimentazione. Non trascinare il caricabatterie tirando il cavo. Non tirare la spina dalla rete di alimentazione.**
3.7.19 **Un eventuale cavo di prolunga deve avere una sezione superiore a quella del cavo del caricabatterie ed essere dimensionato in base alla sua lunghezza.**
3.7.20 **Se la macchina si blocca perché la batteria è scarica, non insistere a premere il pulsante di avvio altrimenti la batteria si guasta irrimediabilmente.**
3.7.21 **Non scaricare completamente la batteria.** Quando la batteria è quasi scarica, ricaricarla immediatamente.

4 INFORMAZIONI GENERALI (PAGINA 3)

4.1 Uso del manuale
Il presente manuale è parte integrante dell'apparecchio; conservare per future consultazioni. Leggere attentamente prima dell'installazione/uso. In caso di passaggi di proprietà il cedente ha l'obbligo di consegnare il manuale al nuovo proprietario.

4.2 Consegna



L'apparecchio è consegnato all'interno di un imballo di cartone, parzialmente smontato.
Per la composizione della fornitura vedere fig.1.

4.2.1 Documentazione a corredo

- **D1 Manuale di uso e manutenzione**
- **D2 Istruzioni per la sicurezza**
- **D3 Dichiarazione di conformità**
- **D4 Regole garanzia**

4.3 Smaltimento degli imballi

I materiali costituenti l'imballo non sono inquinanti per l'ambiente, tuttavia devono essere riciclati o smaltiti secondo la normativa vigente nel paese di utilizzo.

5 INFORMAZIONI TECNICHE (PAGINA 3)

5.1 Uso previsto

L'apparecchio, in conformità alle descrizioni e alle avvertenze di sicurezza date in queste istruzioni per l'uso, è destinato ad essere utilizzato solo come irroratore per soluzioni acquose.

5.3 Parti principali:

- **A1 Ugello**
- **A2 Lancia**
- **A3 Tappo**
- **A4 Interruttore con LED indicatore di carica**
- **A5 Leva della pistola**
- **A6 Maniglia della pistola**
- **A7 Maniglia**
- **A8 Presa di ricarica micro USB**
- **A9 Tubo di mandata**
- **A10 Serbatoio**
- **A11 Tracolla**
- **A12 Filtro di ingresso**
- **B1 Caricabatteria USB**

5.4 Dispositivi di sicurezza

Interruttore (A4): il dispositivo di avviamento evita l'uso accidentale dell'apparecchio.

6 INSTALLAZIONE (PAGINA 3)

Attenzione - Pericolo!

Tutte le operazioni d'installazione e montaggio devono essere effettuate con l'apparecchio spento.
Per la sequenza di montaggio vedere pag. 3.

6.1 Montaggio

Togliere l'apparecchio dall'imballo. Assemblare la lancia (A2) e la tracolla (A11, fig. 2).

6.2 Carica della batteria (fig.3)

IMPORTANTE! Prima di utilizzare l'apparecchio è necessario effettuare una carica completa della batteria. Non scaricare completamente la batteria per mantenerla efficiente.
Ricaricare soltanto con il caricabatterie specificato dal costruttore. Se utilizzato con altri gruppi di batteri, un caricabatterie non adatto può provocare un rischio di incendio.
Verificare che la rete elettrica corrisponda al voltaggio e alla frequenza (V/Hz) riportati sulla targa di identificazione. Vedere fig.1.

Collegare il caricabatterie (B1) alla rete elettrica e inserire il connettore USB nella presa USB dell'apparecchio (A8) dopo aver aperto il coperchio di gomma (fig. 3). Durante la ricarica l'apparecchio non può funzionare e il led dell'indicatore di carica (A4) è rosso. Quando la carica è completa l'indicatore diventa verde. Prima di accendere l'apparecchio chiudere bene il coperchio di gomma. La batteria è stata caricata prima della spedizione. Ciò nonostante, la batteria si scarica autonomamente durante il trasporto e lo stoccaggio. È raccomandato di caricare la batteria al primo utilizzo. Se al termine della ricarica, l'indicatore di carica rimane spento o non diventa verde, sostituire la batteria.

Ricaricare la batteria dopo ogni utilizzo. In caso di inutilizzo prolungato ricaricare la batteria ogni 3 mesi. In caso di evidente calo delle prestazioni ricaricare la batteria. Dopo un certo periodo di utilizzo è necessario sostituire la batteria. I fattori che influenzano la durata della batteria sono: numero dei cicli di carica/scarica, utilizzo gravoso, tempo trascorso dalla fabbricazione, assenza di ricarica e cura, stoccaggio a temperature elevate.

7 INFORMAZIONI PER L'USO DELL'APPARECCHIO (PAGINA 4)

7.1 Preparazione

Aprire il tappo (A3) e riempire il serbatoio (A10, fig. 4). Testare l'apparecchio con acqua pulita prima di aggiungere soluzioni chimiche. Preparare la soluzione chimica in un recipiente esterno. Il tappo (A3) può essere usato come dosatore. Non riempire il serbatoio sopra il livello massimo indicato. Chiudere il tappo (A3) saldamente. In caso di utilizzo di una soluzione differente, pulire il serbatoio con acqua pulita. Non dispendere l'acqua per il risciacquo. Tenere l'apparecchio ad un'altezza adeguata prima di caricarlo sulle spalle. Regolare la tracolla (A11) prima dell'uso.

7.2 Avviamento

Premere l'interruttore (A4, fig. 5). Premere la leva (A5) per aprire il flusso; una volta premuta, spingerla in avanti per mantenere il flusso aperto (fig. 6). Regolare l'ugello (A1) per passare dal getto concentrato a quello nebulizzato (fig. 7). Rilasciare la leva per mettere l'apparecchio in stand-by.

Attenzione - Pericolo!

Tenere l'impugnatura saldamente con entrambi le mani. Assicurarsi che l'apparecchio sia su una base solida e sicura. Utilizzare l'apparecchio in posizione verticale. Non coprire o utilizzare l'apparecchio in ambienti poco ventilati.

95895_AJ_Manual_BLUE_sprayer8_ARBC.indb 15 2021/2/1 上午11:50

IMPORTANTE! Non utilizzare l'apparecchio senz'acqua, il funzionamento a secco può danneggiare la pompa. Le soluzioni non devono superare i 40°C di temperatura.

7.3 Interruzione del funzionamento (Sosta)
Far scorrere la leva all'indietro (A5), se precedentemente bloccata, quindi rilasciarla. Se non si spegne l'apparecchio, lo spegnimento avviene automaticamente dopo un'ora.

7.4 Fine lavoro
Far scorrere la leva all'indietro (A5), se precedentemente bloccata, quindi rilasciarla. Spegnere l'apparecchio (A4). Mettere la soluzione residua in un recipiente esterno e conservare secondo le istruzioni fornite dai produttori. Non disperdere la soluzione residua dopo l'uso. Risciacquare l'apparecchio con acqua pulita e farlo asciugare dopo l'uso prima dello stoccaggio per prolungare la vita dell'apparecchio. Molte soluzioni possono seccarsi ed indurirsi se lasciate nel serbatoio, bloccando l'ugello, la valvola e il tubo. Sganciare la batteria quando l'apparecchio è incustodito.

8 MANUTENZIONE

Attenzione - Pericolo!
Tutte le operazioni d'installazione e montaggio devono essere effettuate con l'apparecchio spento.
Prima di ogni intervento di cura e di manutenzione, spegnere l'apparecchio e staccare la batteria. Lavori di riparazione e lavori sugli impianti elettrici possono essere effettuati solo dal Centro Assistenza.
Non modificare la struttura originale del prodotto o il collegamento del cavo elettrico. Gli O-ring e le rondelle sono parti di consumo. La frequenza di sostituzione dipende dal tempo di utilizzo, dalla tipologia di soluzioni utilizzate e dalla pulizia regolare dell'apparecchio.

Attenzione - Pericolo!
Non usare detergenti abrasivi, detergenti per il vetro o detergenti universali! Non immergere mai l'apparecchio in acqua. Pulire l'apparecchio e gli accessori in plastica con un normale detergente per materiale sintetico. Sciacquare all'occorrenza il serbatoio e gli accessori con acqua fresca ed asciugarli prima del loro riutilizzo.

IT

8.1. Manutenzione della batteria
Controllare la carica della batteria. Caricare in tempo in caso di carica bassa. In caso di bassa carica per un periodo di tempo prolungato, le prestazioni della batteria si riducono. Dopo un lungo periodo di stoccaggio, la batteria deve essere caricata e scaricata più volte per raggiungere la massima efficienza.

8.2 Ricarica e stoccaggio della batteria
Per prolungare la vita utile della batteria evitare di ricaricarla subito dopo una scarica completa e farla raffreddare per alcuni minuti. Per garantire una temperatura di esercizio costante del prodotto e prolungare il periodo di lavoro e la vita utile della batteria, evitare di usare la batteria quando è calda.

8.3 Pulizia dei filtri
Pulire sempre i filtri. Pulire il filtro di ingresso (Fig. 1, A12) dopo ogni utilizzo.

9 TRASPORTO E RIMESSAGGIO (PAGINA 45)

Attenzione - Pericolo!
Tutte le operazioni d'installazione e montaggio devono essere effettuate con l'apparecchio spento. Trasportare l'apparecchio come previsto in fig. 8. Dopo l'uso, pulire l'apparecchio e riporlo sulla maniglia (A7, fig. 8). Fare attenzione a non danneggiare l'apparecchio durante il trasporto. Stoccare l'apparecchio su una superficie piana e stabile (fig. 9). Svuotare l'apparecchio in caso di trasporto e stoccaggio. Stoccare l'apparecchio in un ambiente asciutto e non lasciarlo mai all'esterno. Proteggere l'apparecchio dal gelo.

10 RICERCA GUASTI

Inconvenienti	Probabili cause	Rimedi
L'apparecchio non si accende	Batteria scarica	Effettuare una ricarica completa della batteria
	La batteria è surriscaldata ed è intervenuta la protezione interna autoripristinabile	Attendere che la batteria si raffreddi
	Apparecchio o batteria guasti	Rivolgersi a un Centro di Assistenza autorizzato
La batteria non si carica	Caricabatterie non collegato correttamente	Scollegare il caricabatterie e ricollegarlo correttamente
	Caricabatteria o batteria non pronto per la ricarica. Batteria surriscaldata.	Attendere che la batteria si raffreddi
	Caricabatteria o batteria guasti	Sostituire il caricabatterie e rivolgersi a un Centro Assistenza autorizzato
L'apparecchio si arresta durante il funzionamento	Batteria scarica	Effettuare una ricarica completa della batteria
	La batteria è surriscaldata ed è intervenuta la protezione interna autoripristinabile	Attendere che la batteria si raffreddi
La pompa è in pressione ma il liquido non viene erogato	Filtri o ugelli intasati	Controllare e pulire l'ugello
	Serbatoio vuoto	Riempire il serbatoio

Dichiarazione di conformità CE

Noi di Annovi Reverberi S.p.A., Bomporto (Mo), Italia, dichiariamo che la(e) seguente(i) macchina(e) Annovi Reverberi:

Denominazione della macchina: Irroratore
N. modello: **AR SPRAY 8**
Potenza assorbita: **3 W**

è(sono) conforme(i) alle seguenti direttive europee:
2006/42/CE, 2014/35/UE, 2014/30/UE, 2011/65/UE, 2015/863/UE
ed è(sono) prodotta(e) nel rispetto delle seguenti norme o dei seguenti documenti standardizzati:
EN 62841-1, EN 55014-1, EN 55014-2, EN 61000-3-2, EN 61000-3-3, EN 62233, EN 50581.
Nome e indirizzo della persona incaricata di rilasciare il fascicolo tecnico: Stefano Reverberi / AR Managing Director
Via ML King, 3 - 41122 Modena, Italy

Data: 01.08.2020
MODENA (I)
Stefano Reverberi Managing Director

GARANZIA

La validità della garanzia è regolamentata dalle normative vigenti nel paese in cui il prodotto viene commercializzato (salvo diverse indicazioni del produttore).
Se il prodotto risulta difettoso per qualità del materiale, della costruzione o per mancata conformità durante il periodo di validità della garanzia il fabbricante garantisce la sostituzione delle parti difettose, provvede alla riparazione dei prodotti se ragionevolmente usurati oppure alla loro sostituzione.
La garanzia non copre componenti soggetti a normale usura (filtri, accessori come tubi rigidi, o-ring, batterie, caricabatterie, ecc.);
La garanzia non copre difetti causati da o risultati da:

- uso scorretto, uso non ammesso, negligenza,
- noleggio o uso professionale qualora il prodotto sia stato venduto per uso domestico,
- mancata osservazione delle norme di manutenzione previste nell'apposito libretto,
- riparazioni eseguite da personale o centri non autorizzati,
- impiego di ricambi o accessori non originali,
- danni causati dal trasporto, da oggetti o sostanze estranee, sinistro,
- problemi di immagazzinaggio o stoccaggio.

Per attivare la garanzia è necessario esibire la prova d'acquisto.

Per assistenza, contattare il punto vendita dove è stato fatto l'acquisto.

	Dati tecnici	Unità	AR SPRAY 8
Apparecchio	Potenza assorbita	W	3
	Capacità serbatoio	L	8
	Peso netto	kg	1.2
	Peso lordo	kg	1.5
	Pressione max.	MPa	0.2
	Portata max.	L/min	0.3
	Tempo operativo	h	3
Caricabatterie	Tensione in ingresso	V~ / Hz	220-240 V~ / 50/60 Hz
	Tensione in uscita	V⎓	5 V⎓
	Media corrente in uscita	Ah	2
	Classe di protezione	-	⧈
Batteria agli ioni di litio	Tensione	V⎓	3.7
	Capacità nominale	Ah	2
	Tempo di ricarica	h	3.5

Con riserva di modifiche tecniche!

Vibrazioni e rumorosità prodotte dall'apparecchio sono all'interno dei limiti previsti per legge e non possono causare danni all'utilizzatore (<70 db e 2,5 m/s^2).

IT

1 SICHERHEITSANWEISUNGEN

1.1 Diese Bedienungsanleitung vor Gebrauch aufmerksam durchlesen, um sich mit den Verfahren und Spezifikationen für den Betrieb des Geräts vertraut zu machen.

2 SCHILDER UND SICHERHEITSZEICHEN

2.1 Die Schilder und Sicherheitszeichen beachten, die am Gerät angebracht sind. Sollten Schilder beschädigt oder unleserlich geworden sein, sind sie durch neue Schilder zu ersetzen, die an den ursprünglichen Stellen angebracht werden müssen.

Achtung – Gefahr

Lesen Sie bitte diese Anleitung vor Gebrauch aufmerksam durch.

Das Gerät darf nicht mit dem Hausmüll entsorgt werden; es kann beim Kauf eines neuen Geräts an den Händler zurückgegeben werden. Die elektrischen und elektronischen Komponenten des Geräts dürfen nicht zweckwidrig wiederverwendet werden, da sie gesundheitsschädliche Stoffe enthalten.

Ein-Aus-Schalter

Dieses Symbol bedeutet, dass das Gerät nur für den Gebrauch im Haushalt bestimmt ist.

Die im Gerät enthaltenen Akkus können zusammen mit diesem entsorgt werden. Die verbrauchten Akkus nicht ins Feuer werfen oder achtlos in der Umwelt entsorgen, sondern bei den vorgesehenen Abfallentsorgungszentren abgeben.
Nicht zusammen mit dem Hausmüll entsorgen.

Symbol CE. Dieses Symbol bedeutet, dass das Gerät den einschlägigen europäischen Richtlinien entspricht.

DE

Augenschutz benutzen.

Atemschutz benutzen.

Handschutz benutzen.

Schutzkleidung benutzen.

Beim Betrieb des Geräts sicherstellen, dass sämtliche Personen einen ausreichenden Sicherheitsabstand zu diesem einhalten.

3 ALLGEMEINE SICHERHEITSHINWEISE

Achtung - Gefahr!
Alle mit der Maschine bereitgestellten Sicherheitshinweise, Anweisungen, Abbildungen und Spezifikationen sind sorgfältig durchzulesen bzw. zu berücksichtigen. Bei Nichtbeachtung der nachfolgend aufgeführten Anweisungen besteht die Gefahr von Stromschlägen, Feuer und/oder schweren Verletzungen. Die Anleitung sorgfältig aufbewahren, damit sie auch später noch zu Rate gezogen werden kann.

3.1 SICHERHEIT DES ARBEITSBEREICHS

3.1.1 **Sicherstellen, dass der Arbeitsbereich frei von Behinderungen und gut beleuchtet ist.** In Bereichen, die dunkel sind oder in denen Unordnung herrscht, sind Unfälle nicht auszuschließen.

3.1.2 **Die Maschine darf nicht in Bereichen eingesetzt werden, in denen durch das Vorhandensein entzündlicher Flüssigkeiten, Gase oder Stäube Explosionsgefahr besteht.** Beim Betrieb der Maschinen entstehen Funken, die die Stäube oder Dämpfe entzünden können.

3.1.3 **Beim Betrieb der Maschine sicherstellen, dass Kinder und sonstige Personen sich nicht dem Arbeitsbereich nähern.** Wird man abgelenkt, ist es nicht auszuschließen, dass man die Kontrolle über die Maschine verliert.

3.2 ELEKTRISCHE SICHERHEIT

3.2.1 **Die Netzstecker der Maschine müssen unbedingt zur Strombuchse passen. Die Strombuchse darf auf keinen Fall geändert werden. Keine Netzsteckeradapter mit an Masse angeschlossenen Maschinen (mit Erdung) verwenden.** Die Verwendung unveränderter Netzstecker und passender Strombuchsen reduziert die Gefahr von Stromschlägen.

3.2.2 **Den Kontakt mit geerdeten Gegenstände, z.B. mit Rohren, Kühlern, Herden und Kühlschränken, vermeiden.**

Ist der Körper der Bedienungsperson mit einer Erdung verbunden, steigt die Gefahr von Stromschlägen.

3.2.3 **Die Maschinen dürfen keinem Regen und keiner Feuchtigkeit ausgesetzt werden.** Dringt Wasser in das Innere der Maschine ein, steigt die Gefahr von Stromschlägen.

3.2.4 **Das Kabel stets korrekt handhaben. Es darf niemals zum Transportieren, zum Ziehen oder zum Trennen der Maschine von der Netzstromversorgung verwendet werden. Das Kabel nicht in der Nähe von Wärmequellen, Benzin, scharfen Kanten oder Teilen in Bewegung handhaben oder aufbewahren.** Beschädigte oder verwickelte Kabel erhöhen die Gefahr von Stromschlägen.

3.2.5 **Beim Einsatz der Maschine im Freien ist ein Verlängerungskabel für Außenbereiche zu verwenden.** Der Gebrauch eines für Außenbereiche ausgelegten Verlängerungskabels reduziert die Gefahr von Stromschlägen.

3.2.6 **Ist es unvermeidbar, die Maschine in einem feuchten Bereich einzusetzen, muss eine Fehlerstromschutzeinrichtung (RCD) verwendet werden.** Der Gebrauch eines RCD-Kabels reduziert die Gefahr von Stromschlägen.

3.3 PERSÖNLICHE SICHERHEIT

3.3.1 **Beim Gebrauch der Maschine stets mit Umsicht vorgehen und dabei Vernunft walten lassen. Die Maschine nicht verwenden, wenn man müde ist oder unter dem Einfluss von Drogen, Alkohol oder Arzneimitteln steht.** Ein Augenblick der Unachtsamkeit beim Gebrauch der Maschine reicht schon aus, um schwere Verletzungen bei Personen zu verursachen.

3.3.2 **Persönliche Schutzausrüstungen benutzen. Immer Augenschutz benutzen. Die Schutzausrüstungen, z.B. Staubschutzmaske,** rutschfeste Sicherheitsschuhe, Schutzhelm oder Gehörschutz, reduzieren die Gefahr von Verletzungen, wenn sie richtig eingesetzt werden.

3.3.3 **Ein versehentliches Ingangsetzen der Maschine vermeiden. Vor dem Anschluss an die Stromversorgung und/oder an die Akkus, dem Tragen oder dem Transport der Maschine ist zu prüfen, ob sich der Schalter in der Stellung AUS befindet.** Werden die Maschinen mit einem Finger am Schalter transportiert oder mit dem Schalter in der Stellung EIN an die Stromversorgung angeschlossen, besteht die Gefahr von Unfällen.

3.3.4 **Nicht das Gleichgewicht verlieren. Stets sicherstellen, dass das Gleichgewicht gewahrt bleibt und die Füße fest und korrekt stehen.** Auf diese Weise kann die Maschine in unvorhergesehenen Situationen besser kontrolliert werden.

3.3.5 **Die Vertrautheit, die man sich durch den häufigen Gebrauch einer Maschine aneignet, darf nicht dazu verleiten, unvorsichtig zu werden und die Sicherheitsgrundsätze zu missachten.** Ein unvorsichtiger Vorgang kann in wenigen Augenblicken zu schweren Verletzungen führen.

3.4 GEBRAUCH, PFLEGE UND WARTUNG DER MASCHINE

DE

3.4.1 **Die Maschine nicht überlasten. Die Maschine passend zur eigenen Gebrauchsbestimmung einsetzen.** Eine passend eingesetzte Maschine gewährleistet einen optimalen und sicheren Betrieb und mit einer Drehzahl, für die sie ausgelegt ist.

3.4.2 **Die Maschine nicht benutzen, sollte sie über den Schalter nicht ein- und ausgeschaltet werden können.** Jede beliebige Maschine, die nicht über den Schalter gesteuert werden kann, ist gefährlich und muss repariert werden.

3.4.3 **Vor der Ausführung von Einstellungen, dem Austausch von Zubehörteilen oder dem Verstauen der Maschine den Netzstecker ziehen und/oder den Akku aus der Maschine entnehmen (sollte dieser entnehmbar sein).** Durch diese vorbeugenden Sicherheitsmaßnahmen soll verhindert werden, dass die Maschine unvorhergesehen in Gang gesetzt wird.

3.4.4 **Die Maschinen stets außerhalb der Reichweite von Kindern aufbewahren und auf keinen Fall Personen überlassen, die mit ihrem Gebrauch nicht vertraut sind und die Gebrauchsanweisungen nicht kennen.** Maschinen sind gefährlich, wenn sie von nicht entsprechend eingewiesenen bzw. geschulten Personen verwendet werden.

3.4.5 **Die Maschine und die Zubehörteile bedürfen einer regelmäßigen Pflege und Wartung. Sicherstellen, dass alle Bewegungsteile korrekt ausgerichtet sind und keine Brüche von Komponenten oder sonstige Bedingungen vorliegen, die die Funktionstüchtigkeit der Maschine beeinträchtigen können. Ist die Maschine beschädigt, muss sie vor einem weiteren Gebrauch zunächst repariert werden.** Viele Unfälle sind auf eine unzureichende Pflege und Wartung der Maschinen zurückzuführen.

3.4.6 **Die Maschine, die Zubehörteile, die Bohrer usw. sind nach den Vorgaben in den vorliegenden Anleitung und unter Berücksichtigung der Arbeitsbedingungen und der auszuführenden Arbeit einzusetzen.** Der Gebrauch der Maschine für Zwecke, die nicht mit den vorgesehenen übereinstimmen, kann zu Gefahrensituationen führen.

3.4.7 **Die Griffe und die mit den Händen zu greifenden Oberflächen müssen immer trocken, sauber und frei von Öl und Fett sein.** Sind die Griffe und die mit den Händen zu greifenden Oberflächen rutschig, verhindern sie eine sichere Handhabung und Kontrolle der Maschine in unvorhergesehenen Situationen.

3.5 KUNDENDIENST

3.5.1 **Die Maschine nur von qualifizierten Fachkräften reparieren lassen, die über die hierzu erforderlichen Original-Ersatzteile verfügen.** Dadurch soll ein stets sicherer Maschinenbetrieb gewährleistet werden.

3.6 SICHERHEITSVORSCHRIFTEN BEZÜGLICH DER MASCHINE

3.6.1 **Die Maschine darf nur eingesetzt werden, wenn das Bedienungspersonal entsprechende Schutzkleidung trägt und mit persönlichen Schutzausrüstungen versehen ist, z.B. Augenschutz (Brille oder Maske) und Atemschutz.**

3.6.2 **Nicht sich selbst oder andere Personen mit Wasser abspritzen, um die eigenen Kleider, Schuhe, Strümpfe usw. zu reinigen.**



3.6.3 **Der Gebrauch der Maschine durch Kinder, Heranwachsende, schwangere Frauen und Personen ohne Erfahrung mit derartigen Maschinen ist strengstens verboten. Die Maschine für Kinder und Tiere unerreichbar aufbewahren, abstellen usw..**

3.6.4 **Mit der Maschine keine Flüssigkeit in der Nähe von Gewässern mit Fischen versprühen.**

3.6.5 **Die Maschine nicht verwenden, wenn man müde, krank oder unter dem Einfluss von Alkohol, Drogen oder Medikamenten steht, die den eigenen körperlichen und geistigen Zustand beeinträchtigen können.**

3.6.6 **Beim Gebrauch der Maschine sind Essen, Trinken und Rauchen strengstens verboten. Dämpfe oder Tropfen der versprühten chemischen Lösung auf keinen Fall einatmen bzw. schlucken.** Bei Kontakt unverzüglich einen Arzt aufsuchen.

3.6.7 **Die Maschine nicht verwenden, sollten Teile beschädigt und/oder in einem schlechten Zustand sein. Nur vom Hersteller empfohlene Originalteile verwenden.**

3.6.8 **Die Maschine nicht mit anderen Vorrichtungen oder Geräten manipulieren, modifizieren oder mit Druck beaufschlagen.**

3.6.9 **Die Maschine in gut belüfteten Räumen und Bereichen verwenden.**

3.6.10 **Die Maschine nicht in explosions- oder feuergefährdeten Bereichen verwenden.**

3.6.11 **Die Maschine nicht über längere Zeit mit hoher Temperatur verwenden.**

3.6.12 **Den Strahl der Maschine nicht gegen spannungsführende Teile oder gegen die Maschine selbst richten, um keine Kurzschlüsse zu verursachen.**

3.6.13 **Die Maschine nicht in Wasser eintauchen, um es zu waschen, oder mit Wasser bespritzen.**

3.6.14 **Keine Lösungsmittel, stark säurehaltige oder basische Lösungen und/oder entflammbare Flüssigkeiten mit der Maschine verwenden.**

3.6.15 **Die Maschine nicht bei Temperaturen unter 0 °C verwenden.** Durch Frost entstandene Schäden werden nicht durch die Garantie gedeckt.

3.6.16 **Bei der Anwendung von Pestiziden unbedingt die entsprechenden Sicherheitsvorschriften befolgen.**

3.6.17 **Ausschließlich Produkte verwenden, die von den zuständigen Behörden genehmigt sind, und die entsprechenden, vom jeweiligen Hersteller bereitgestellten Anweisungen auf den Verpackungen der betreffenden Produkte gewissenhaft befolgen.**

3.6.18 **Chemische Lösungen nicht achtlos in der Umwelt entsorgen. Während des Ausspülens und der Reinigung der Maschine das hierzu verwendete Wasser und die chemischen Lösungen nicht achtlos in der Umwelt entsorgen.**

3.6.19 **Nach dem Gebrauch die Hände, das Gesicht und die Kleider waschen.**

DE

3.7 SICHERHEITSHINWEISE BEZÜGLICH DES AKKUS UND DES LADEGERÄTS

3.7.1 **Das Gehäuse des Akkus nicht demontieren oder aufreißen. Nicht gegen den Akku schlagen und ihn nicht auf den Boden fallen lassen.** Beschädigte Akkus können erhebliche Gefahren verursachen.

3.7.2 **Den Akku keiner Hitze und keinem Feuer aussetzen. Keinem direkten Sonnenlicht aussetzen. Nicht innerhalb von Fahrzeugen liegen lassen. Keiner Temperatur über 45 °C aussetzen.** Explosionsgefahr.

3.7.3 **Bei einem unsachgemäß verwendeten Akku können Dämpfe austreten.** Betroffene Räume lüften und bei Bedarf einen Arzt zu Rate ziehen.

3.7.4 **Akkus und elektrische Geräte außerhalb der Reichweite von Kindern aufbewahren.** Generell sollte Kindern der Zugriff auf elektrische Geräte nicht möglich sein.

3.7.5 **Keinen metallischen Gegenstand in das Akkufach einführen. Den Akku nicht zusammen mit anderen metallischen Gegenständen (z.B. Werkzeugkasten) oder mit anderen Akkus oder Batterien lagern.**Kurzschlussgefahr.

3.7.6 **Das Ladegerät nur in geschlossenen, vor Regen und Feuchtigkeit geschützten Bereichen verwenden.** Anderenfalls besteht Stromschlaggefahr.

3.7.7 **Das Ladegerät immer sauber halten.** Staub und Schmutz verhindern ein korrektes Aufladen.

3.7.8 **Vor jedem Einsatz das Ladegerät, das Kabel und den Netzstecker kontrollieren. Bei Schäden oder Defekten das Ladegerät nicht verwenden.** Das Ladegerät niemals öffnen und nur von qualifizierten Fachkräften reparieren lassen, die hierzu nur Original-Ersatzteile verwenden dürfen.

3.7.9 **Das Ladegerät nicht auf leicht entflammbaren Untergründen (z.B. Papier, Stoffe, Holz usw.) oder in entflammbaren bzw. explosionsfähigen Bereichen verwenden.**Anderenfalls sind Brände infolge von Überhitzungen nicht auszuschließen.

3.7.10 **Den Akku bei Umgebungstemperaturen zwischen 10 °C und 35 °C aufladen.** Niedrigere oder höhere Temperaturen können den Akku schädigen und das normale Aufladen verhindern.

3.7.11 **Das Ladegerät vom Stromnetz trennen, wenn es nicht verwendet wird. Das Ladegerät nicht mit dem vollständig aufgeladenen Akku eingeschaltet lassen.** Anderenfalls sind Unfälle nicht auszuschließen.

3.7.12 **Es ist normal, wenn das Ladegerät und der Akku sich während des Aufladens erhitzen.** Zwischen zwei aufeinanderfolgenden Ladevorgängen ist es jedoch erforderlich, beide bis auf die Umgebungstemperatur abkühlen zu lassen. Hohe Temperaturen können Defekte oder die Explosion des Akkus verursachen.

3.7.13 **Die Akkus ersetzen, die das Ende ihrer Betriebslebensdauer erreicht haben.** Entlädt sich der Akku äußerst schnell, und/oder fallen die Aufladezyklen sehr kurz aus, bedeutet dies, dass der Akku verbraucht und demnach zu ersetzen ist.

3.7.14 **Ausschließlich Original-Ersatzakkus verwenden, deren Typ und Eigenschaften mit denen des ursprünglich im Lieferumfang des Geräts enthaltenen Akkus übereinstimmen.** Der Gebrauch von Akkus, deren Typ und Spannung von den Vorgaben abweichen, kann das Gerät schädigen und zur Gefahr werden. Ausschließlich Original-Ersatzteile verwenden.



3.7.15 **Der Akku ist mit einem sich selbst rücksetzenden Überhitzungsschutz ausgestattet, der das Aufladen stoppt, sollten zu hohe Temperaturen erreicht werden.** Den Akku einige Minuten vom Ladegerät trennen, bevor das Aufladen fortgesetzt wird. Der Ladevorgang wird automatisch wieder aufgenommen, sobald die Temperatur wieder innerhalb des sicheren Wertebereichs liegt.

3.7.16 **Die Versorgungsspannung des Ladegeräts muss mit dem auf dem Datenschild des Ladegeräts angegebenen Wert übereinstimmen.** Auf keinen Fall mit einer anderen Versorgungsspannung speisen.

3.7.17 **Es empfiehlt sich, einen Schutzschalter an der Stromversorgungsleitung installieren zu lassen.** Hierzu einen erfahrenen Elektriker kontaktieren.

3.7.18 **Darauf achten, dass das Stromversorgungskabel nicht beschädigt und nicht darauf getreten wird. Das Ladegerät nicht am Kabel ziehen. Den Netzstecker nicht vom Versorgungsnetz abziehen.**

3.7.19 **Ein eventuelles Verlängerungskabel muss einen größeren Querschnitt als der des Kabels des Ladegeräts aufweisen und je nach Länge entsprechend dimensioniert sein.**

3.7.20 **Hält die Maschine aufgrund des entladenen Akkus an, auf keinen Fall darauf beharren, den Startschalter weiter zu betätigen, da sonst der Akku irreparabel geschädigt wird.**

3.7.21 **Den Akku nicht vollständig entladen.** Ist der Akku nahezu entladen, das Aufladen unverzüglich ausführen.

4 ALLGEMEINE INFORMATIONEN (SEITE 3)

4.1 Gebrauch der Bedienungsanleitung

Die vorliegende Bedienungsanleitung ist ein wesentlicher Bestandteil des Geräts und muss sorgfältig aufbewahrt werden, damit sie auch später jederzeit zu Rate gezogen werden kann. Die Bedienungsanleitung vor der Installation und dem Gebrauch aufmerksam durchlesen. Der Eigentümer ist verpflichtet, die Bedienungsanleitung im Falle der Veräußerung des Geräts dem neuen Eigentümer zu übergeben.

4.2 Lieferung

Das Gerät wird teilweise zerlegt in einem Karton verpackt geliefert.
Der Lieferumfang ist in Abb. 1 dargestellt.

4.2.1 Mitgelieferte Dokumentation

- **D1 Bedienungs- und Wartungsanleitung**
- **D2 Sicherheitsanweisungen**
- **D3 Konformitätserklärung**
- **D4 Garantiebedingungen**

DE

4.3 Entsorgung der Verpackung

Die Verpackungsmaterialien sind nicht umweltschädlich, müssen jedoch in jedem Fall in Einklang mit den im Bestimmungsland geltenden Bestimmungen entsorgt bzw. wiederverwertet werden.

5 TECHNISCHE INFORMATIONEN (SEITE 3)

5.1 Bestimmungsgemäße Verwendung

Das Gerät ist entsprechend der in dieser Bedienungsanleitung aufgeführten Beschreibungen und Sicherheitshinweisen nur zur Verwendung als Sprühgerät für wässrige Lösungen bestimmt.

5.3 Wichtigste Teile:

A1	**Düse**	**A7**	**Griff**	**B1**	**Ladegerät USB**
A2	**Lanze**	**A8**	**Mikro-Ladebuchse USB**		
A3	**Verschluss**	**A9**	**Druckschlauch**		
A4	**Schalter mit LED Ladeanzeiger**	**A10**	**Tank**		
A5	**Hebel der Pistole**	**A11**	**Schulterriemen**		
A6	**Griff der Pistole**	**A12**	**Filter am Einlauf**		

5.4 Sicherheitsvorrichtungen

Schalter (A4): Der Geräteschalter verhindert den unbeabsichtigten Betrieb des Geräts.

6 INSTALLATION (SEITE 3)

⚠ **Achtung - Gefahr!**

Das Gerät muss zur Ausführung aller Installations- und Montagearbeiten ausgeschaltet sein.
Für die Reihenfolge der Montagearbeiten siehe S. 3.

6.1 Montage

Das Gerät aus der Verpackung nehmen. Die Lanze (A2) und den Schulterriemen (A11, Abb. 2) montieren.

6.2 Aufladen des Akkus (Abb. 3)

⚠ **WICHTIG! Vor der Nutzung des Geräts muss der Akku vollständig aufgeladen werden. Den Akku nicht vollständig entladen, um dessen Funktionstüchtigkeit nicht zu beeinträchtigen.**
Nur mit dem vom Hersteller vorgegebenen Ladegerät aufladen. Ein ungeeignetes Ladegerät kann bei Verwendung an anderen

Akku-/Batteriegruppen einen Brand auslösen.
Sicherstellen, dass Netzspannung und -frequenz den Angaben auf dem Typenschild (V/Hz) entsprechen. Siehe Abb. 5.

Das Ladegerät (B1) am Stromnetz anschließen und den USB-Stecker an der USB-Buchse des Geräts (A8) einfügen; zuvor den Gummideckel öffnen (Abb. 3). Während des Aufladens ist kein Gerätebetrieb möglich, und die Led des Ladeanzeigers (A4) leuchtet rot auf. Sobald der Ladevorgang abgeschlossen ist, leuchtet der Ladeanzeiger grün auf. Bevor das Gerät eingeschaltet wird, ist der Gummideckel einwandfrei zu schließen. Der Akku wurde vor der Anlieferung im Werk aufgeladen. Während des Transports und der Lagerung entlädt sich der Akku jedoch autonom. Vor dem ersten Gebrauch empfiehlt sich deshalb das Aufladen des Akkus. Bleibt der Ladeanzeiger am Ende des Ladevorgangs ausgeschaltet, oder wird er nicht grün, ist der Akku zu ersetzen.

Den Akku nach jedem Gebrauch aufladen. Bei längerem Nichtgebrauch den Akku alle 3 Monate aufladen. Bei offensichtlicher Leistungsabnahme den Akku aufladen. Nach einer bestimmten Zeit der Nutzung muss der Akku ersetzt werden. Folgende Faktoren beeinflussen die Lebensdauer des Akkus: Anzahl der Lade-/Entladezyklen, intensive Nutzung, ab der Herstellung vergangene Zeit, Nichtausführung von Ladevorgängen und fehlende Pflege, Lagerung bei hohen Temperaturen.

7 INFORMATIONEN ZUM GEBRAUCH DES GERÄTS (SEITE 4)

7.1 Vorbereitung

Den Verschluss (A3) öffnen und den Tank (A10, Abb. 4) füllen. Das Gerät zunächst mit sauberem Wasser testen, bevor chemische Lösungen hinzugefügt werden. Die chemische Lösung in einem externen Behälter vorbereiten. Der Verschluss (A3) kann als Dosiervorrichtung verwendet werden. Beim Befüllen des Tanks den angegebenen Höchstfüllstand nicht überschreiten. Den Verschluss (A3) fest verschließen. Wird eine andere chemische Lösung verwendet, den Tank mit sauberem Wasser reinigen. Das Wasser für das reinigende Ausspülen nicht achtlos in der Umwelt entsorgen. Das Gerät auf einer angemessenen Höhe halten, bevor es auf den Rücken geschnallt wird. Vor dem Gebrauch den Schulterriemen (A11) einstellen.

7.2 Einschalten

Den Schalter (A4, Abb. 5) drücken. Den Hebel (A5) drücken, um die Förderung freizugeben; nach dem Drücken den Hebel nach vorn schieben, sodass die Förderung aufrechterhalten bleibt (Abb. 6). Die Düse (A1) regulieren, um vom konzentrierten Strahl auf einen zerstäubten Austritt umzustellen (Abb. 7). Den Hebel loslassen, um das Gerät in den Bereitschaftsmodus (Stand-by) zu schalten.

⚠ Achtung - Gefahr!
Den Griff fest mit beiden Händen greifen. Sicherstellen, dass das Gerät auf einer soliden und sicheren Basis positioniert ist. Das Gerät stets in aufrechter Position verwenden. Das Gerät nicht bedecken und nicht in unzureichend belüfteten Bereichen einsetzen.

DE

⚠ WICHTIG! Das Gerät nicht ohne Wasser in Gang setzen; ein Betrieb ohne Wasser kann die Pumpe schädigen. Die Lösungen dürfen die Temperatur von 40°C nicht überschreiten.

7.3 Betriebsunterbrechung (Pause)

Den Hebel zurückschieben (A5), sollte er zuvor festgestellt worden sein, und dann loslassen. Wird das Gerät nicht ausgeschaltet, erfolgt die Ausschaltung automatisch nach einer Stunde.

7.4 Arbeitsschluss

Den Hebel zurückschieben (A5), sollte er zuvor festgestellt worden sein, und dann loslassen. Das Gerät ausschalten (A4). Die Restmenge der Lösung in einen externen Behälter einfüllen und nach den Anweisungen des jeweiligen Herstellers lagern. Die Restmenge der Lösung nach dem Gebrauch nicht achtlos in der Umwelt entsorgen. Das Gerät nach Gebrauch mit sauberem Wasser ausspülen und trocknen lassen, bevor es gelagert wird, um dessen Lebensdauer zu verlängern. Zahlreiche Lösungen können bei einem weiteren Verbleib im Tank trocknen und aushärten, wodurch die Düse, das Ventil und der Schlauch verstopft werden. Den Akku ausklinken, wenn das Gerät unbeaufsichtigt bleibt.

8 PFLEGE UND WARTUNG

⚠ Achtung - Gefahr!
Das Gerät muss zur Ausführung aller Installations- und Montagearbeiten ausgeschaltet sein.
Vor allen Pflege- und Wartungsarbeiten das Gerät ausschalten und den Akku ausklinken. Reparaturarbeiten und Arbeiten an elektrischen Bauteilen dürfen nur vom Kundendienstzentrum durchgeführt werden.
Die Originalstruktur des Produkts oder den Anschluss des Netzkabels auf keinen Fall ändern. Die O-Ringe und die Unterlegscheiben zählen zu den Verschleißteilen. Die Zeitintervalle für deren Austausch sind von der Nutzungsdauer, der Art der verwendeten Lösungen und der regelmäßigen Reinigung des Geräts abhängig.

⚠ Achtung - Gefahr!
Keine Scheuermittel, Glas- oder Allzweckreiniger verwenden! Das Gerät niemals in Wasser eintauchen. Das Gerät und die Zubehörteile aus Kunststoff mit einem handelsüblichen Kunststoffreiniger säubern. Den Tank und das Zubehör bei Bedarf mit frischem Wasser ausspülen und vor der Wiederverwendung trocknen.

8.1 Pflege und Wartung des Akkus

Den Ladestand des Akkus kontrollieren. Bei niedrigem Ladestand rechtzeitig aufladen. Bei niedrigem Ladestand, der über eine längere Zeit andauert, nehmen die Leistungen des Akkus ab. Nach einer längeren Zeit der Lagerung muss der Akku mehrmals aufgeladen und entladen werden, um wieder die maximale Leistungsfähigkeit zu erlangen.

8.2 Aufladen und Lagerung des Akkus

Um die Nutzlebensdauer des Akkus zu verlängern, ist nach einer vollständigen Entladung vom sofortigen Aufladen abzusehen und dessen Abkühlung über einige Minuten abzuwarten. Um eine konstante Betriebstemperatur des Produkts zu garantieren und die Einsatzzeit und die Nutzlebensdauer des Akkus zu verlängern, sollte die Verwendung des Akkus vermieden werden, solange dieser erhitzt ist.

8.3 Reinigung der Filter

Die Filter sind immer zu reinigen. Den Filter am Einlauf (Abb. 1, A12) nach jedem Gebrauch reinigen.

9 TRANSPORT UND LAGERUNG (SEITE 45)

⚠ **Achtung - Gefahr!**

Das Gerät muss zur Ausführung aller Installations- und Montagearbeiten ausgeschaltet sein. Die Maschine wie in Abb. 8 vorgesehen transportieren. Nach dem Gebrauch das Gerät reinigen und am Griff (A7, Abb. 8) anbringen. Stets darauf achten, dass das Gerät während des Transports nicht beschädigt wird. Für die Lagerung das Gerät stets auf einer ebenen und stabilen Oberfläche abstellen (Abb. 9). Das Gerät entleeren, wenn es transportiert und gelagert werden soll. Das Gerät in einem trockenen Raum lagern und niemals im Freien zurücklassen. Das Gerät vor Frost schützen.

10 FEHLERSUCHE

Störungen	Mögliche Ursachen	Abhilfe
Das Gerät lässt sich nicht einschalten	Akku entladen	Akku vollständig aufladen
	Akku ist überhitzt, und der interne, sich selbst rücksetzende Überhitzungsschutz ist angesprochen	Abkühlung des Akkus abwarten
	Gerät oder Akku defekt	Ein autorisiertes Kundendienstzentrum kontaktieren
Akku lässt sich nicht aufladen	Ladegerät nicht richtig angeschlossen	Ladegerät vom Anschluss trennen und dann richtig anschließen
	Ladegerät oder Akku nicht für Aufladung bereit. Akku überhitzt.	Abkühlung des Akkus abwarten
	Ladegerät oder Akku defekt	Ladegerät ersetzen und ein autorisiertes Kundendienstzentrum kontaktieren
Gerät stoppt während des laufenden Betriebs	Akku entladen	Akku vollständig aufladen
	Akku ist überhitzt, und der interne, sich selbst rücksetzende Überhitzungsschutz ist angesprochen	Abkühlung des Akkus abwarten
Die Pumpe ist druckbeaufschlagt, aber die Flüssigkeit wird nicht gefördert	Filter oder Düsen verstopft	Düse kontrollieren und reinigen
	Tank leer	Tank füllen

DE

CE-Konformitätserklärung

Die Firma Annovi Reverberi S.p.A., Bomporto (Mo), Italien, erklärt, dass die folgende/n Maschine/e Annovi Reverberi:

Bezeichnung der Maschine: Sprühgerät
Modellnr.: **AR SPRAY 8**
Leistungsaufnahme: **3 W**

den folgenden europäischen Richtlinien entspricht (entsprechen):
2006/42/EG, 2014/35/EU, 2014/30/EU, 2011/65/EU, 2015/863/EU
und gemäß den folgenden Normen oder vereinheitlichten Dokumenten hergestellt wurde(n):
EN 62841-1, EN 55014-1, EN 55014-2, EN 61000-3-2, EN 61000-3-3, EN 62233, EN 50581.
Name und Anschrift der für die Zusammenstellung der technischen Unterlagen bevollmächtigten Person: Stefano Reverberi / AR Managing Director
Via ML King, 3 - 41122 Modena, Italy

Datum: 01.08.2020
MODENA (I)
Stefano Reverberi

Managing Director

GARANTIE

Die Gültigkeit der Garantie wird von den Bestimmungen in dem Land geregelt, in dem das Produkt in Verkehr gebracht wird (vorbehaltlich anderer Angaben des Herstellers).

Wenn sich das Produkt innerhalb des Gültigkeitszeitraums der Garantie wegen eines Material- oder Herstellungsfehlers oder nicht gegebener Konformität als mangelhaft erweist, garantiert der Hersteller den Austausch der defekten Teile und veranlasst die Reparatur der Produkte, falls sich ihr Verschleiß in zumutbaren Grenzen hält, bzw. ihren Austausch.

Von der Garantie ausgeschlossen sind alle Teile, die dem normalen Verschleiß unterliegen (Filter, Zubehöre wie steife Rohre, O-Ringe, Akkus, Ladegeräte usw.).

Von der Garantie ausgeschlossen sind Defekte aufgrund oder infolge von:

- Fehlanwendung, unzulässigem Gebrauch, mangelnder Sorgfalt;
- Vermietung oder gewerblichem Einsatz, falls das Produkt für den Gebrauch im Haushalt verkauft wurde;
- Missachtung der in der entsprechenden Anleitung enthaltenen Pflege- und Wartungsvorschriften;
- Reparaturen, die von unbefugten Personen oder Werkstätten ausgeführt wurden;
- Verwendung von nicht originalen Ersatz- oder Zubehörteilen;
- Schäden, die durch einen Unfall, den Transport, Fremdkörper oder Fremdstoffe verursacht wurden;
- Problemen bei der Lagerung oder Aufbewahrung.

Um die Garantie in Anspruch nehmen zu können, muss der Kaufbeleg vorgelegt werden.

Für den Kundendienst die Verkaufsstelle kontaktieren, bei der das Gerät erworben wurde.

DE

	Technische Daten	Einheit	AR SPRAY 8
Gerät	Leistungsaufnahme	W	3
	Tankinhalt	L	8
	Nettogewicht	kg	1.2
	Bruttogewicht	kg	1.5
	Max. Druck	MPa	0.2
	Max. Fördermenge	L/min	0.3
	Betriebszeit	h	3
Ladegerät	Spannung am Eingang	V~ / Hz	220-240 V~ / 50/60 Hz
	Spannung am Ausgang	V⎓	5 V⎓
	Strom-Durchschnittswert am Ausgang	Ah	2
	Schutzklasse	-	⧈
Lithium-Ionen-Akku	Spannung	V⎓	3.7
	Nennkapazität	Ah	2
	Aufladezeit	h	3.5

Technische Änderungen vorbehalten!

Die vom Gerät ausgehenden Vibrationen und Geräuschwerte bewegen sich innerhalb der vom Gesetz vorgesehenen Grenzwerte und sind für das Wohl und die Gesundheit der Benutzer unbedenklich (<70 dB und 2,5 m/s^2).

1 INSTRUCCIONES DE SEGURIDAD

1.1 Leer atentamente este manual antes del uso para comprender las formas y las especificaciones técnicas de funcionamiento del aparato.

2 SEÑALES DE INFORMACIÓN Y SEGURIDAD

2.1 Observar las disposiciones indicadas en las placas y los símbolos aplicados al aparato. Verificar que estén íntegros y que sean perfectamente legibles siempre; en caso contrario, reemplazarlos sin modificar su posición original.

Atención - Peligro

Leer atentamente estas instrucciones antes de usar el equipo.

El aparato no se puede eliminar como residuo urbano; se le puede entregar al distribuidor al comprar un aparato nuevo. Las partes eléctricas y electrónicas que constituyen el aparato no deben reutilizarse para usos impropios, dada la presencia de substancias nocivas para la salud.

Interruptor ON/OFF

Indica que este aparato ha sido diseñado únicamente para uso doméstico.

Las baterías incluidas en el aparato se pueden eliminar junto con el mismo. No tirar al fuego ni dejar abandonadas las baterías gastadas; llevarlas a los centros destinados a su eliminación.

No desecharlas junto con los residuos domésticos.

Símbolo CE. Indica que este producto cumple con las directivas europeas aplicables en la materia.

Llevar dispositivos de protección ocular.

Llevar equipos de protección respiratoria.

Llevar guantes de protección.

Llevar ropa de protección.

Cuando se use el aparato manténganse lejos las personas.

ES

3 ADVERTENCIAS GENERALES DE SEGURIDAD

Atención - Peligro!

Leer todas le advertencias de seguridad, las instrucciones, las ilustraciones y las especificaciones técnicas proporcionadas junto con la máquina. La inobservancia de las instrucciones que se enuncian a continuación puede provocar electrocución, incendios y/o lesiones graves. Guardar las instrucciones para poder consultarlas en el futuro.

3.1 SEGURIDAD DEL ÁREA DE TRABAJO

3.1.1 Mantener el área de trabajo libre y bien iluminada. Las áreas libres u obscuras favorecen los accidentes.

3.1.2 No utilizar la máquina en ámbitos con riesgo de explosión por la presencia de líquidos, gases o polvos inflamables. Las máquinas provocan chispas que pueden incendiar los polvos o los vapores.

3.1.3 Cuando la máquina esté en funcionamiento manténganse lejos del área de trabajo niños y personas adultas. Toda distracción puede acarrear la pérdida del control de la máquina.

3.2 SEGURIDAD ELÉCTRICA

3.2.1 Los enchufes de la máquina han de ser aptos a la toma de corriente. No modificar en ningún caso la toma. No utilizar enchufes adaptadores con máquinas conectadas a masa (con puesta a tierra). El empleo de enchufes no modificados y de tomas aptas reduce el riesgo de electrocución.

3.2.2 Evitar el contacto con objetos conectados a tierra como tubos, radiadores, fogones y frigoríficos. Si el cuerpo del operador está conectado a tierra el riesgo de electrocución aumenta.

3.2.3 No exponer las máquinas a la lluvia ni a la humedad. Si el agua penetra dentro de la máquina el riesgo de electrocución es mayor.

3.2.4 **Hacer un uso correcto del cable. No usarlo jamás para transportar, tirar o desconectar la máquina de la red eléctrica. Mantener el cable lejos de fuentes de calor, gasolina, aristas vivas o partes en movimiento.** Los cables estropeados o enredados aumentan el riesgo de electrocución.

3.2.5 **Cuando se emplee la máquina al aire libre utilizar un alargador para ámbitos exteriores.** El uso de un cable para ámbitos exteriores reduce el riesgo de electrocución.

3.2.6 **Si no se puede evitar usar la máquina en un lugar húmedo utilizar un dispositivo de corriente residual (RCD).** El uso de un cable RCD reduce el riesgo de electrocución.

3.3 SEGURIDAD PERSONAL

3.3.1 **Durante el uso de la máquina prestar siempre la máxima atención a lo que se está haciendo y actuar con sentido común. No debe utilizar la máquina un operador que esté cansado o bajo los efectos de substancias estupefacientes, alcohol o fármacos.** Un solo instante de distracción durante el uso de la máquina puede causar graves lesiones personales.

3.3.2 **Utilizar equipos de protección individual. Resguardarse siempre con dispositivos de protección ocular. Los dispositivos de protección como la mascarilla** antipolvo, el calzado antideslizante, el casco de seguridad o el dispositivo de protección del oído, si se utilizan en condiciones apropiadas, reducen el riesgo de lesiones personales.

3.3.3 **Evitar la puesta en marcha accidental de la máquina. Antes de conectar la alimentación y/o las baterías, agarrar o transportar la máquina, comprobar que el interruptor esté en posición "off".** Si se transportan las máquinas con el dedo sobre el interruptor o se conectan a la alimentación máquinas con el interruptor en posición "on" se favorecen los accidentes.

3.3.4 **No desequilibrarse. Mantener siempre un buen equilibrio y los pies en posición correcta.** De este modo se controla mejor la máquina en caso de imprevistos.

3.3.5 **La familiaridad adquirida con el uso frecuente de un equipo no debe llevar al usuario a bajar la atención e ignorar los principios de seguridad.** Una acción incauta puede causar graves lesiones en milésimas de segundo.

3.4 USO Y MANTENIMIENTO DE LA MÁQUINA

3.4.1 **No forzar la máquina. Utilizar la máquina apta para su aplicación.** La máquina adecuada desempeñará el trabajo de la mejor manera y con mayor seguridad, a la velocidad para la que ha sido diseñada.

3.4.2 **No utilizar la máquina si el interruptor no permite encenderla ni apagarla.** Cualquier máquina que no pueda ser controlada con el interruptor es peligrosa y tiene que ser reparada.

3.4.3 **Antes de efectuar ajustes, cambiar accesorios o depositar la máquina desconectar el enchufe de la alimentación y/o quitar la batería de la máquina (si se puede extraer).** Estas medidas preventivas de seguridad reducen el riesgo de puesta en funcionamiento accidental de la máquina.

ES

3.4.4 **Mantener las máquinas fuera del alcance de los niños y no permitir su uso a personas que no sepan cómo utilizarlas y no conozcan las instrucciones para de empleo.** Utilizadas por personas no preparadas, las máquinas son peligrosas.

3.4.5 **Someter a mantenimiento las máquinas y los accesorios. Controlar que todas las partes en movimiento estén bien alineadas, que no haya componentes rotos ni se den otras situaciones que puedan perjudicar el funcionamiento de la máquina. Si la máquina está estropeada repararla antes de su uso.** Muchos accidentes se deben al escaso mantenimiento de las máquinas.

3.4.6 **Utilizar la máquina, los accesorios, las puntas, etc. según se indica en estas instrucciones, teniendo en cuenta las condiciones de trabajo y el trabajo que desempeñar.** El uso de la máquina con fines distintos de los previstos puede determinar una situación de peligro.

3.4.7 **Mantener las empuñaduras y las superficies de agarre secas, limpias y libres de aceite y grasa.** Si las empuñaduras y las superficies de agarre están resbaladizas no permiten manejar ni controlar la máquina con seguridad en caso de imprevistos.

3.5 ASISTENCIA

3.5.1 **Encargar la reparación de la máquina a personal cualificado que utilice únicamente recambios idénticos a los originales.** Esto garantiza que la máquina sea siempre segura.

3.6 NORMAS DE SEGURIDAD DE LA MÁQUINA

3.6.1 **No utilizar esta máquina a menos que el personal lleve ropa de protección, como, por ejemplo, protecciones para los ojos (gafas o máscara) y para las vías respiratorias.**

3.6.2 **No lavarse ni lavar a otras personas con agua para limpiar los indumentos, el calzado ni los calcetines.**

3.6.3 **Se prohíbe terminantemente el uso de la máquina por parte de niños, adolescentes, mujeres embarazadas y personal inexperto. Mantener la máquina lejos de niños y animales.**

3.6.4 **No rociar en las cercanías de aguas habitadas por peces.**

3.6.5 **No utilizar la máquina si se está cansado, enfermo o bajo los efectos de alcohol, drogas o fármacos que puedan afectar al estado físico y/o mental.**

3.6.6 **Se prohíbe terminantemente comer, beber o fumar durante la utilización de la máquina. No aspirar vapores ni gotas de la solución química.** En caso de contacto llamar de inmediato al médico.

3.6.7 **No utilizar la máquina si alguna de sus partes está estropeada y/o en mal estado. Utilizar únicamente partes originales recomendadas por el fabricante.**

3.6.8 **No manipular, modificar ni presurizar la máquina con otros dispositivos.**



3.6.9 Utilizar la máquina en locales y ámbitos bien ventilados.
3.6.10 No utilizar la máquina en ámbitos con un potencial riesgo de explosión o incendio.
3.6.11 No utilizar la máquina a alta temperatura durante un período de tiempo prolongado.
3.6.12 No dirigir el chorro de la máquina contra partes en tensión o contra la máquina misma para evitar todo riesgo de cortocircuito.
3.6.13 Para lavar la máquina, no sumergirla ni rociarla con agua.
3.6.14 No utilizar disolventes, soluciones altamente ácidas o básicas ni líquidos inflamables con la máquina.
3.6.15 No utilizar la máquina cuando la temperatura descienda por debajo de 0 °C. Los daños debidos a congelación no están cubiertos por la garantía.
3.6.16 Observar atentamente las normas de seguridad sobre el uso de pesticidas.
3.6.17 Utilizar exclusivamente productos aprobados por las autoridades competentes y seguir atentamente las instrucciones escritas por el fabricante en el embalaje de los mismos.
3.6.18 No desechar las soluciones químicas. No desechar agua ni soluciones químicas durante el lavado y la limpieza de la máquina.
3.6.19 Tras el uso de la máquina lavarse las manos y el rostro, y lavar la ropa.

3.7 ADVERTENCIAS DE SEGURIDAD DE LA BATERÍA Y EL CARGADOR DE BATERÍAS
3.7.1 No desmontar ni desgarrar el envoltorio de la batería. No golpearla ni dejarla caer al suelo. Las baterías estropeadas pueden provocar serios peligros.
3.7.2 No exponer la batería al calor ni al fuego. No exponerla a la luz solar directa. No dejarla dentro de vehículos. No exponerla a temperaturas superiores a 45 °C. Peligro de explosión.
3.7.3 Una batería usada de manera impropia puede provocar la salida de vapores. Ventilar el local y consultar a un médico en caso de necesidad.
3.7.4 Mantener las baterías y los aparatos eléctricos fuera del alcance de los niños. Se recomienda mantener a los niños lejos de los aparatos eléctricos.
3.7.5 No introducir objetos metálicos en el alojamiento de la batería. No depositar la batería junto a otros objetos metálicos (como la caja de herramientas) ni junto a otras baterías. Peligro de generar un corto circuito eléctrico.
3.7.6 Utilizar el cargador de la batería en ámbitos cerrados al amparo de la lluvia y la humedad. Prevenir posibles electrocuciones.
3.7.7 Mantener siempre limpio el cargador de baterías. El polvo y la suciedad impiden la correcta recarga.
3.7.8 Antes de cualquier empleo revisar el cargador de baterías, el cable y el enchufe. No utilizarlo en caso de daños o averías. No abrir nunca el cargador de baterías; confiar su reparación solo a personal cualificado y empleando exclusivamente piezas de recambio originales.
3.7.9 No utilizar el cargador de baterías sobre bases fácilmente inflamables (como papel, tejidos, madera, etc.) ni tampoco en ámbitos inflamables o explosivos. Prevenir posibles incendios como consecuencia de recalentamientos.
3.7.10 Recargar la batería con una temperatura ambiental comprendida de entre 10 °C y 35 °C. Temperaturas inferiores o superiores pueden dañar la batería e impedir que se cargue normalmente.
3.7.11 Desconectar el cargador de baterías de la red eléctrica cuando no se use. No dejar encendido el cargador con la batería cargada por completo. Prevenir posibles accidentes.
3.7.12 Es normal que el cargador y la batería se recalienten durante la fase de carga. De todos modos entre dos recargas consecutivas es necesario dejarlos enfriar hasta que ambos alcancen la temperatura ambiente. Elevadas temperaturas pueden provocar averías o la explosión de la batería.
3.7.13 Cambiar las baterías que hayan llegado al fin de su ciclo de utilización. Si la batería se descarga muy rápidamente y/o los ciclos de recarga son muy cortos significa que se está agotando y que ha llegado el momento de cambiarla.
3.7.14 Utilizar exclusivamente baterías de recambio originales, de tipo y características idénticos a los de la suministrada junto con el aparato. El uso de baterías de un tipo distinto o con un voltaje diferente puede dañar el aparato y provocar peligros. Adquirir exclusivamente recambios originales.
3.7.15 La batería está dotada de una protección térmica autorrearmable que inhibe la recarga en caso de que se alcancen temperaturas demasiado elevadas. Desconectar la batería del cargador durante unos minutos antes de proceder a la recarga. La recarga se reanudará automáticamente cuando la temperatura haya vuelto a los parámetros de seguridad.
3.7.16 La tensión de alimentación del cargador de baterías ha de corresponder a la declarada en la placa de datos del mismo. No utilizar ningún otro tipo de alimentación.
3.7.17 Se recomienda el uso de un interruptor automático de seguridad en la línea de alimentación eléctrica. Consultar a un electricista de confianza.
3.7.18 No estropear ni pisar el cable de alimentación. No arrastrar el cargador de baterías tirando del cable. No tirar del enchufe cuando esté conectado a la red de alimentación.
3.7.19 Todo eventual cable alargador deberá tener una sección superior a la del cable del cargador de baterías y habrá de ser dimensionado en función de su longitud.
3.7.20 Si la máquina se detiene porque la batería está descargada, no insistir en apretar el botón de puesta en marcha, de lo contrario la batería se estropeará irremediablemente.
3.7.21 No descargar completamente la batería. Cuando la batería esté casi descargada, recargarla de inmediato.



ES

4 INFORMACIÓN GENERAL (PÁGINA 3)

4.1 Uso del manual

El presente manual es parte integrante del aparato y debe guardarse para poder consultarlo en el futuro. Leerlo atentamente antes de la instalación y el uso. En caso de cambio de propiedad, el vendedor tiene la obligación de entregar este manual al nuevo propietario.

4.2 Entrega

El aparato se entrega parcialmente desmontado dentro de un embalaje de cartón.
La fig. 1 muestra las piezas que componen la entrega.

4.2.1 Documentación adjunta

- **D1 Manual de uso y mantenimiento**
- **D2 Instrucciones de seguridad**
- **D3 Declaración de conformidad**
- **D4 Normas de garantía**

4.3 Eliminación/reciclaje de los embalajes

Los materiales que forman el embalaje no son contaminantes para el medio ambiente; sin embargo se deben reciclar o eliminar de conformidad con las normas vigentes en el país de uso.

5 INFORMACIÓN TÉCNICA (PÁGINA 3)

5.1 Uso previsto

De conformidad con las descripciones y las advertencias de seguridad incluidas en estas instrucciones de uso, el aparato está destinado a utilizarse como rociador de soluciones acuosas.

5.3 Elementos principales:

- **A1 Boquilla**
- **A2 Lanza**
- **A3 Tapón**
- **A4 Interruptor con piloto indicador de carga**
- **A5 Gatillo de la pistola**
- **A6 Empuñadura de la pistola**
- **A7 Empuñadura**
- **A8 Toma de carga micro USB**
- **A9 Tubo de impulsión**
- **A10 Depósito**
- **A11 Correa**
- **A12 Filtro de entrada**
- **B1 Cargador de baterías USB**

ES

5.4 Dispositivos de seguridad

Interruptor (A4): el dispositivo de arranque impide el accionamiento accidental del aparato.

6 INSTALACIÓN (PÁGINA 3)

⚠ **Atención: ¡peligro!**

Todas las operaciones de instalación y montaje se deben realizar con el aparato apagado.
Consultar la secuencia de montaje en la página 3.

6.1 Montaje

Extraer el aparato del embalaje. Ensamblar la lanza (A2) y la correa (A11, fig. 2).

6.2 Carga de la batería (fig. 3)

⚠ **¡IMPORTANTE! Antes de utilizar el aparato hay que cargar la batería del todo. Para mantener la batería en buenas condiciones de funcionamiento, jamás descargarla por completo.**
Recargarla solamente con el cargador de baterías especificado por el fabricante. Un cargador adecuado para un determinado tipo de baterías puede ocasionar riesgos de incendio si se emplea con otras clases de baterías.
Comprobar que la red eléctrica presente el mismo voltaje y frecuencia (V/Hz) que se indica en la placa de identificación. Ver la figura 1.

Conectar el cargador de baterías (B1) a la red eléctrica e insertar el conector USB en la toma USB del aparato (A8) después de haber abierto la tapa de goma (fig. 3). Durante la recarga el aparato no puede funcionar y el piloto del indicador de carga (A4) muestra una luz roja. Una vez terminada la carga el piloto del indicador se pone verde. Antes de encender el aparato cerrar bien la tapa de goma. La batería ha sido cargada antes del envío. A pesar de esto la batería se va descargando durante el transporte y el período de almacenamiento. Se aconseja cargar la batería antes de utilizarla por primera vez. Si al término de la recarga, el piloto del indicador de carga permanece apagado o no se pone verde, cambiar la batería.

Recargar la batería después de cada uso. En caso de inactividad prolongada, recargar la batería cada tres meses. En caso de evidente disminución de las prestaciones, recargar la batería. Tras un cierto período de utilización será necesario cambiar la batería. Los factores que influyen en la duración de la batería son: el número de ciclos de carga y descarga, el empleo gravoso, el tiempo transcurrido desde su fabricación, la falta de recarga y de cuidado, y el almacenamiento a temperaturas elevadas.

7 INFORMACIÓN PARA EL USO DEL APARATO (PÁGINA 4)

7.1 Preparación

Abrir el tapón (A3) y llenar el depósito (A10, fig. 4). Probar el aparato con agua limpia antes de agregar soluciones químicas. Preparar la solución química en un recipiente externo. El tapón (A3) se puede utilizar como dosificador. No llenar el depósito por encima del nivel máximo indicado. Cerrar el tapón (A3) con firmeza. En caso de usar una solución diferente, lavar el depósito con agua limpia. No eliminar incontroladamente el agua del lavado. Mantener el aparato a una altura adecuada antes de cargarlo sobre los hombros. Regular las correas (A11) antes del empleo.

7.2 Puesta en marcha

Pulsar el interruptor (A4, fig. 5). Apretar la palanca (A5) para abrir el flujo; una vez apretada, empujarla hacia delante para mantener el flujo abierto (fig. 6). Regular la boquilla (A1) para pasar del chorro concentrado al nebulizado (fig. 7). Soltar la palanca para poner el aparato en stand by.

⚠ Atención: ¡peligro!

Mantener la empuñadura firmemente sujeta con ambas manos. Asegurarse de que el aparato se encuentre sobre una base sólida y segura. Utilizar el aparato en posición vertical. No cubrir el aparato ni utilizarlo en ámbitos poco ventilados.

⚠ ¡IMPORTANTE! No utilizar el aparato sin agua; el funcionamiento en seco puede dañar la bomba. Las soluciones no deben superar los 40 °C de temperatura.

7.3 Interrupción del funcionamiento (parada)

Llevar la palanca hacia atrás (A5), en caso de que antes se haya bloqueado, y a continuación soltarla. Si no se apaga el aparato, el apagado se producirá de manera automática al cabo de una hora.

7.4 Fin del trabajo

Llevar la palanca hacia atrás (A5), en caso de que antes se haya bloqueado, y a continuación soltarla. Apagar el aparato (A4). Meter la solución sobrante en un recipiente externo y conservarla con arreglo a las instrucciones proporcionadas por los fabricantes. No deshacerse incontroladamente de la solución sobrante tras el uso. Tras su uso, para prolongar su vida útil, lavar el aparato con agua limpia y dejarlo secar antes de guardarlo. Muchas soluciones pueden secarse y endurecerse si se dejan en el depósito, obturando la boquilla, la válvula y el tubo. Desenganchar la batería cuando el aparato no esté vigilado.

8 MANTENIMIENTO

⚠ Atención: ¡peligro!

Todas las operaciones de instalación y montaje se deben realizar con el aparato apagado.

Antes de realizar operaciones de limpieza y mantenimiento, apagar el aparato y desconectar la batería. Las reparaciones y las intervenciones en el sistema eléctrico solo las puede realizar el Centro de Asistencia.

No modificar la estructura original del producto ni la conexión del cable eléctrico. Las juntas tóricas y las arandelas son componentes sujetos a desgaste. La frecuencia con que se han de cambiar depende del tiempo de utilización, del tipo de soluciones empleadas y de la regularidad con que se limpie el aparato.

⚠ Atención: ¡peligro!

¡No usar detergentes abrasivos, limpiacristales ni detergentes universales! No sumergir nunca el aparato en agua. Limpiar el aparato y los accesorios de plástico con un detergente normal para materiales sintéticos. Si es necesario, lavar el depósito y los accesorios con agua fresca y secarlos antes de volver a usarlos.

8.1 Mantenimiento de la batería

Controlar la carga de la batería. En caso de carga baja, recargar con la debida antelación. Si la batería se mantiene con una carga baja durante un largo período, sus prestaciones disminuyen. Tras un tiempo de almacenamiento dilatado, la batería debe ser cargada y descargada repetidamente para alcanzar su máxima eficiencia.

8.2 Recarga y almacenamiento de la batería

Para prolongar la vida útil de la batería evitar recargarla inmediatamente después de que se haya descargado por completo y dejarla enfriar unos minutos. Para garantizar una temperatura de ejercicio constante del producto y prolongar el período de trabajo y la vida útil de la batería, evitar emplearla cuando esté caliente.

8.3 Limpieza de los filtros

Limpiar siempre los filtros. Limpiar el filtro de entrada (fig. 1, A12) después de cada uso.

9 TRANSPORTE Y ALMACENAMIENTO INVERNAL (PÁGINA 45)

⚠ Atención: ¡peligro!

Todas las operaciones de instalación y montaje se deben realizar con el aparato apagado. Transportar el aparato como se indica en la fig. 8. Tras su uso, limpiar el aparato y volver a colgarlo del gancho (A7, fig. 8). Procurar no dañar el aparato durante el transporte. Almacenar el aparato depositándolo sobre una superficie plana y estable (fig. 9). Vaciar el aparato antes de su transporte y almacenamiento. Almacenar el aparato en un local seco y no dejarlo nunca al aire libre. Proteger el aparato de las heladas.

ES

10 LOCALIZACIÓN DE AVERÍAS

Problemas	Causas probables	Soluciones
El aparato no se enciende	Batería descargada	Recargar la batería por completo
	La batería se ha recalentado y ha intervenido la protección interna autorrearmable	Esperar a que se enfríe la batería
	Aparato o batería averiados	Ponerse en contacto con un centro de asistencia técnica autorizado
La batería no se carga	El cargador de baterías no está bien conectado	Desconectar el cargador de baterías y conectarlo correctamente
	El cargador o la batería no están listos para la recarga. La batería se ha recalentado.	Esperar a que se enfríe la batería
	El cargador o la batería están averiados	Cambiar el cargador de baterías y dirigirse a un centro de asistencia técnica autorizado
El aparato se detiene durante el funcionamiento	Batería descargada	Recargar la batería por completo
	La batería se ha recalentado y ha intervenido la protección interna autorrearmable	Esperar a que se enfríe la batería
La bomba tiene presión pero el líquido no sale	Los filtros o las boquillas están obturados	Controlar y limpiar la boquilla
	Depósito vacío	Llenar el depósito

Declaración de conformidad CE

Annovi Reverberi S.p.A., Bomporto (Módena), Italia, declara que la(s) siguiente(s) máquina(s) Annovi Reverberi:

Denominación de la máquina: Rociador
N.º de modelo: **AR SPRAY 8**
Potencia absorbida: **3 W**

cumple(n) con lo dispuesto por las siguientes directivas europeas:
2006/42/CE, 2014/35/UE, 2014/30/UE, 2011/65/UE, 2015/863/UE
y ha(n) sido fabricada(s) en cumplimiento de las siguientes normas o los siguientes documentos normalizados:
EN 62841-1, EN 55014-1, EN 55014-2, EN 61000-3-2, EN 61000-3-3, EN 62233, EN 50581.
Nombre y dirección de la persona encargada de expedir el expediente técnico: Stefano Reverberi / AR Managing Director
Via ML King, 3 - 41122 Módena, Italia

Fecha: 1-8-2020
MÓDENA (I)
Stefano Reverberi

Managing Director

ES

GARANTÍA

La validez de la garantía está sujeta a las normas vigentes en el país en el que se comercializa el producto (salvo si el fabricante indica otra cosa).
Si el producto presenta defectos de calidad del material, de la fabricación o falta de conformidad durante el período de validez de la garantía, el fabricante garantiza la sustitución de los componentes defectuosos y se encargará de reparar los productos si presentan un desgaste razonable, o bien los sustituirá.
La garantía no cubre componentes sujetos al normal desgaste (filtros, accesorios tales como tubos rígidos, juntas tóricas, baterías, cargadores de baterías, etc.);
La garantía no cubre los defectos causados por o que deriven de:

- uso incorrecto, uso no permitido, negligencia;
- alquiler o uso profesional si el producto se ha vendido para uso doméstico;
- inobservancia de las normas de mantenimiento incluidas en el manual correspondiente;
- reparaciones realizadas por personal o centros no autorizados;
- uso de recambios o accesorios no originales;
- daños causados durante el transporte, por sustancias u objetos extraños, accidente;
- problemas de almacenamiento o conservación.

Para activar la garantía, es necesario mostrar el comprobante de compra.

En caso de necesitar asistencia, ponerse en contacto con el punto de venta donde se haya realizado la compra.

	Datos técnicos	Unidad	AR SPRAY 8
Aparato	Potencia absorbida	W	3
	Capacidad del depósito	L	8
	Peso neto	kg	1.2
	Peso bruto	kg	1.5
	Presión máx.	MPa	0.2
	Caudal máx.	L/min	0.3
	Tiempo operativo	h	3
Cargador de baterías	Tensión de entrada	V~ / Hz	220-240 V~ / 50/60 Hz
	Tensión de salida	V⎓	5 V⎓
	Media de la corriente de salida	Ah	2
	Clase de protección	-	⧈
Batería de iones de litio	Tensión	V⎓	3.7
	Capacidad nominal	Ah	2
	Tiempo de carga	h	3.5

¡Reservada la posibilidad de introducir modificaciones técnicas!

Las vibraciones y ruidos generados por el aparato se encuentran dentro de los límites previstos por ley y no pueden ocasionarle daños al usuario (<70 dB y 2,5 m/s^2).

ES

1 INSTRUCTIONS DE SÉCURITÉ

1.1 Lire attentivement ce manuel avant emploi pour apprendre les modalités et les caractéristiques de fonctionnement de l'appareil.

2 ICÔNES ET SYMBOLES DE SÉCURITÉ

2.1 Respecter les pictogrammes de sécurité et les symboles figurant sur l'appareil. S'assurer qu'ils sont lisibles et en bon état. Dans le cas contraire, les remplacer en respectant la position d'origine.

Attention - Danger

Lire attentivement ces instructions avant emploi.

L'appareil ne peut pas être éliminé avec les déchets urbains. Il peut être remis au distributeur au moment de l'achat d'un appareil neuf. Les parties électriques et électroniques de l'appareil ne doivent pas être réutilisées pour un usage impropre, car elles contiennent des substances dangereuses pour la santé.

Interrupteur ON/OFF

Indique que cet appareil a été conçu pour un usage domestique uniquement.

Les batteries incluses dans l'appareil peuvent être éliminées avec lui. Ne pas jeter les batteries usagées au feu ni dans la nature, mais les remettre dans les points de collecte prévus à cet effet.
Ne pas éliminer avec les déchets ménagers.

Symbole CE. Indique que ce produit observe les directives européennes en vigueur.

Porter un équipement de protection individuelle pour les yeux.

Porter une tenue de protection.

Porter un appareil de protection respiratoire.

Pendant le fonctionnement de l'appareil, garder les personnes à distance.

Porter des gants de protection.

3 CONSIGNES DE SÉCURITÉ GÉNÉRALES

Attention - Danger !
Lire toutes les consignes de sécurité, les instructions, les illustrations et les caractéristiques techniques fournies avec la machine. Le non-respect des instructions ci-après peut représenter un danger d'électrocution, d'incendie et/ou de blessures graves. Conserver les instructions pour toute consultation à venir.

3.1 SÉCURITÉ DE L'ESPACE DE TRAVAIL

3.1.1 **Garder l'espace de travail libre de tout obstacle et bien éclairé.** Les zones encombrées ou obscures favorisent les accidents.

3.1.2 **Ne pas utiliser la machine dans les atmosphères explosives formées par la présence de liquides, gaz ou poussières combustibles.** Les machines peuvent provoquer des étincelles qui peuvent enflammer les poussières et les vapeurs.

3.1.3 **Quand la machine fonctionne, garder les enfants et les personnes à distance de l'espace de travail.** Toute distraction peut entraîner la perte de contrôle de la machine.

3.2 SÉCURITÉ ÉLECTRIQUE

3.2.1 **Les fiches de la machine doivent être compatibles avec la prise. Ne modifier la prise en aucun cas. Ne pas utiliser d'adaptateurs avec les machines reliées à la masse (avec mise à la terre).** Utiliser des fiches non modifiées et des prises adaptées diminue le risque d'électrocution.

3.2.2 **Éviter le contact avec les objets reliés à la masse comme tuyaux, radiateurs, fourneaux et frigos.** Si le corps de l'opérateur est relié à la masse, le risque d'électrocution augmente.

3.2.3 **Ne pas exposer les machines à la pluie ni à l'humidité.** Si l'eau pénètre à l'intérieur de la machine, le risque

d'électrocution est supérieur.

3.2.4 **Faire un usage correct du câble. Ne jamais l'utiliser pour transporter, tirer ou débrancher la machine du secteur. Garder le câble à l'écart des sources de chaleur, de l'essence, des arêtes vives ou des parties en mouvement.** Les câbles abîmés ou emmêlés augmentent le risque d'électrocution.

3.2.5 **Quand la machine est utilisée à l'extérieur, utiliser une rallonge pour usage extérieur.** L'utilisation d'un câble pour usage extérieur réduit le risque d'électrocution.

3.2.6 **S'il est impossible d'éviter d'utiliser la machine dans un lieu humide, utiliser un dispositif à courant différentiel résiduel (DDR).** L'utilisation d'un câble DDR réduit le risque d'électrocution.

3.3 SÉCURITÉ PERSONNELLE

3.3.1 **Pendant l'utilisation de la machine, faire toujours attention à ce que l'on fait et faire preuve de bon sens. Ne pas utiliser la machine dans un état de fatigue, sous l'effet de l'alcool, de médicaments ou de drogues.** Une brève erreur d'inattention pendant l'utilisation de la machine peut provoquer de graves blessures corporelles.

3.3.2 **Porter un équipement de protection individuelle. Toujours porter une protection pour les yeux. Les dispositifs de protection, comme le masque** anti-poussières, les chaussures antidérapantes, le casque de sécurité ou la protection auditive, s'ils sont utilisés dans des mauvaises conditions, diminuent le risque de blessures corporelles.

3.3.3 **Éviter la mise en marche accidentelle de la machine. Avant de brancher l'alimentation et/ou les batteries, prendre en main ou transporter la machine, contrôler que l'interrupteur se trouve sur off.** Transporter les machines avec le doigt sur l'interrupteur ou brancher sur secteur les machines avec l'interrupteur sur on favorise la survenue d'accidents.

3.3.4 **Ne pas se déséquilibrer. Toujours garder un bon équilibre et les pieds dans la bonne position.** En cas d'imprévus, le contrôle sur la machine est supérieur.

3.3.5 **La familiarité acquise par un usage fréquent d'un appareil ne doit pas pousser l'utilisateur à diminuer le niveau d'attention ni à ignorer les principes de sécurité.** Un geste imprudent peut provoquer des graves blessures en une seconde.

3.4 UTILISATION ET MAINTENANCE DE LA MACHINE

3.4.1 **Ne pas forcer la machine. Utiliser la machine convenante à l'application.** La bonne machine exécutera la tâche mieux et plus en sécurité, à la vitesse pour laquelle elle a été conçue.

3.4.2 **Ne pas utiliser la machine si l'interrupteur ne permet pas son allumage ou son extinction.** Toute machine ne pouvant pas être contrôlée avec l'interrupteur est dangereuse et doit être réparée.

3.4.3 **Avant tout réglage, tout remplacement d'accessoires ou tout remisage de la machine, la débrancher du secteur et/ou retirer la batterie (si amovible).** Ces mesures préventives de sécurité diminuent le risque de mise en route accidentelle de la machine.

3.4.4 **Conserver les machines hors de portée des enfants et en interdire l'utilisation à quiconque ne sait pas comment les utiliser ou ne connaissent pas les instructions.** Les machines sont dangereuses si elles sont utilisées par des personnes non formées.

3.4.5 **Procéder à la maintenance des machines et des accessoires. Contrôler que toutes les parties mobiles sont correctement alignées et que les composants ne sont ni cassés ni dans des conditions susceptibles de compromettre le fonctionnement de la machine. Si la machine est abîmée, la faire réparer avant son utilisation.** De nombreux accidents sont provoqués par une mauvaise maintenance des machines.

3.4.6 **Utiliser la machine, les accessoires, les embouts etc. conformément aux instructions, en tenant compte des conditions de fonctionnement et du travail à exécuter.** L'utilisation de la machine pour une application autre que les applications prévues peut représenter un danger.

3.4.7 **Garder les poignées et les surfaces de préhension sèches, propres et sans huile ni graisse.** Si les poignées et les surfaces de préhension sont glissantes, elles ne permettent pas de manipuler ou de contrôler la machine en sécurité en cas d'imprévus.

3.5 ASSISTANCE

3.5.1 **Confier la réparation de la machine à un personnel qualifié utilisant uniquement des pièces détachées identiques aux originales.** Ceci assure la sûreté de la machine.

3.6 CONSIGNES DE SÉCURITÉ DE LA MACHINE

3.6.1 **Ne pas utiliser cette machine à moins que le personnel ne porte une tenue de protection comme, par exemple, une protection pour les yeux (lunettes ou masque) et pour les voies respiratoires.**

3.6.2 **Ne pas se rincer ni ne rincer à l'eau avec la machine toute autre personne pour laver vêtements, chaussures et chaussettes.**

3.6.3 **L'utilisation de la machine est formellement interdite par enfants, adolescents, femmes enceintes et personnel inexpert. Tenir la machine hors de la portée des enfants et animaux.**

3.6.4 **Ne pas pulvériser d'eau avec la machine à proximité d'un plan d'eau avec poissons.**

3.6.5 **Ne pas utiliser la machine dans un état de fatigue, de maladie ou sous l'effet de l'alcool, de drogues, de médicaments susceptibles d'influencer les conditions physiques et mentales.**

3.6.6 **Il est formellement interdit de manger, boire ou fumer pendant l'utilisation de la machine. Ne pas aspirer les vapeurs ou gouttes de la solution chimique.** En cas de contact, consulter immédiatement un médecin.



FR

3.6.7 **Ne pas utiliser la machine si certaines pièces sont endommagées et/ou en mauvais état. Utiliser uniquement les pièces d'origine conseillées par le fabricant.**
3.6.8 **Ne pas modifier, altérer ou pressuriser avec d'autres dispositifs.**
3.6.9 **Utiliser la machine dans des locaux et endroits bien aérés.**
3.6.10 **Ne pas utiliser la machine dans des atmosphères potentiellement à risque d'explosion ou d'incendie.**
3.6.11 **Ne pas utiliser la machine trop longtemps en cas de température élevée.**
3.6.12 **Ne pas diriger le jet de la machine vers des pièces sous tension ou vers la machine pour prévenir le risque de court-circuit.**
3.6.13 **Ne pas plonger la machine dans l'eau pour la laver ni ne la pulvériser d'eau.**
3.6.14 **Ne pas utiliser de solvants, solutions très acides ou basiques ni de liquides inflammables avec la machine.**
3.6.15 **Ne pas utiliser la machine si la température est inférieure à 0 °C.** Les dommages causés par le gel ne sont pas couverts par la garantie.
3.6.16 **Respecter scrupuleusement les consignes de sécurité pour l'utilisation de pesticides.**
3.6.17 **Utiliser exclusivement les produits autorisés par les autorités compétentes et respecter scrupuleusement les instructions fournies par le fabricant sur l'emballage.**
3.6.18 **Ne pas jeter dans la nature les solutions chimiques. Ne pas jeter dans la nature l'eau et les solutions chimiques utilisées pour le rinçage et le nettoyage de la machine.**
3.6.19 **Après emploi de la machine laver mains, visage et vêtements.**

3.7 CONSIGNES DE SÉCURITÉ DE LA BATTERIE ET DU CHARGEUR
3.7.1 **Ne pas démonter ou déchiqueter la protection de la batterie. Ne pas lui donner de coups ni la laisser tomber par terre.** Les batteries endommagées peuvent représenter un grave danger.
3.7.2 **Ne pas exposer la batterie à la chaleur ou au feu. Ne pas exposer à la lumière directe du soleil. Ne pas la laisser à l'intérieur d'un véhicule. Ne pas exposer à une température supérieure à 45 °C.** Danger d'explosion.
3.7.3 **Une utilisation incorrecte de la batterie peut provoquer l'émission de vapeurs.** Aérer la pièce et faire appel à un médecin le cas échéant.
3.7.4 **Tenir les batteries et les appareils électriques hors de la portée des enfants.** Il est préférable de ne pas laisser les enfants s'approcher des appareils électriques.
3.7.5 **Ne pas introduire d'objets métalliques dans le compartiment de la batterie. Ne pas stocker la batterie à proximité d'autres objets métalliques (comme la boîte à outils) ou d'autres batteries.** Risque de court-circuit électrique.
3.7.6 **Utiliser le chargeur en intérieur, à l'abri de la pluie et de l'humidité, pour** prévenir tout risque d'électrocution.
3.7.7 **Garder le chargeur en bon état de propreté.** La poussière et la saleté provoquent des problèmes de chargement.
3.7.8 **Avant tout emploi, contrôler le chargeur, le câble et la fiche. Ne pas utiliser en cas de dommages ou problèmes.** Ne jamais ouvrir le chargeur et confier les réparations à un personnel qualifié qui n'utilisera que des pièces détachées d'origine.
3.7.9 **Ne pas utiliser le chargeur sur des supports facilement inflammables (comme papier, tissus, bois, etc.) ou dans des atmosphères inflammables ou explosives,** pour prévenir le risque d'incendie par surchauffe.
3.7.10 **Charger la batterie à une température ambiante comprise entre 10 °C et 35 °C.** Les températures inférieures ou supérieures peuvent endommager la batterie et compromettre le chargement.
3.7.11 **Débrancher du secteur le chargeur quand il est inutilisé. Ne pas laisser le chargeur allumé si la batterie est chargée complètement,** pour prévenir les accidents.
3.7.12 **Il est normal que le chargeur et la batterie chauffent pendant le chargement.** Il est nécessaire de les laisser refroidir tous les deux jusqu'à température ambiante entre deux charges consécutives. Les températures élevées peuvent endommager ou faire exploser la batterie.
3.7.13 **Remplacer les batteries au terme de leur cycle de service.** Si la batterie se décharge très vite et/ou les cycles de charge sont très courts, cela veut dire qu'elle arrive au terme de sa durée de vie et doit être remplacée.
3.7.14 **Utiliser exclusivement des batteries d'origine, du type et avec les caractéristiques égales à la batterie fournie avec l'appareil.** Les batteries de type et tension différents peuvent endommager l'appareil et représenter un danger. Acheter uniquement des pièces détachées d'origine.
3.7.15 **La batterie comporte une protection thermique automatique qui bloque la charge si la température augmente excessivement.** Débrancher la batterie du chargeur pendant quelques minutes avant de recharger. La charge reprendra automatiquement lorsque la température aura de nouveau des valeurs de sécurité.
3.7.16 **La tension d'alimentation du chargeur doit correspondre à celle figurant sur sa plaque signalétique.** N'utiliser aucun autre type d'alimentation.
3.7.17 **Il est recommandé d'installer un disjoncteur sur la ligne électrique.** S'adresser à un électricien de confiance.
3.7.18 **Ne pas endommager ni marcher sur le câble d'alimentation. Ne pas déplacer le chargeur en tirant sur le câble. Ne pas débrancher en tirant sur le câble.**
3.7.19 **L'éventuelle rallonge doit avoir une section supérieure à celle du câble du chargeur et être dimensionnée en fonction de sa longueur.**
3.7.20 **Si la machine s'interrompt à cause de la batterie déchargée, ne pas continuer à appuyer sur la touche de mise en marche parce que la batterie pourrait s'endommager irrémédiablement.**
3.7.21 **Ne pas laisser la batterie se décharger complètement.** Charger immédiatement quand la batterie est presque déchargée.



FR

4 GÉNÉRALITÉS (PAGE 3)

4.1 Utilisation du manuel

Ce manuel fait partie intégrante de l'appareil et doit être conservé pour pouvoir être consulté en cas de besoin. Le lire attentivement avant installation/utilisation. En cas de cessions, l'ancien propriétaire doit remettre le manuel au nouveau propriétaire.

4.2 Livraison

L'appareil est livré partiellement démonté, dans un emballage en carton.
Son contenu est représenté sur la fig.1.

4.2.1 Documentation fournie

- **D1 Manuel d'utilisation et d'entretien**
- **D2 Instructions de sécurité**
- **D3 Déclaration de conformité**
- **D4 Règles de garantie**

4.3 Élimination de l'emballage

Les matériaux de l'emballage ne sont pas dangereux pour l'environnement. Cependant, ils doivent être recyclés ou éliminés conformément aux normes en vigueur dans le pays d'utilisation.

5 INFORMATIONS TECHNIQUES (PAGE 3)

5.1 Usage normal

Conformément aux descriptions et consignes de sécurité figurant dans ce manuel, l'appareil a été conçu pour être utilisé uniquement comme pulvérisateur pour solutions aqueuses.

5.3 Pièces principales :

- **A1 Buse**
- **A2 Lance**
- **A3 Bouchon**
- **A4 Interrupteur avec LED témoin de charge**
- **A5 Gâchette du pistolet**
- **A6 Poignée du pistolet**
- **A7 Poignée**
- **A8 Prise de chargement micro USB**
- **A9 Tuyau de refoulement**
- **A10 Réservoir**
- **A11 Sangle**
- **A12 Filtre d'entrée**
- **B1 Chargeur USB**

5.4 Dispositifs de sécurité

Interrupteur (A4) : le dispositif de mise en marche évite que l'appareil ne soit actionné accidentellement.

6 INSTALLATION (PAGE 3)

FR

⚠ **Attention - Danger !**

Éteindre l'appareil avant toute opération d'installation et de montage.
Pour la séquence de montage, voir page 3.

6.1 Montage

Déballer l'appareil. Assembler la lance (A2) et la sangle (A11, fig. 2).

6.2 Charge de la batterie (fig. 3)

⚠ **IMPORTANT ! Avant utilisation, charger complètement la batterie de l'appareil. Ne pas laisser la batterie se décharger complètement pour maintenir son efficacité.**
Charger uniquement avec le chargeur précisé par le fabricant. Un chargeur non approprié peut générer un risque d'incendie quand il est utilisé pour d'autres groupes de batteries.
Vérifier que la tension et la fréquence (V-Hz) du secteur correspondent à la tension et à la fréquence de la plaque signalétique. Voir fig.1.

Brancher le chargeur (B1) sur secteur, puis introduire le connecteur USB dans la prise USB de l'appareil (A8) après avoir ouvert le couvercle en caoutchouc (fig. 3). Pendant le chargement, l'appareil ne peut pas fonctionner et la led du témoin de charge (A4) est rouge. Quand la charge est complète, le témoin devient vert. Avant d'allumer l'appareil, bien refermer le couvercle en caoutchouc. La batterie a été chargée avant l'expédition. Cependant, la batterie se décharge d'elle-même pendant le transport et le stockage. Il est conseillé de charger la batterie avant la première utilisation. Si à la fin du chargement, le témoin de charge reste éteint ou ne devient pas vert, remplacer la batterie.

Charger la batterie après chaque utilisation. En cas d'inutilisation prolongée, charger la batterie tous les 3 mois. En cas de forte dégradation de la performance, charger la batterie. Après une certaine durée d'utilisation, la batterie doit être remplacée. Les facteurs influençant la durée de la batterie sont : nombre de cycles de charge/décharge, utilisation intensive, temps écoulé depuis la fabrication, pas de recharge et pas d'entretien, stockage à des températures élevées.

7 INFORMATIONS POUR L'UTILISATION DE L'APPAREIL (PAGE 4)

7.1 Préparation

Ouvrir le bouchon (A3), puis remplir le réservoir (A10, fig. 4). Tester l'appareil avec de l'eau claire avant d'ajouter des solutions chimiques. Préparer la solution chimique dans un récipient externe. Le bouchon (A3) peut servir de doseur. Ne pas remplir le réservoir au-dessus du maximum indiqué. Bien fermer le bouchon (A3). Nettoyer le réservoir à l'eau claire avant d'utiliser une solution différente. Ne pas jeter dans la nature l'eau de rinçage. Mettre l'appareil à une hauteur adéquate avant de le charger sur les épaules. Régler la sangle (A11) avant emploi.

7.2 Mise en marche

Appuyer sur l'interrupteur (A4, fig. 5). Appuyer sur la gâchette (A5) pour pulvériser, puis la pousser vers l'avant pour pulvériser sans garder la gâchette enfoncée (fig. 6). Régler la buse (A1) pour passer du jet concentré au jet atomiseur (fig. 7). Relâcher la gâchette pour mettre l'appareil en veille.

⚠ Attention - Danger !

Bien tenir à deux mains la poignée. S'assurer que l'appareil se trouve sur une base solide et sûre. Utiliser l'appareil à la verticale. Ne pas couvrir l'appareil ni l'utiliser dans des endroits peu aérés.

⚠ IMPORTANT ! Ne pas utiliser l'appareil sans eau, car le fonctionnement à sec peut endommager la pompe. Les solutions ne doivent pas avoir une température supérieure à 40 °C.

7.3 Interruption du fonctionnement (Arrêt)

Si bloquée auparavant, faire glisser la gâchette vers l'arrière (A5), puis la relâcher. Si l'appareil n'est pas éteint, il s'éteint automatiquement après une heure.

7.4 Fin d'utilisation

Si bloquée auparavant, faire glisser la gâchette vers l'arrière (A5), puis la relâcher. Éteindre l'appareil (A4). Verser la solution résiduelle dans un récipient externe et conserver selon les instructions du fabricant. Ne pas jeter dans la nature la solution résiduelle après emploi. Rincer l'appareil à l'eau claire, puis le faire sécher avant le stockage pour prolonger la durée de vie de l'appareil. Nombreuses sont les solutions qui peuvent sécher et durcir dans le réservoir, et boucher ainsi la buse, la vanne et le tuyau. Démonter la batterie quand l'appareil n'est pas surveillé.

8 MAINTENANCE

⚠ Attention - Danger !

Éteindre l'appareil avant toute opération d'installation et de montage.

Avant chaque opération d'entretien et de maintenance, éteindre l'appareil et démonter la batterie. Seul le service après-vente agréé est autorisé à faire des réparations et des interventions sur les circuits électriques.

FR

Ne pas modifier la structure d'origine du produit ou le raccordement du câble électrique. Les joints toriques sont des pièces d'usure. La fréquence de remplacement dépend du temps de fonctionnement, du type de solutions utilisées et de la régularité de nettoyage de l'appareil.

⚠ Attention - Danger !

Ne pas utiliser de détergents abrasifs, nettoyants pour vitres ou détergents universels ! Ne jamais plonger l'appareil dans l'eau. Nettoyer l'appareil et les accessoires en plastique avec un détergent ordinaire pour matières synthétiques. Le cas échéant, rincer à l'eau froide le réservoir et les accessoires, puis les essuyer avant utilisation.

8.1 Maintenance de la batterie

Contrôler la charge de la batterie. Charger à temps en cas de charge basse. En cas de charge basse pendant une période prolongée, la performance de la batterie diminue. Après une longue période de stockage, la batterie doit être chargée et déchargée plusieurs fois pour atteindre son efficacité maximale.

8.2 Recharge et stockage de la batterie

Pour prolonger la durée de vie de la batterie, éviter d'attendre qu'elle ne se décharge complètement avant de recharger et la faire refroidir quelques minutes. Pour garantir une température de fonctionnement constante et pour prolonger l'autonomie et la durée de vie de la batterie, éviter d'utiliser la batterie quand elle est chaude.

8.3 Nettoyage des filtres

Toujours nettoyer les filtres. Nettoyer le filtre d'entrée (Fig. 1, A12) après chaque utilisation.

9 TRANSPORT ET REMISAGE (PAGE 45)

⚠ Attention - Danger !

Éteindre l'appareil avant toute opération d'installation et de montage. Transporter l'appareil comme indiqué sur la fig. 8. Après emploi, nettoyer l'appareil et le remettre sur la poignée (A7, fig. 8). Faire attention à ne pas abîmer l'appareil pendant le transport. Stocker l'appareil sur une surface plate et stable (fig. 9). Vider l'appareil en cas de transport et stockage. Stocker l'appareil dans un endroit sec et ne jamais le laisser à l'extérieur. Protéger l'appareil contre le gel.

10 DÉPANNAGE

Problèmes	Causes possibles	Solutions
L'appareil ne s'allume pas	Batterie déchargée	Faire une charge complète de la batterie
	La batterie a surchauffé et la protection interne a déclenché automatiquement	Attendre que la batterie se refroidisse
	Appareil ou batterie endommagés	Contacter le service après-vente agréé
La batterie ne se charge pas	Chargeur mal branché	Débrancher le chargeur, puis bien le rebrancher
	Chargeur ou batterie pas prêts pour la charge Batterie en surchauffe.	Attendre que la batterie se refroidisse
	Chargeur ou batterie endommagés	Remplacer le charger et contacter le service après-vente agréé
L'appareil s'arrête en plein fonctionnement	Batterie déchargée	Faire une charge complète de la batterie
	La batterie a surchauffé et la protection interne a déclenché automatiquement	Attendre que la batterie se refroidisse
La pompe est sous pression, mais le liquide n'est pas pulvérisé	Filtres ou buses bouchés	Contrôler et nettoyer la buse
	Réservoir vide	Remplir le réservoir

Déclaration de conformité CE

Nous, Annovi Reverberi S.p.A., Bomporto (Modène), Italie, déclarons que la/les machine/s Annovi Reverberi :

Nom de la machine : Pulvérisateur
N° modèle : **AR SPRAY 8**
Puissance absorbée : **3 W**

est/sont conforme/s aux directives européennes suivantes :
2006/42/CE, 2014/35/UE, 2014/30/UE, 2011/65/UE, 2015/863/UE
et est/sont produite/s dans le respect des normes ou des référentiels ci-après :
EN 62841-1, EN 55014-1, EN 55014-2, EN 61000-3-2, EN 61000-3-3, EN 62233, EN 50581.
Nom et adresse de la personne chargée de constituer le dossier technique : Stefano Reverberi / AR Managing Director
Via ML King, 3 - 41122 Modène, Italie

Date : 01.08.2020
MODÈNE (I)
Stefano Reverberi Managing Director

FR

GARANTIE

La validité de la garantie est régie par la législation en vigueur dans le pays dans lequel le produit est commercialisé (sauf indication contraire du fabricant).
Si le produit est défectueux par suite d'un défaut de matériel, d'un vice de construction ou pour non-conformité pendant la période de validité de la garantie, le fabricant assure le remplacement des pièces reconnues défectueuses, ainsi que la réparation des produits s'ils sont raisonnablement usés ou leur remplacement.
La garantie ne couvre pas les pièces d'usure (filtres, accessoires comme tubes rigides, joints toriques, batteries, chargeurs, etc.) ;
La garantie ne couvre pas les défauts causés par :

- utilisation anormale, utilisation non admise ou négligence ;
- location ou utilisation professionnelle si le nettoyeur est à usage domestique ;
- inobservation des normes de maintenance prévues dans le manuel ;
- réparations effectuées par un personnel ou par des centres de réparation non agréés ;
- utilisation de pièces détachées ou d'accessoires qui ne sont pas d'origine ;
- dommages causés par le transport, par des objets ou substances étrangères, par un accident ;
- problèmes d'emmagasinage ou de stockage.

La preuve d'achat est nécessaire pour activer la garantie.

Pour assistance, contacter le revendeur.

	Données techniques	Unité	AR SPRAY 8
Appareil	Puissance absorbée	W	3
	Capacité du réservoir	L	8
	Poids net	kg	1.2
	Poids total	kg	1.5
	Pression max.	MPa	0.2
	Débit max.	L/min	0.3
	Autonomie	h	3
Chargeur	Tension d'entrée	V~ / Hz	220-240 V~ / 50/60 Hz
	Tension de sortie	V⎓	5 V⎓
	Moyenne du courant de sortie	Ah	2
	Classe de protection	-	⧈
Batterie Li-Ion	Tension	V⎓	3.7
	Capacité nominale	Ah	2
	Temps de charge	h	3.5

Sous réserve de modifications techniques !

Les vibrations et bruits produits par l'appareil respectent les limites imposées par la loi et ne peuvent pas provoquer de dommages corporels à l'utilisateur (<70 db et 2,5 m/s^2).

FR

1 INSTRUÇÕES PARA A SEGURANÇA

1.1 Leia este manual atentamente antes de utilizar o aparelho para aprender como trabalhar com ele e conhecer as suas especificações de funcionamento.

2 AVISOS DE INFORMAÇÃO E SEGURANÇA

2.1 Respeite os avisos das placas e dos símbolos aplicados no aparelho. Verifique se estão sempre íntegros e legíveis; caso contrário, substitua-os aplicando-os na posição original.

Atenção - Perigo

Leia atentamente estas instruções antes do uso.

O aparelho não pode ser eliminado como lixo doméstico; ele pode ser restituído ao distribuidor aquando da compra de um novo aparelho. As partes elétricas e eletrónicas que constituem o aparelho não devem ser reutilizadas para usos impróprios porque contêm substâncias nocivas para a saúde.

Interruptor ON/OFF

Indica que este aparelho foi concebido exclusivamente para utilização doméstica.

As baterias fornecidas com o aparelho podem ser eliminadas com ele. Não jogue as baterias esgotadas no fogo e não as abandone no ambiente; entregue-as aos centros específicos para a sua eliminação.
Não elimine junto com os resíduos domésticos.

Símbolo CE. Indica que este produto cumpre os requisitos das diretivas europeias aplicáveis em matéria.

Utilizar equipamentos de proteção para os olhos.

Utilizar vestuário de proteção.

Utilizar equipamentos de proteção das vias respiratórias.

Manter as pessoas afastadas durante a utilização do aparelho.

Utilizar luvas de proteção.

PT

3 ADVERTÊNCIAS DE SEGURANÇA GERAIS

Atenção - Perigo!
Leia todas as advertências de segurança e as instruções, observe as ilustrações e consulte as especificações fornecidas com a máquina. O não cumprimento das instruções apresentadas a seguir pode provocar choque elétrico, incêndio e/ou lesões graves. Conserve as instruções para consultas futuras.

3.1 SEGURANÇA DA ÁREA DE TRABALHO

3.1.1 **Mantenha a área de trabalho desimpedida e bem iluminada.** As áreas impedidas ou escuras favorecem a ocorrência de acidentes.

3.1.2 **Não utilize a máquina nos ambientes com risco de explosão pela presença de líquidos, gases ou poeiras inflamáveis.** As máquinas produzem fagulhas que podem incendiar as poeiras ou os vapores.

3.1.3 **Mantenha as crianças e outras pessoas distantes da área de trabalho durante o funcionamento da máquina.** Distraindo-se, o utilizador poderia perder o controlo da máquina.

3.2 SEGURANÇA ELÉTRICA

3.2.1 **As fichas da máquina devem ser adequadas à tomada de corrente. Não modifique a tomada em nenhuma circunstância. Não utilize fichas adaptadoras com máquinas ligadas à massa (com ligação à terra).** A utilização de fichas não modificadas e de tomadas de corrente adequadas reduz o risco de choque elétrico.

3.2.2 **Evite entrar em contacto com objetos ligados à terra, tais como tubos, radiadores, fornos e frigoríficos.** Se o corpo do operador for ligado à terra, o risco de choque elétrico aumenta.

3.2.3 **Não exponha as máquinas à chuva e à humidade.** Se a água penetrar na máquina, o risco de choque elétrico será maior.

3.2.4 **Utilize o cabo de forma correta. Não o utilize para transportar, puxar ou desconectar a máquina da rede elétrica. Mantenha o cabo distante de fontes de calor, gasolina, arestas vivas ou partes em movimento.** Os cabos danificados ou emaranhados aumentam o risco de choque elétrico.

3.2.5 **Se usar a máquina ao ar livre, empregue uma extensão adequada para utilização em exteriores.** A utilização de um cabo adequado para ambientes externos reduz o risco de choque elétrico.

3.2.6 **Se não for possível evitar o emprego da máquina num local húmido, utilize um dispositivo de corrente residual (RCD).** A utilização de um RCD reduz o risco de choque elétrico.

3.3 SEGURANÇA PESSOAL

3.3.1 **Durante o uso da máquina, preste sempre atenção no que está a fazer e use o bom senso. Não utilize a máquina se estiver cansado ou sob o efeito se substâncias estupefacientes, álcool ou medicamentos.** Um único instante de desatenção durante a utilização da máquina pode causar lesões pessoais graves.

3.3.2 **Utilize equipamentos de proteção individual. Utilize sempre um equipamento de proteção para os olhos. Os equipamentos de proteção, tais como a máscara facial** antipoeira, os sapatos com sola antiderrapante, o capacete de segurança ou o protetor auricular, se forem utilizados em condições apropriadas, reduzem o risco de lesões pessoais.

3.3.3 **Evite o arranque acidental da máquina. Antes de ligar a alimentação e/ou as baterias, pegar ou transportar a máquina, certifique-se de que o interruptor se encontre na posição desligada (Off).** O transporte das máquinas com o dedo no interruptor ou a ligação da alimentação das máquinas com o interruptor na posição ligada (On) são operações que favorecem os acidentes.

3.3.4 **Não se desequilibre. Mantenha sempre um bom equilíbrio e os pés na posição correta.** Desta forma, poderá ter um melhor controlo da máquina em caso de imprevistos.

3.3.5 **A familiaridade adquirida com o uso frequente de um equipamento não deve induzir o utilizador a baixar a atenção e ignorar os princípios de segurança.** Uma ação imprudente pode causar lesões graves numa fração de segundo.

3.4 USO E MANUTENÇÃO DA MÁQUINA

3.4.1 **Não force a máquina. Utilize a máquina adequada à sua aplicação.** A máquina adequada irá realizar o trabalho da melhor maneira e com maior segurança, com a velocidade para a qual foi concebida.

3.4.2 **Não utilize a máquina se o interruptor não permitir ligá-la e desligá-la.** Qualquer máquina que não possa ser controlada com o interruptor é perigosa e deve ser reparada.

3.4.3 **Antes de efetuar regulações, substituir acessórios ou armazenar a máquina, tire a ficha da tomada de corrente e/ou remova a bateria da máquina (se for extraível).** Estas medidas preventivas de segurança reduzem o risco de arranque acidental da máquina.

3.4.4 **Conserve as máquinas fora do alcance das crianças e não permita que sejam utilizadas por pessoas que não saibam como o fazer e que não conheçam as instruções de uso.** As máquinas são perigosas se forem utilizadas por pessoas não devidamente formadas.

3.4.5 **Submeta à manutenção as máquinas e acessórios. Assegure-se de que todas as partes em movimento estão alinhadas corretamente e que não há roturas nos componentes ou outras condições que possam prejudicar o funcionamento da máquina. Se a máquina estiver danificada, mande-a reparar antes do uso.** Muitos acidentes são causados pela pouca manutenção à qual as máquinas são submetidas.

PT

3.4.6 **Utilize a máquina, os acessórios, os bicos, etc. da maneira indicada nestas instruções, levando em conta as condições de operação e o trabalho que deverá ser efetuado.** A utilização da máquina para finalidades diferentes das previstas pode provocar uma situação de perigo.

3.4.7 **Mantenha as pegas e as superfícies de pegada secas, limpas e isentas de óleo e gordura.** Pegas e superfícies de pegada escorregadias não permitem o manuseamento e controlo da máquina com segurança em caso de imprevistos.

3.5 ASSISTÊNCIA

3.5.1 **Mande reparar a máquina por pessoal qualificado que utilize exclusivamente peças sobresselentes idênticas às genuínas.** Isso garante que a máquina seja sempre segura.

3.6 PRESCRIÇÕES DE SEGURANÇA RELATIVAS À MÁQUINA

3.6.1 **Esta máquina não deve ser utilizada por pessoal desprovido de vestuário de proteção, tal como, por exemplo, proteções para os olhos (óculos ou máscara) e para as vias respiratórias.**

3.6.2 **Não enxágue si mesmo nem outras pessoas com água para limpar suas roupas, sapatos e meias.**

3.6.3 **É terminantemente proibida a utilização da máquina por crianças, adolescentes, mulheres grávidas e pessoas inexperientes. Mantenha a máquina afastada das crianças e dos animais.**

3.6.4 **Não pulverize nas imediações de água com peixes.**

3.6.5 **Não utilize a máquina se estiver cansado, doente ou sob o efeito de álcool, estupefacientes ou medicamentos que possam condicionar o estado físico e mental.**

3.6.6 **É terminantemente proibido comer, beber ou fumar durante a utilização da máquina. Não aspire vapores ou gotas da solução química.** Em caso de contacto, procure imediatamente o seu médico.

3.6.7 **Não utilize a máquina se partes dela estiverem danificadas e/ou em mau estado. Utilize exclusivamente peças genuínas aconselhadas pelo fabricante.**



3.6.8 Não viole, modifique ou pressurize a máquina com outros dispositivos.
3.6.9 Utilize a máquina em locais e ambientes bem arejados.
3.6.10 Não utilize a máquina em ambientes com risco potencial de explosão ou incêndio.
3.6.11 Não utilize a máquina em condições de temperatura elevada durante um período de tempo prolongado.
3.6.12 Não dirija o jato da máquina contra partes sob tensão ou contra a própria máquina, para evitar riscos de curto-circuito.
3.6.13 Não mergulhe a máquina em água para a lavar nem borrife água contra ela própria.
3.6.14 Não utilize solventes, soluções altamente ácidas ou básicas e/ou líquidos inflamáveis com a máquina.
3.6.15 Não utilize a máquina quando a temperatura for inferior a 0 °C. Os danos causados pelo congelamento não são cobertos pela garantia.
3.6.16 Respeite atentamente as prescrições para a utilização de pesticidas.
3.6.17 Utilize exclusivamente produtos aprovados pelas autoridades competentes e respeite à risca as instruções fornecidas na respetiva embalagem pelo fabricante.
3.6.18 Não despeje as soluções químicas no ambiente. Não despeje no ambiente a água e as soluções químicas utilizadas durante o enxágue e a limpeza da máquina.
3.6.19 Após a utilização da máquina, lave as mãos, o rosto e as roupas.

3.7 ADVERTÊNCIAS DE SEGURANÇA RELATIVAS À BATERIA E AO CARREGADOR
3.7.1 Não desmonte nem despedace o invólucro da bateria. Não bata nela e não a deixe cair no chão. As baterias danificadas podem provocar perigos graves.
3.7.2 Não exponha a bateria ao calor ou ao fogo. Não exponha à luz solar direta. Não a deixe no interior de veículos. Não exponha a uma temperatura superior a 45 °C. Perigo de explosão.
3.7.3 Uma bateria usada de maneira imprópria pode provocar a saída de vapores. Areje o local e procure atendimento médico em caso de necessidade.
3.7.4 Conserve as baterias e os aparelhos elétricos fora do alcance das crianças. É recomendável manter as crianças afastadas dos aparelhos elétricos.
3.7.5 Não introduza nenhum objeto metálico no compartimento para a bateria. Não guarde a bateria com outros objetos metálicos (como a caixa de ferramentas) ou com outras baterias. Perigo de gerar um curto-circuito elétrico.
3.7.6 Utilize o carregador em ambientes fechados e ao abrigo da chuva e da humidade. Previna possíveis choques elétricos.
3.7.7 Mantenha o carregador sempre limpo. Poeira e sujidade impedem a recarga correta.
3.7.8 Antes de cada utilização, controle o carregador, o cabo e a ficha. Não o utilize se apresentar danos ou avarias. Nunca abra o carregador e mande-o reparar somente por pessoal qualificado e utilizando unicamente peças sobresselentes genuínas.
3.7.9 Não utilize o carregador sobre bases facilmente inflamáveis (como papel, tecidos, madeira, etc.) ou em ambientes inflamáveis ou explosivos. Previna possíveis incêndios após condições de sobreaquecimento.
3.7.10 Recarregue a bateria com temperatura ambiente entre 10 °C e 35 °C. Temperaturas inferiores ou superiores podem danificar a bateria e impedir a recarga normal.
3.7.11 Desligue o carregador da rede elétrica enquanto não estiver em uso. Não deixe o carregador ligado com a bateria completamente carregada. Previna possíveis incêndios.
3.7.12 É normal que o carregador e a bateria aqueçam durante o carregamento. Todavia, entre duas recargas consecutivas, é necessário deixá-los arrefecer até atingirem a temperatura ambiente. Temperaturas elevadas podem provocar avarias ou explosão da bateria.
3.7.13 Substitua as baterias cujo ciclo de utilização tiver esgotado. Se a descarga da bateria acontecer muito rapidamente e/ou os ciclos de recarga forem muito breves, significa que a bateria está prestes a esgotar e, por isso, deve ser substituída.
3.7.14 Utilize exclusivamente baterias sobresselentes originais, do tipo e com características iguais à da bateria fornecida com o aparelho. A utilização de baterias de tipo ou com tensão diferente pode danificar o aparelho e provocar perigos. Adquira exclusivamente peças sobressalentes genuínas.
3.7.15 A bateria está provida de proteção térmica com rearme automático que inibe a recarga caso sejam atingidas temperaturas demasiado elevadas. Desligue a bateria do carregador durante alguns minutos antes de proceder à recarga. A recarga será retomada automaticamente quando a temperatura voltar ao intervalo de valores de segurança.
3.7.16 A tensão de alimentação do carregador deve corresponder ao valor declarado na respetiva placa de dados. Não utilize nenhum outro tipo de alimentação.
3.7.17 Aconselhamos utilizar um disjuntor de sobrecarga na linha de alimentação elétrica. Contacte o seu eletricista de confiança.
3.7.18 Não danifique o cabo de alimentação nem pise nele. Não arraste o carregador puxando-o pelo cabo. Não tire a ficha da tomada de corrente puxando-a pelo cabo.
3.7.19 Um possível cabo de extensão deve ter uma secção superior à do cabo do carregador e ser dimensionado em função do seu comprimento.
3.7.20 Se a máquina parar de funcionar porque a bateria está descarregada, não insista na pressão do botão de arranque, pois isso pode danificar a bateria de forma irreparável.
3.7.21 Não descarregue a bateria completamente. Quando a bateria estiver quase descarregada, recarregue-a imediatamente.



PT

4 INFORMAÇÕES GERAIS (PÁGINA 3)

4.1 Uso do manual

Este manual faz parte integrante do aparelho e deve ser guardado para toda futura consulta. Leia-o atentamente antes de instalar/usar o aparelho. Em caso de venda, é obrigatório entregar o manual ao novo proprietário.

4.2 Entrega

O aparelho é entregue parcialmente desmontado dentro de uma embalagem de cartão.
Para a composição do fornecimento, ver a fig. 1.

4.2.1 Documentos fornecidos

- **D1 Manual de uso e manutenção**
- **D2 Instruções para a segurança**
- **D3 Declaração de conformidade**
- **D4 Regras de garantia**

4.3 Eliminação das embalagens

Os materiais que constituem a embalagem não são poluentes para o ambiente, todavia devem ser reciclados ou eliminados de acordo com as normas vigentes no país onde a máquina for utilizada.

5 INFORMAÇÕES TÉCNICAS (PÁGINA 3)

5.1 Utilização prevista

O aparelho destina-se a ser utilizado, em conformidade com as descrições e advertências de segurança fornecidas nestas instruções de uso, unicamente como aspersor para soluções aquosas.

5.3 Partes principais:

A1 Bico
A2 Lança
A3 Tampa
A4 Interruptor com LED indicador de carga
A5 Alavanca da pistola
A6 Pega da pistola
A7 Pega
A8 Tomada de recarga micro USB
A9 Mangueira de saída
A10 Tanque
A11 Cinto de ombros
A12 Filtro de entrada
B1 Carregador USB

5.4 Dispositivos de segurança

Interruptor (A4): o dispositivo de arranque evita o uso acidental do aparelho.

6 INSTALAÇÃO (PÁGINA 3)

PT

⚠ **Atenção - Perigo!**

Todas as operações de instalação e montagem devem ser efetuadas com o aparelho desligado.
Para a sequência de montagem ver a pág. 3.

6.1 Montagem

Tire o aparelho da embalagem. Monte a lança (A2) e o cinto de ombros (A11, fig. 2).

6.2 Carga da bateria (fig. 3)

⚠ **IMPORTANTE! Antes de utilizar o aparelho, é necessário efetuar uma carga completa da bateria. Não descarregue a bateria completamente para a manter em condições de eficiência.**
Recarregue unicamente com o carregador especificado pelo fabricante. Se for utilizado com outros grupos de baterias, um carregador inadequado pode provocar um risco de incêndio.
Verifique se os valores de tensão e frequência (V/Hz) da rede elétrica coincidem com os valores indicados na placa de identificação. Ver a fig.1.

Ligue o carregador (B1) à rede elétrica e introduza o conector USB na tomada USB do aparelho (A8) depois de ter aberto a tampa de borracha (fig. 3). Durante a recarga, o aparelho não pode funcionar e o LED do indicador de carga (A4) acende com luz vermelha. Quando o carregamento for concluído, o indicador torna-se verde. Antes de ligar o aparelho, feche bem a tampa de borracha. A bateria foi carregada antes da expedição. Apesar disso, a bateria descarrega autonomamente durante o transporte e estocagem. É aconselhável carregar a bateria na altura da primeira utilização. Se no fim da recarga o indicador de carga permanecer apagado ou não se tornar verde, substitua a bateria.

Recarregue a bateria após cada utilização. No caso de inutilização prolongada, recarregue a bateria de 3 em 3 meses. Recarregue a bateria se perceber uma queda evidente dos desempenhos do aparelho. Após um determinado período de utilização, é necessário substituir a bateria. Os fatores que afetam a duração da bateria são: número de ciclos de carga/descarga, utilização pesada, tempo decorrido desde o fabrico, ausência de recarga e cuidados, estocagem em condições de temperatura elevada.

7 INFORMAÇÕES PARA O USO DO APARELHO (PÁGINA 4)

7.1 Preparação

Abra a tampa (A3) e encha o tanque (A10, fig. 4). Teste o aparelho com água limpa antes de acrescentar soluções químicas. Prepare a solução química num recipiente externo. A tampa (A3) pode ser usada como doseador. Não encha o tanque acima do nível máximo indicado. Feche a tampa (A3) firmemente. Se utilizar uma solução diferente daquela contida anteriormente no tanque, limpe este último com água limpa. Não despeje no ambiente a água utilizada para o enxágue. Coloque o aparelho a uma altura adequada antes de o carregar nos ombros. Regule o cinto de ombros (A11) antes da utilização.

7.2 Arranque

Prima o interruptor (A4, fig. 5). Prima a alavanca (A5) para abrir o fluxo; depois de a premir, empurre-a para a frente para manter o fluxo aberto (fig. 6). Regule o bico (A1) para passar do jato concentrado ao nebulizado (fig. 7). Liberte a alavanca para colocar o aparelho em stand-by.

⚠ **Atenção - Perigo!**

Segure a empunhadura firmemente com ambas as mãos. Assegure-se de que o aparelho se encontra sobre uma base sólida e segura. Utilize o aparelho mantendo-o na posição vertical. Não cubra o aparelho nem o utilize em ambientes pouco ventilados.

⚠ **IMPORTANTE! Não utilize o aparelho sem água; o funcionamento a seco pode danificar a bomba. A temperatura das soluções não deve exceder 40 °C.**

7.3 Interrupção do funcionamento (pausa)

Faça a alavanca (A5) deslizar para trás, se tinha sido bloqueada, e depois liberte-a. Se o aparelho não for desligado, o desligamento acontece automaticamente ao fim de uma hora.

7.4 Fim do trabalho

Faça a alavanca (A5) deslizar para trás, se tinha sido bloqueada, e depois liberte-a. Desligue o aparelho (A4). Transfira a solução residual para um recipiente externo e conserve-a respeitando as instruções fornecidas pelos fabricantes. Não despeje a solução residual no ambiente após a utilização. Enxágue o aparelho com água limpa e deixe-o secar após o uso, antes da estocagem, para prolongar a sua vida útil. Muitas soluções podem secar e endurecer se forem deixadas no tanque, entupindo o bico, a válvula e a mangueira. Desconecte a bateria ao deixar o aparelho sem vigilância.

8 MANUTENÇÃO

⚠ **Atenção - Perigo!**

Todas as operações de instalação e montagem devem ser efetuadas com o aparelho desligado.

Antes de efetuar qualquer serviço de cuidados e manutenção, desligue o aparelho e tire a bateria. Serviços de reparação e operações nos sistemas elétricos podem ser efetuados exclusivamente pelo Centro de Assistência.

Não modifique a estrutura original do produto nem a ligação do cabo elétrico. Os O-rings e as anilhas são peças consumíveis. A frequência de substituição depende do tempo de utilização, do tipo de soluções utilizadas e da limpeza regular do aparelho.

PT

⚠ **Atenção - Perigo!**

Não use detergentes abrasivos, detergentes para vidro ou detergentes universais! Nunca mergulhe o aparelho na água. Limpe o aparelho e os acessórios de plástico com um detergente comum para material sintético. Se necessário, lave com água fresca o tanque e os acessórios e seque-os bem antes de os reutilizar.

8.1 Manutenção da bateria

Controle a carga da bateria. Carregue em tempo útil se a carga estiver baixa. Se a carga permanecer baixa durante um período de tempo prolongado, os desempenhos da bateria serão reduzidos. Após um período prolongado de estocagem, a bateria deve ser carregada e descarregada várias vezes para que atinja a eficiência máxima.

8.2 Recarga e estocagem da bateria

Para prolongar a vida útil da bateria, evite recarregá-la imediatamente após uma descarga completa e deixe-a arrefecer durante alguns minutos. Para garantir uma temperatura de funcionamento constante do produto e prolongar o período de trabalho e a vida útil da bateria, evite utilizar esta última quando estiver quente.

8.3 Limpeza dos filtros

Limpe sempre os filtros. Limpe o filtro de entrada (Fig. 1, A12) após cada utilização.

9 TRANSPORTE E ARMAZENAGEM (PÁGINA 45)

⚠ **Atenção - Perigo!**

Todas as operações de instalação e montagem devem ser efetuadas com o aparelho desligado. Transporte o aparelho como previsto na fig. 8. Depois do uso, limpe o aparelho e coloque-o na pega (A7, fig. 8). Tome muito cuidado para não causar danos no aparelho durante o transporte. Armazene o aparelho sobre uma superfície plana e estável (fig. 9). Esvazie o aparelho antes de o transportar e armazenar. Armazene o aparelho num ambiente seco e nunca o deixe ao ar livre. Proteja o aparelho do gelo.

10 DIAGNÓSTICO DE AVARIAS

Problemas	Causas prováveis	Soluções
O aparelho não liga	Bateria descarregada	Efetuar uma recarga completa da bateria
	Aconteceu um sobreaquecimento da bateria e disparou a proteção interna com rearme automático	Aguardar até a bateria estar arrefecida
	Aparelho ou bateria avariados	Procurar um Centro de Assistência autorizado
A bateria não carrega	Carregador não ligado corretamente	Desligar o carregador e voltar a ligá-lo corretamente
	Carregador ou bateria não prontos para a recarga. Bateria sobreaquecida.	Aguardar até a bateria estar arrefecida
	Carregador ou bateria avariados	Substituir o carregador e procurar um Centro de Assistência autorizado
O aparelho para durante o funcionamento	Bateria descarregada	Efetuar uma recarga completa da bateria
	Aconteceu um sobreaquecimento da bateria e disparou a proteção interna com rearme automático	Aguardar até a bateria estar arrefecida
A bomba está sob pressão, mas o líquido não sai	Filtros ou bico entupidos	Controlar e limpar o bico
	Tanque vazio	Encher o tanque

Declaração de conformidade CE

Nós da Annovi Reverberi S.p.A., Bomporto (Modena), Itália, declaramos que a(s) seguinte(s) máquina(s) Annovi Reverberi:

Denominação da máquina: Aspersor
N.º do modelo: **AR SPRAY 8**
Potência consumida: **3 W**

está(ão) em conformidade com as seguintes diretivas europeias:
2006/42/CE, 2014/35/UE, 2014/30/UE, 2011/65/UE, 2015/863/UE
e é(são) produzida(s) respeitando as seguintes normas ou os seguintes documentos normalizados:
EN 62841-1, EN 55014-1, EN 55014-2, EN 61000-3-2, EN 61000-3-3, EN 62233, EN 50581.
Nome e endereço da pessoa encarregada da compilação do processo técnico: Stefano Reverberi / AR Managing Director
Via ML King, 3 - 41122 Modena, Itália

PT

Data: 01.08.2020
MODENA (I)
Stefano Reverberi

Managing Director

GARANTIA

A validade da garantia é regulamentada pelas normas vigentes no país em que o produto é comercializado (salvo indicações diferentes do fabricante).
Se, durante o período de validade da garantia, o produto apresentar defeitos por qualidade do material, de fabrico ou por não conformidade, o fabricante garante a substituição das peças defeituosas, procede à reparação dos produtos se estiverem razoavelmente desgastados ou à sua substituição.
A garantia não cobre componentes sujeitos a desgaste normal (filtros, acessórios tais como tubos rígidos, O-rings, baterias, carregadores, etc.);
A garantia não cobre defeitos causados por ou derivantes de:

- uso incorreto, uso não admitido, negligência;
- aluguel ou uso profissional se o produto tiver sido vendido para uso doméstico;
- não cumprimento das normas de manutenção previstas no manual de instruções;
- reparações feitas por pessoal ou centros não autorizados;
- emprego de sobressalentes ou acessórios não genuínos;
- danos provocados pelo transporte, por objetos ou substâncias estranhas, sinistro;
- problemas de armazenagem ou estocagem.

Para ativar a garantia, é necessário exibir o documento que comprova a compra.

Para obter assistência, contacte o ponto de venda no qual adquiriu a máquina.

	Dados técnicos	Unidade	AR SPRAY 8
Aparelho	Potência consumida	W	3
	Capacidade do tanque	L	8
	Peso líquido	kg	1.2
	Peso bruto	kg	1.5
	Pressão máx.	MPa	0.2
	Caudal máx.	L/min	0.3
	Tempo de trabalho	h	3
Carregador	Tensão na entrada	V~ / Hz	220-240 V~ / 50/60 Hz
	Tensão na saída	V⎓	5 V⎓
	Corrente média na saída	Ah	2
	Classe de proteção	-	⧈
Bateria de iões de lítio	Tensão	V⎓	3.7
	Capacidade nominal	Ah	2
	Tempo de recarga	h	3.5

Reservados os direitos a alterações técnicas!

Vibrações e ruídos produzidos pelo aparelho estão dentro dos limites previstos por lei e não são capazes de causar danos ao utilizador (<70 db e 2,5 m/s^2).

PT



Manufactured and distributed by: Annovi Reverberi S.p.A.
Via M.L. King 3
41122 Modena (Italy)
www.annovireverberi.it