ANNOVI REVERBERI®
The Power of Experience

Aspiracenere
Istruzioni originali

Ash vacuum cleaner
Original instructions

Aspirador de cenizas
Traducción de las instrucciones originales

Vide-cendres
Traduction des instructions originales

IT

EN

ES

FR

AR15



cod. 95339 - DL

95339_AR15.indb 1 19/4/23 上午9:42

IT	*Leggere attentamente queste istruzioni prima dell'uso. Conservare queste istruzioni per future consultazioni. In caso di problemi o difficoltà, contattate l'helpline consumatori:*	
	supporth@annovireverberi.it	***Pagina: 7-14***
EN	*Please read these instructions carefully before use. Please retain these instructions for future reference. In case of problems or difficulties, please contact the consumer helpline:*	
	supporth@annovireverberi.it	***Page: 15-22***
ES	*Leer atentamente estas instrucciones antes de usar el equipo. Guardar estas instrucciones para poder consultarlas en el futuro. En caso de problemas o dificultades, ponerse en contacto con el servicio de asistencia al cliente:*	
	supporth@annovireverberi.it	***Página: 23-30***
FR	*Lire attentivement ces instructions avant emploi. Conserver ces instructions pour toute consultation à venir. En cas de problèmes ou de difficultés, contacter l'assistance consommateur :*	
	supporth@annovireverberi.it	***Page : 31-39***

ATTENZIONE WARNING ADVERTENCIA ATTENTION

Non aspirare ceneri calde. Temperatura <40°C. Ceneri calde possono essere causa d'incendio
Non aspirare nessuna sostanza infiammabile
Controllare sempre il prodotto ed assicurarsi che non ci sia surriscaldamento
Pulire sempre l'aspiracenere prima e dopo ogni utilizzo

Do not vacuum any hot ashes. Temperature <40°C. Higher temperature may cause fire hazard
Do not vacuum any soot flammable substance
Always check hoses and vacuum cleaner for heating when vacuuming
Always empty and clean vacuum cleaner before and after vacuuming

No aspire cenizas calientes. Temperatura <40°C. Cenizas calientes pueden provocar incendios
No aspirar cualquier sustancia inflamable
Compruebe sienpre el producto y asegurarse de que no hay sobrecalentamiento
Siempre limpie el aspirador de cenizas antes y después de cada uso

Ne pas aspirer les cendres chaudes. Température <40 ° C cendres. Chaudes peuvent provoquer incendries
Ne pas aspirer de substances inflammables
Contrôles toujours l'appareil et s'assurer qu'il n'y a pas de surchauffe
Vider et nettoyer l'appareil avant et après chaque utilisation

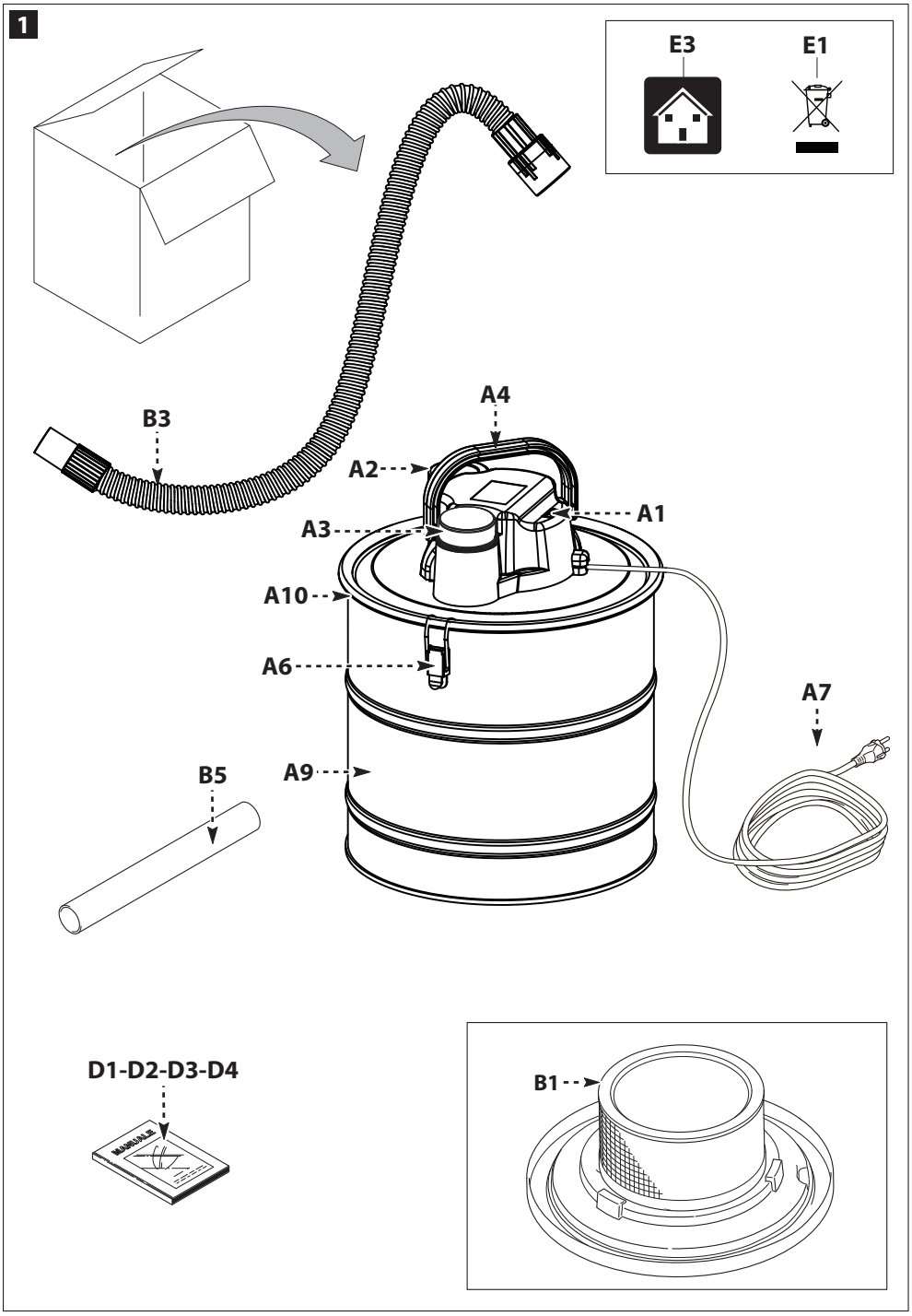
1
E3
E1
B3
A4
A2
A1
A3
A10
A6
A7
A9
B5
D1-D2-D3-D4
MANUAL
B1

2

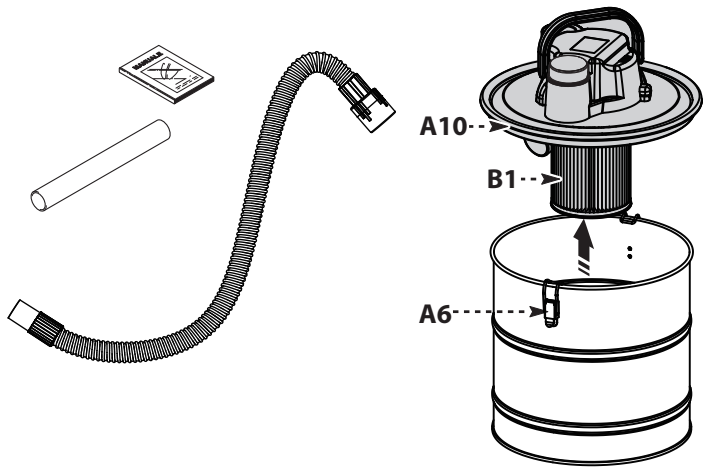

3

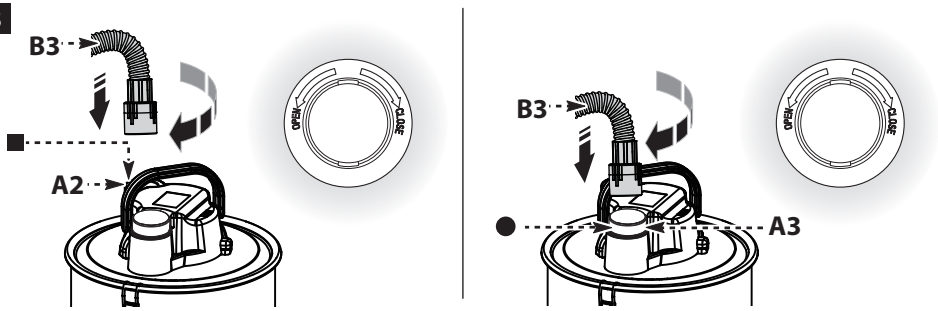

4

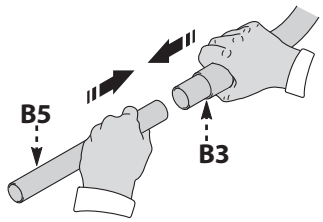

5

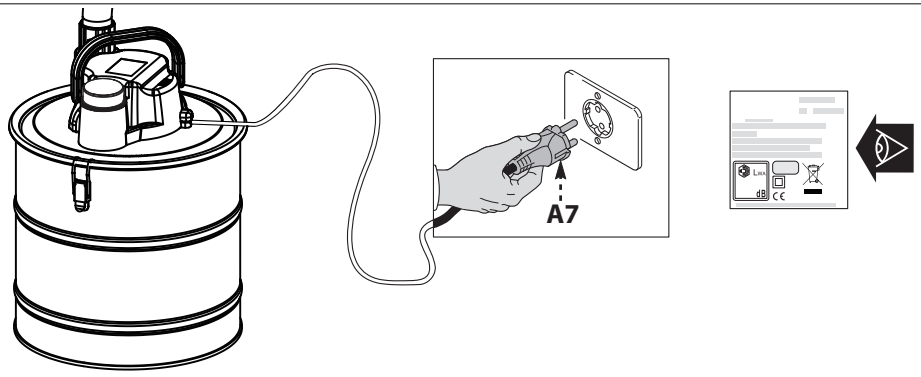

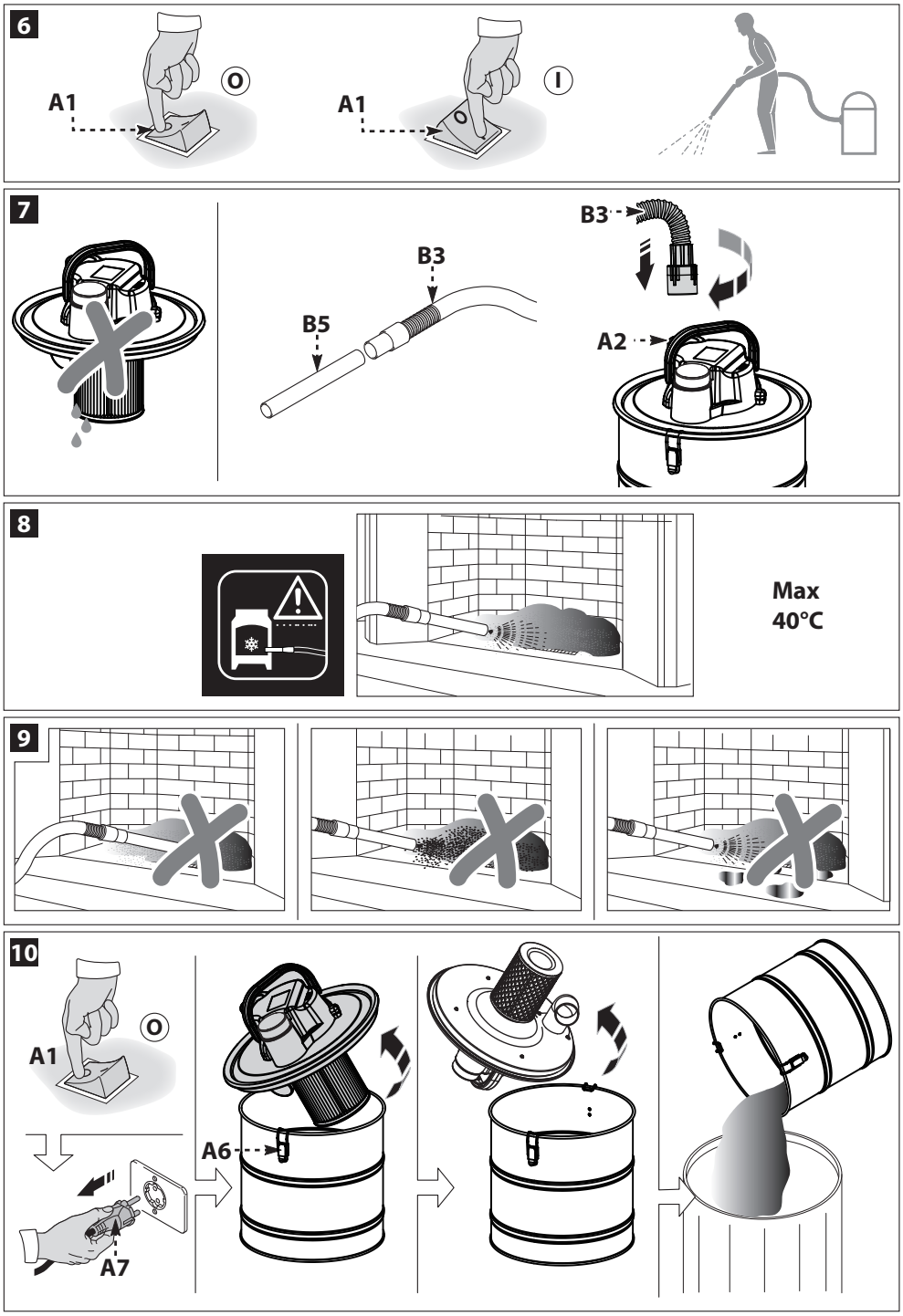
6
A1
O
A1
O
I
7
B3
B5
B3
A2
8
Max
40°C
9
10
A1
O
A6
A7

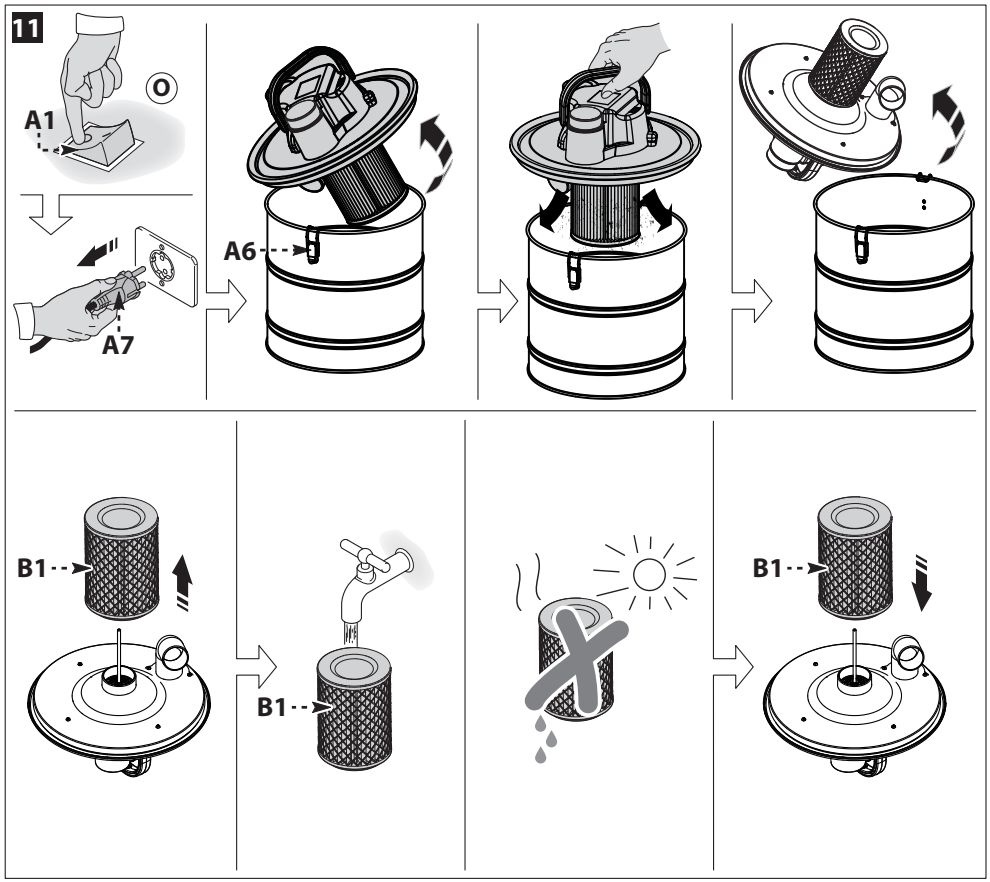
11
A1
A6
A7
B1
B1
B1

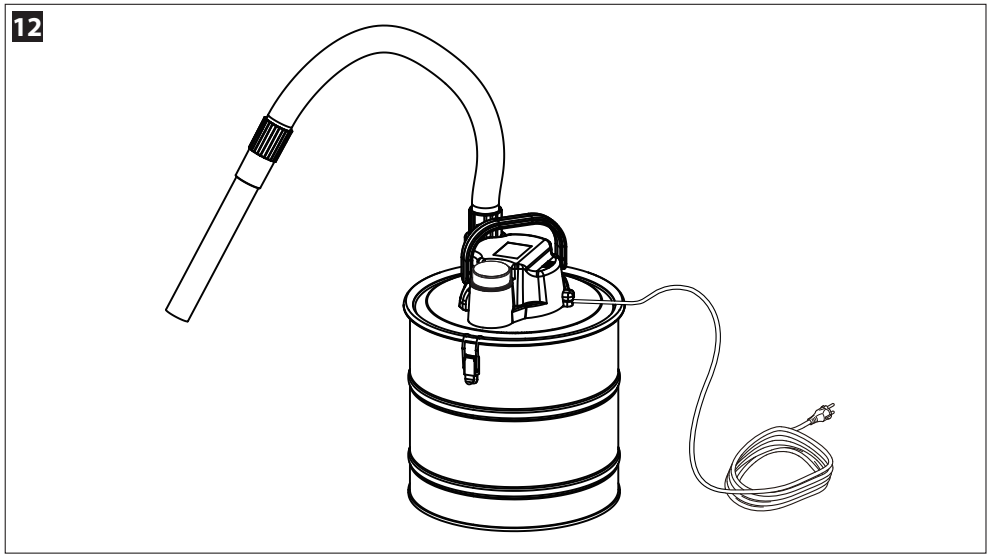
12

IT

Gentile cliente,

Prima di utilizzare l'apparecchio per la prima volta, leggere le presenti istruzioni originali, seguirle e conservarle per un uso futuro o in caso di rivendita dell'apparecchio.

1 ISTRUZIONI PER LA SICUREZZA

1.1 L'apparecchio da Voi acquistato è un prodotto ad alto contenuto tecnologico realizzato da una delle più esperte ditte europee. Questo apparecchio, in conformità alle descrizioni e alle avvertenze di sicurezza date in queste istruzioni per l'uso, è destinato per essere utilizzato come aspiratore per ceneri. Per ottenere il meglio delle prestazioni, abbiamo compilato queste righe da leggere attentamente ed osservare ad ogni utilizzo. In fase di allacciamento, uso e manutenzione dell'apparecchio adottare tutte le precauzioni possibili per salvaguardare la propria incolumità e quella delle persone nelle immediate vicinanze. Leggere attentamente e rispettare le prescrizioni di sicurezza poiché se trascurate possono mettere a rischio la salute e la sicurezza delle persone o provocare danni economici.

2 SEGNALAZIONI DI INFORMAZIONE

2.1 Rispettare le segnalazioni dettate dalle targhe e dai simboli applicati sull'apparecchio e su queste istruzioni. Sono presenti sull'apparecchio e sul libretto solo i simboli opportuni per l'apparecchio acquistato. Verificare che simboli e targhe applicati sull'apparecchio siano sempre integri e leggibili; in caso contrario, sostituirli applicandoli nella posizione originale (Rivolgersi al Centro Assistenza).

⚠ **Attenzione - Pericolo**

Leggere attentamente queste istruzioni prima dell'uso.

Icona E3 (se il simbolo è presente in fig. 1) - Indica che questo apparecchio è concepito per il solo uso domestico e non deve essere adibito ad uso commerciale o industriale.

0 **Posizione interruttore spento**

I **Posizione interruttore acceso**



IT

Questo prodotto è in classe di isolamento II. Ciò significa che è equipaggiato con un isolamento rinforzato o con un doppio isolamento (solo se il simbolo è presente sull'apparecchio).

CE Questo prodotto è conforme con le direttive Europee applicabili in materia.

Icona E1 - Riciclo dell'apparecchio. Rendere immediatamente inutilizzabile l'apparecchio a fine vita.

Staccare la spina dall'alimentazione elettrica.

Tagliare il cavo elettrico.

Non smaltire apparecchi elettrici insieme ai rifiuti domestici. Secondo quanto specificato nella direttiva WEEE 2012/19/CE sugli apparecchi elettrici ed elettronici a fine vita, i componenti elettrici devono essere raccolti separatamente e riciclati in maniera ecologica. Per ulteriori informazioni, contattare gli uffici competenti o il rivenditore di zona.

Utilizzare cuffie di protezione.

Utilizzare maschera di protezione.

Utilizzare dispositivi di protezione dell'apparato respiratorio.

Utilizzare guanti protettivi.

Utilizzare scarpe antiinfortunistiche.

Utilizzare abbigliamento di protezione.



IT

3 PRESCRIZIONI DI SICUREZZA/RISCHI RESIDUI

3.1 AVVERTENZE: NON FARE

3.1.1 ATTENZIONE. NON permettere l'uso dell'apparecchio a bambini di età inferiore ad 8 anni e a persone con limitate capacità fisiche, sensoriali o mentali o con poca esperienza e/o conoscenza, a meno che non vengano debitamente sorvegliati e abbiano ricevuto istruzioni su come usare l'apparecchio in sicurezza e indicazioni relative ai pericoli da esso derivanti..

3.1.2 ATTENZIONE. I bambini NON devono usare l'apparecchio come giocattolo. Sorvegliare i bambini per assicurarsi che questo non accada..

3.1.3 La pulitura e la manutenzione utente NON devono essere eseguiti da bambini o da incapaci senza sorveglianza.

3.1.4 Tenere le pellicole di imballaggio fuori dalla portata dei bambini. Rischio di asfissia!

3.1.5 ATTENZIONE. L'apparecchio NON può essere azionato da coloro che non abbiano letto e compreso le istruzioni.

3.1.6 ATTENZIONE. NON utilizzare l'apparecchio con fluidi infiammabili, tossici o aventi caratteristiche non compatibili con il corretto funzionamento dell'apparecchio stesso. È vietato utilizzare l'apparecchio in atmosfera potenzialmente infiammabile od esplosiva.

3.1.7 ATTENZIONE. Determinate sostanze possono formare insieme all'aria di aspirazione vapori e miscele esplosivi. NON aspirare mai le seguenti sostanze:
– Gas esplosivi o infiammabili, liquidi e polveri (polveri reattive).
– Polveri di metallo reattive (ad es. alluminio, magnesio, zinco) insieme a detergenti fortemente alcalini ed acidi.
– Acidi e soluzioni alcaline allo stato puro.
– Soluzioni organiche (ad es. benzina, diluenti per vernici, acetone o gasolio).
Queste sostanze possono inoltre corrodere i materiali dell'apparecchio.

3.1.8 Disattivare l'apparecchio dopo ogni impiego e prima di ogni pulizia/manutenzione.

3.1.9 Pericolo d'incendio. NON aspirare oggetti brucianti o ardenti.

3.1.10 ATTENZIONE. NON utilizzare l'apparecchio all'aperto in caso di pioggia.

3.1.11 ATTENZIONE. NON toccare la spina e/o la presa con le mani bagnate.

3.1.12 ATTENZIONE. NON utilizzare l'apparecchio col cavo elettrico danneggiato. Se il cavo elettrico è danneggiato, deve essere sostituito dal produttore, da un suo Centro Assistenza o da persone ugualmente qualificate, per evitare pericoli per la sicurezza.

3.1.13 ATTENZIONE. Controllare che l'apparecchio sia provvisto della targhetta caratteristiche, se sprovvisto avvertire il rivenditore. Gli apparecchi sprovvisti di targhetta NON devono essere usati, essendo anonimi e potenzialmente pericolosi.



IT

3.1.14 ATTENZIONE. NON spostare l'apparecchio tirando il CAVO ELETTRICO.

3.1.15 ATTENZIONE. È vietato utilizzare accessori non originali e non specifici per il modello. È vietato eseguire modifiche all'apparecchio; l'esecuzione di modifiche fa decadere la Dichiarazione di Conformità ed esonera il costruttore da responsabilità civili e penali.

3.2 AVVERTENZE: DA FARE

3.2.1 ATTENZIONE. Tutte le parti conduttrici di corrente DEVONO ESSERE PROTETTE contro getti o spruzzi d'acqua.

3.2.2 ATTENZIONE. Il collegamento elettrico dovrà essere eseguito da un elettricista qualificato in conformità alla norma IEC 60364-1. Si raccomanda di prevedere un interruttore differenziale che interrompa l'alimentazione elettrica alla presente macchina se la corrente di dispersione verso terra supera i 30 mA per 30 ms, oppure un dispositivo di controllo del circuito di terra.

3.2.3 ATTENZIONE. DURANTE la fase di avviamento, l'apparecchio può generare disturbi in rete.

3.2.4 ATTENZIONE. Utilizzare solo prolunghe elettriche autorizzate e con sezione di conduzione appropriata.

3.2.5 ATTENZIONE. Disinserire sempre l'interruttore quando si lascia l'apparecchio incustodito.

3.2.6 

ATTENZIONE. Il flusso d'aria può causare il rimbalzo di parti, usare tutti quegli indumenti e protezioni (PPE) che consentano la messa in sicurezza e l'incolumità dell'operatore.

3.2.7 ATTENZIONE. Spegnere l'apparecchio e scollegarlo dalla sorgente di alimentazione prima di effettuare operazioni di montaggio, pulizia, regolazione, manutenzione, stoccaggio e trasporto.

3.2.8 ATTENZIONE. La manutenzione e/o la riparazione dei componenti elettrici DEVE essere effettuata da personale qualificato.

3.2.9 ATTENZIONE. CONTROLLARE prima di ogni utilizzo e periodicamente il serraggio delle viti ed il buon stato delle parti componenti l'apparecchio, guardare se ci sono parti rotte od usurate.

3.2.10 ATTENZIONE. Per garantire la sicurezza dell'apparecchio, utilizzare soltanto ricambi originali del fabbricante o approvati dal medesimo.

3.2.11 ATTENZIONE. I cavi di prolunga inadeguati possono risultare pericolosi. Se s'impiega un cavo di prolunga, scegliere un tipo idoneo per l'uso all'aperto e accertarsi che il collegamento resti asciutto e distante dal terreno. Si raccomanda di utilizzare a tale scopo un avvolgicavo, che mantenga la presa ad almeno 60 mm di distanza dal terreno.



IT

4 INFORMAZIONI GENERALI (PAGINA 3)

4.1 Uso del manuale

Il presente manuale è parte integrante dell'apparecchio; conservare per future consultazioni. Leggere attentamente prima dell'installazione/uso. In caso di passaggi di proprietà il cedente ha l'obbligo di consegnare il manuale al nuovo proprietario.

4.2 Consegna

L'apparecchio è consegnato all'interno di un imballo di cartone, parzialmente smontato.

Per la composizione della fornitura vedere fig.1.

4.2.1 Documentazione a corredo

- **D1 Manuale di uso e manutenzione**
- **D2 Istruzioni per la sicurezza**
- **D3 Dichiarazione di conformità**
- **D4 Regole garanzia**

4.3 Smaltimento degli imballi

I materiali costituenti l'imballo non sono inquinanti per l'ambiente, tuttavia devono essere riciclati o smaltiti secondo la normativa vigente nel paese di utilizzo.

5 INFORMAZIONI TECNICHE (PAGINA 3)

5.1 Uso previsto

L'apparecchio, in conformità alle descrizioni e alle avvertenze di sicurezza date in queste istruzioni per l'uso, è destinato ad essere utilizzato come aspiratore per ceneri.

Questo apparecchio è concepito per il solo uso domestico e non deve essere adibito ad uso commerciale o industriale.

L'apparecchio è conforme alla norma IEC 60335-1 e IEC 60335-2-2.

5.2 Operatore

Per identificare l'operatore addetto all'uso dell'apparecchio (professionale o non professionale) **vedere l'icona rappresentata in fig. 1.**

5.3 Parti principali:

A1 Dispositivo d' avviamento
A2 Raccordo di aspirazione
A3 Raccordo di soffiatura (dove previsto)
A4 Manico
A5 Gancio portacavo (dove previsto)
A6 Ganci di chiusura
A7 Cavo elettrico con spina
A9 Contenitore
A10 Coperchio con motore
A13 Scuoti filtro manuale (dove previsto)

5.3.1 Accessori (vedere fig. 1 con indicazioni dei modelli - la fornitura prevede quanto illustrato sull'imballo di cartone)

- **B1 Portafiltro con filtro cartuccia**
- **B2 Prefiltro in tessuto ritardante (dove previsto)**
- **B3 Tubo flessibile**
- **B5 Tubo rigido**

5.4 Dispositivi di sicurezza

- Dispositivo di avviamento **(A1)**

Il dispositivo di avviamento evita l'uso accidentale dell'apparecchio.

6 INSTALLAZIONE (PAGINA 4)

⚠ **Attenzione - pericolo!**

Tutte le operazioni d'installazione e montaggio devono essere effettuate con l'apparecchio scollegato dalla rete elettrica.

Per la sequenza di montaggio vedere pag.4.

6.1 Montaggio

Durante il disimballaggio controllare l'eventuale mancanza di accessori o la presenza di danni del contenuto. Nel caso in cui si riscontrino danni dovuti al trasporto, informare immediatamente il proprio rivenditore.

Alzare il coperchio con motore (A10) dell'apparecchio, aprendo i ganci di chiusura (A6) ed estrarre gli accessori forniti, verificando che il filtro (B1) ed il prefiltro (B2) siano montati correttamente.

Nel caso in cui il prefiltro (B2) non sia montato, montarlo coprendo completamente il filtro (B1).

Vedere fig.2

Per la sequenza di montaggio vedere pag.4.

6.2 Montaggio degli accessori

Infilare il tubo flessibile (B3) nel raccordo di aspirazione (A2) o di soffiatura (A3) a seconda del tipo di operazione desiderata.

Vedere fig.3

Completare poi la sequenza collegando il tubo flessibile (B3) con il tubo rigido (B5).

Vedere fig.4.

6.3 Collegamento elettrico

⚠ **Attenzione - pericolo!**

Verificare che la rete elettrica corrisponda al voltaggio e alla frequenza (V/Hz) riportata sulla targa di identificazione **Vedere fig.5**

6.3.1 Utilizzo dei cavi di prolunga

Utilizzare cavi e spine con grado di protezione "IPX4".

La sezione dei cavi di prolunga deve essere proporzionata alla sua lunghezza; più è lunga, maggiore deve essere la sezione.

7 INFORMAZIONI D'USO (PAGINA 5)

7.1 Comandi

- Dispositivo di avviamento (A1). Vedere fig.6.

Mettere il dispositivo di avviamento in pos. (ON/I).

Se il dispositivo di avviamento è dotato di spia, questa si deve accendere.

Mettere il dispositivo di avviamento in pos. (OFF/0) per arrestare il funzionamento dell'apparecchio.

Se il dispositivo di avviamento è dotato di spia, questa si deve spegnere.

⚠ **Attenzione - pericolo!**

L'apparecchio deve funzionare appoggiato su di un piano sicuro e stabile, posizionato come indicato. **Vedere fig.6.**

7.2 Avviamento

7.2.1 Aspirazione. Vedere fig.7.

Lavorare solo con filtro (B1) ed il prefiltro (B2) asciutti!

Prima dell'uso, verificare se il filtro (B1) od il prefiltro (B2) presentano danneggiamenti e sostituirli se necessario. Per l'aspirazione di cenere fredda collegare accessori corrispondenti. **Vedere fig.7.**

Operare aspirando la cenere tenendo il beccuccio di aspirazione (B5) ad almeno 1 cm di distanza. **Vedere fig. 8.**

IT

⚠ **Attenzione - pericolo!**
Aspirare ceneri fredde. **Vedere fig.8.**

⚠ **Attenzione - pericolo!**
Non aspirare infilando il tubo nella cenere. Non aspirare ceneri calde od ardenti. Non aspirare ceneri umide o bagnate. **Vedere fig.9.**

7.2.2 Scuoti filtro manuale. Vedere fig.7b.
É possibile pulire il filtro (B1) ed il prefiltro (B2) grazie al dispositivo scuoti filtro.
Azionate più volte il dispositivo scuoti filtro. **Vedere fig. 7b**
Se nonostante la ripetuta vibrazione lo sporco non si stacca in modo soddisfacente, togliere il prefiltro (B2) e, se necessario, il filtro (B1) e procedere come indicato. **Vedere fig. 11**.
In caso di sporco resistente, sostituite il prefiltro (B2) e, se necessario, il filtro (B1).

7.3 Interrompere il funzionamento (Sosta)
Spegnere l'apparecchio. **Vedere. fig.6.**

7.4 Fine lavoro
Spegnere l'apparecchio. **Vedere. fig.6.**
Staccare la spina.

7.5 Svuotare il contenitore
Per sporco secco e polveri: rimuovere la testa dell'apparecchio e svuotare il contenitore. **Vedere. fig.10.**
Procedere alla pulitura del prefiltro (B2) come indicato. **Vedere. fig.11.**

8 MANUTENZIONE (PAGINA 6)

⚠ **Attenzione - pericolo!**
Tutte le operazioni d'installazione e montaggio devono essere effettuate con l'apparecchio scollegato dalla rete elettrica.
Vedere pag.6.
Prima di ogni intervento di cura e di manutenzione, spegnere l'apparecchio e staccare la spina. Lavori di riparazione e lavori sugli impianti elettrici possono essere effettuati solo dal Centro Assistenza.

⚠ **Attenzione - pericolo!**
Non usare detergenti abrasivi, detergenti per il vetro o detergenti universali! Non immergere mai il coperchio con motore (A1) in acqua. Pulire l'apparecchio e gli accessori in plastica con un normale detergente per materiale sintetico. Sciacquare all'occorrenza il contenitore e gli accessori con acqua ed asciugarli prima del loro riutilizzo.

8.1. Pulizia prefiltro. Vedere fig.11
Aprire l'aspiratore per ceneri agendo sui ganci (A6). Scuotere verticalmente il coperchio (A1) per permettere alla cenere in eccesso depositata sul copri-filtro di cadere nel bidone, rovesciare il coperchio dell'apparecchio (A1) e smontare il prefiltro (B2).
Scuotere con attenzione e rimontare come indicato.
Attenzione il prefiltro in tessuto ritardante non va lavato.

8.1.1 Pulizia filtro cartuccia. Vedere fig.11
Aprire l'aspiratore per ceneri agendo sui ganci (A6). Rovesciare il coperchio dell'apparecchio (A1) e smontare il filtro (B1).
Sciacquare con cura sotto acqua corrente e lasciare asciugare. Rimontare da asciutto.

9 RIMESSAGGIO (PAGINA 6)

⚠ **Attenzione - pericolo!**
Tutte le operazioni d'installazione e montaggio devono essere effettuate con l'apparecchio scollegato dalla rete elettrica.
A lavori ultimati, dopo aver pulito l'apparecchio, riporre lo stesso e gli accessori come indicato. **Vedere fig.12.**
Conservare l'apparecchio in luoghi asciutti.

IT

10 INFORMAZIONI SUI GUASTI

Inconvenienti	Probabili cause	Rimedi
L'apparecchio non si accende	Mancanza di tensione	Verificare la presenza di tensione nella rete e controllare che la spina sia inserita correttamente (*)
	Problemi al circuito elettrico-elettronico	Rivolgersi al Centro Assistenza
L'apparecchio non aspira oppure aspira debolmente	Accessori otturati	Verificare e pulire bocchette prolunghe o tubi
	Filtri sporchi o non correttamente posizionati	Pulire i filtri / Posizionare correttamente i filtri
	Contenitore pieno	Svuotare il contenitore
L'apparecchio fischia durante le prima ore di utilizzo	Questo non è un difetto	Il fischio sparirà da solo dopo alcune ore di utilizzo
Durante l'uso dell' apparecchio la cenere aspirata esce dal contenitore	Il contenitore non è chiuso correttamente	Posizionare correttamente il coperchio e i ganci sul contenitore

(*) Se durante il funzionamento il motore si ferma e non riparte contattare il Centro Assistenza.

Dichiarazione di conformità CE

Noi di Annovi Reverberi S.p.A., Bomporto (Mo), Italia, dichiariamo che la(e) seguente(i) macchina(e) **Annovi Reverberi**:

Denominazione dell'apparecchio: Aspiratore per ceneri

N. modello: **AR15**
Potenza assorbita: **1,0 kW**

è(sono) conforme(i) alle seguenti direttive europee:
2014/35/UE, 2014/30/UE, 2011/65/UE, 2015/863/UE, 2012/19/UE.
ed è(sono) prodotta(e) nel rispetto delle seguenti norme o dei seguenti documenti standardizzati:
EN 60335-1; EN 60335-2-2; EN 55014-1; EN 55014-2; EN 61000-3-2; EN 61000-3-3; EN 62233; EN 50581; Reg.1275/2008.
Nome e indirizzo della persona incaricata di rilasciare il fascicolo tecnico: Stefano Reverberi / AR Managing Director
Via ML King, 3 - 41122 Modena, Italia

Data: 03.04.2019
MODENA (I)
Stefano Reverberi — Managing Director

GARANZIA

La validità della garanzia è regolamentata dalle normative vigenti nel paese in cui il prodotto viene commercializzato (salvo diverse indicazioni del produttore).
Se il prodotto risulta difettoso per qualità del materiale, della costruzione o per mancata conformità durante il periodo di validità della garanzia il fabbricante garantisce la sostituzione delle parti difettose, provvede alla riparazione dei prodotti se ragionevolmente usurati oppure alla loro sostituzione.
La garanzia non copre componenti soggetti a normale usura (filtri, accessori come tubi rigidi, tubo flessibile, ruote, ecc.);
La garanzia non copre difetti causati da o risultati da:

- uso scorretto, uso non ammesso, negligenza,
- noleggio o uso professionale qualora il prodotto sia stato venduto per uso domestico,
- mancata osservazione delle norme di manutenzione previste nell'apposito libretto,
- riparazioni eseguite da personale o centri non autorizzati,
- impiego di ricambi o accessori non originali,
- danni causati dal trasporto, da oggetti o sostanze estranee, sinistro,
- problemi di immagazzinaggio o stoccaggio.

Per attivare la garanzia è necessario esibire la prova d'acquisto.

Per assistenza,contattare il punto vendita dove è stato fatto l'acquisto

IT

Dati Tecnici	Unità	AR15
Tensione	V~ / Hz	230 V~ / 50 Hz
Potenza	kW	1,0
Capacità vano raccolta	l	15
Pressione aspirazione massima	kPa	16
Depressione massima	mbar	160
Aria aspirata massima	l/s	23
N° motori	-	1
Ø accessori	mm	35
Cavo alimentazione	m	1,5
Classe Protezione	-	⧈
Protezione Motore	-	IPX0
Peso netto	kg	3,2
Peso lordo	kg	3,9

Con riserva di modifiche tecniche!

Dear Customer,

Please read these original instructions before using the appliance for the first time, comply with the information they provide and keep them in a safe place for future use or to be handed on to any subsequent owners.

1 SAFETY INSTRUCTIONS

1.1 The appliance you have purchased is a technologically advanced product designed by one of the leading European manufacturers. This appliance is intended for use as a multi-purpose ash vacuum cleaner, in compliance with the descriptions and safety precautions contained in these instructions.This information is provided to enable you to get the best from your appliance; please read it carefully and always comply with its recommendations. During connection, use and servicing of the appliance, take all possible precautions to protect your own safety and that of the people in the immediate vicinity. Read the safety regulations carefully and comply with them on all occasions; failure to do so may put health and safety at risk or cause expensive damage.

2 SAFETY SIGNS

2.1 Comply with the instructions provided by the safety signs fitted to the appliance and to those contained in this manual.

The appliance and manual only feature the symbols relevant to the model purchased. Check that the symbols and signs affixed to the appliance are always present and legible; otherwise, fit replacements in the original positions. (Contact the Service Centre).

⚠ **Warning - danger!**

Please read these instructions carefully before use.

Symbol E3 (if the symbol appears in fig. 1) - Indicates that this appliance is designed for household use only and must not be utilised for industrial or commercial purposes.

0 **Switch “OFF” position**

I **Switch “ON” position**



EN

This product is rated in insulation class II. This means that it has reinforced or double insulation (only if the symbol appears on the appliance).

CE The product complies with the relevant European directives.

Symbol E1 - Recycling the appliance. Make the old appliance unusable immediately.

Unplug the appliance.

Cut the power cable.

Do not dispose of electrical equipment together with household waste. According to the provisions of Directive 2012/19/EC concerning waste electrical and electronic equipment (WEEE), electrical component must be collected separately and recycled in an environment-friendly manner. For further information, contact the relevant local authority department or your dealer.

Wear ear defenders.

Wear a protective mask.

Wear respiratory protection.

Wear protective gloves.

Wear safety footwear.

Wear safety clothing.



3 SAFETY RULES/RESIDUAL RISKS

3.1 SAFETY "DO NOTS"

3.1.1 WARNING. DO NOT allow the appliance to be used by children less than 8 years of age or persons with impaired physical, sensory or mental capabilities, or who do not have the necessary experience and knowledge, unless they are suitably supervised and have been instructed in the safe use of the appliance and the risks involved..

3.1.2 WARNING. Children MUST NOT use the appliance as a toy. Supervise children to ensure that this does not occur.

3.1.3 Cleaning and user maintenance MUST NOT be carried out by children or incompetent persons unless properly supervised.

3.1.4 Keep the packaging film out of reach of children. Suffocation hazard!

3.1.5 WARNING. The appliance MUST NOT be operated by children or anyone who has not read and understood the instructions.

3.1.6 WARNING. NEVER use the appliance with flammable or toxic liquids, or liquids with characteristics incompatible with its proper operation. Use of the appliance in a potentially flammable or explosive atmosphere is forbidden.

3.1.7 WARNING. Some substances may combine with the air sucked in to form explosive vapours and mixtures. NEVER suck in the following substances:
- Explosive or flammable gases, liquids or dust (reactive dust).
- Powdered reactive metals (e.g. aluminium, magnesium or zinc) together with strong alkaline and acid detergents.
- Pure acid and alkaline solutions.
- Organic substances (e.g. petrol, paint thinners, acetone or diesel fuel).

These substances may also corrode the materials from which the appliance is made.

3.1.8 Switch off the appliance after each use and before all cleaning/maintenance.

3.1.9 Fire hazard. NEVER suck up burning or red hot materials.

3.1.10 WARNING. NEVER use the appliance outdoors in the rain.

3.1.11 WARNING. DO NOT touch the plug and/or socket with wet hands.

3.1.12 WARNING. NEVER use the appliance if the power cable is damaged. If the power cable is damaged, it must be replaced by the manufacturer, one of its Service Centres or similarly qualified persons in order to avoid a safety hazard.

3.1.13 WARNING. Check that the appliance is fitted with its data plate; contact your dealer if it is missing. Appliances without data plate must NOT be used, since they cannot be identified and are potentially hazardous.



EN

3.1.14 WARNING. NEVER move the appliance by pulling on the POWER CABLE.

3.1.15 WARNING. The use of non-original accessories and any other accessories not specifically intended for the model in question is prohibited. All modifications to the appliance are prohibited. Any modifications made to the appliance shall render the Declaration of Conformity null and void and relieve the manufacturer of all liability under civil and criminal law.

3.2 SAFETY "MUSTS"

3.2.1 WARNING. All electrical conductors MUST BE PROTECTED from jets or splashes of water.

3.2.2 WARNING. The electric supply connection must be made by a qualified electrician and comply with IEC 60364-1.Either a residual current device that will cut off the power supply if the leakage current to earth exceeds 30 mA for 30 ms or a ground fault interrupt device must be installed.

3.2.3 WARNING. DURING start-up, the appliance may generate interference on the electrical system.

3.2.4 WARNING. Use only approved electrical extension leads with suitable conductor cross-section.

3.2.5 WARNING. Always turn off the switch when leaving the appliance unattended.

3.2.6 

WARNING. The air flow may cause parts to rebound: wear all the protective clothing and equipment (PPE) needed to ensure the operator's safety.

3.2.7 WARNING. Switch the appliance off and disconnect it from the power source before any assembly, maintenance, storage and transport operations.

3.2.8 WARNING. Maintenance and/or repair of electrical components MUST be carried out by qualified staff.

3.2.9 WARNING. Before each use, and periodically, CHECK that screws are tight and all appliance components are in good condition; inspect for broken or worn parts.

3.2.10 WARNING. To ensure the appliance's safety, only use the manufacturer's genuine parts, or other parts which carry its approval.

3.2.11 WARNING. Unsuitable extension cords can be dangerous. If an extension cable is used, it must be suitable for outdoor use, and the connection must be kept dry and off the ground. Use of a power cable reel which keeps the socket at least 60 mm above the ground is strongly recommended.



4 GENERAL INFORMATION (PAGE 3)

4.1 Use of the manual

This manual forms an integral part of the appliance and should be kept for future reference. Please read it carefully before installing/using the unit. If the appliance is sold, the seller must pass on this manual to the new owner along with the appliance.

4.2 Delivery

The appliance is delivered partially assembled in a cardboard box.

The supply package is illustrated in fig.1.

4.2.1 Documentation supplied with the appliance

- D1 Use and maintenance manual
- D2 Safety instructions
- D3 Declaration of conformity
- D4 Warranty regulations

4.3 Disposing of packaging

The packaging materials are not environmental pollutants but must still be recycled or disposed of in compliance with the relevant legislation in the country of use.

5 TECHNICAL INFORMATION (PAGE 3)

5.1 Envisaged use

The appliance is intended for use as an ash vacuum cleaner, in compliance with the descriptions and safety precautions contained in these instructions.

This appliance is designed for household use only and must not be utilised for industrial or commercial purposes.

The appliance conforms to the IEC 60335-1 and IEC 60335-2-2 standards.

5.2 Operator

The symbol shown in fig. 1 identifies the appliance's intended operator (professional or non-professional)

5.3 Main components:

A1 Starter device
A2 Suction union
A3 Blower connection (where featured)
A4 Handle
A5 Power cable stowing hook (where featured)
A6 Catches
A7 Power cable with plug
A9 Tank
A10 Cover with motor
A13 Filter shaker manual (where featured)

5.3.1 Accessories (see fig. 1 for details of models - supply package is as shown on the cardboard box)

- B1 Filter holder with Cartridge filter
- B2 Fire retardant filter (where featured)
- B3 Hose
- B5 Tube

5.4 Safety devices

- Starter device **(A1)**

The starter device prevents accidental use of the appliance.

6 INSTALLATION (PAGE 4)

⚠ **Warning - danger!**

All installation and assembly operations must be performed with the appliance disconnected from the mains power supply.

The assembly sequence is illustrated on page 4.

6.1 Assembly

When unpacking, check for any missing accessories or damage to the contents. If damage caused in transit is found, notify your dealer at once.

Lift the cover with the motor (A10) off the appliance, releasing the catches (A6) and take out the accessories supplied, checking that the filter (B1) and the filter (B2) are fitted correctly.

If filter (B2) has not been fitted, fit it so that it covers filter (B1) completely.

See fig. 2

The assembly sequence is illustrated on page 4.

6.2 Fitting the accessories

Connect the hose (B3) to the intake (A2) or the blower outlet (A3) depending on the type of operation required.

See fig. 3

Then complete the sequence by connecting the hose (B3) to the tube (B5).

See fig. 3

6.3 Electrical connection

⚠ **Warning - danger!**

Check that the electricity supply voltage and frequency (V/Hz) correspond to those specified on the data plate **See fig.5**

6.3.1 Use of extension cables

Use cables and plugs with "IPX4" protection level.

The cross-section of the extension cable should be proportionate to its length; the longer it is, the greater its cross-section should be.

7 INFORMATION ON USE OF THE APPLIANCE (PAGE 5)

7.1 Controls

- Starter device (A1). See fig. 6.

Set the starter device switch on (ON/I).

If there is a pilot light on the starter device, it should light up.

Set the starter device switch on (OFF/0) to stop the appliance.

If there is a pilot light on the starter device, it should go out.

⚠ **Warning - danger!**

During operation the appliance must be positioned as shown on a firm, stable surface. **See fig. 6.**

7.2 Start-up

7.2.1 Suction. See fig. 7.

Only work with filter (B1) and filter (B2) dry!

Before use, check the filter (B1) and filter (B2) for damage and replace them if necessary. Connect the relevant accessory before sucking in cold ash. **See fig. 7.**

When sucking in ash, hold the nozzle (B5) at least 1 cm above the surface of the material. **See fig. 8.**

EN

Warning - danger!
Only suck in cold ash. **See fig. 8.**

Warning - danger!
Never suck in ash by inserting the tube into it. Never suck in hot or red hot ash. Never suck in damp or wet ash. **See fig. 9.**

7.2.2 Hand-operated filter shaker. See fig.7b.
Filter (B1) and filter (B2) can be cleaned with the filter shaker device.
Operate the filter shaker device several times. **See fig.7b.**
If the dirt is still not effectively detached after shaking several times, remove filter (B2) and, if necessary, filter (B1) and proceed as shown. **See fig.11.**
If the dirt cannot be removed, change filter (B2) and, if necessary, filter (B1).

7.3 Stopping operation (Pauses)
Switch off the appliance. **See fig. 6.**

7.4 Finishing work
Switch off the appliance. **See fig. 6.**
Disconnect the plug.

7.5 Empty the tank
For dry dirt and dust: remove the nozzle from the appliance and empty the tank. **See fig 10.**
Clean filter (B2) as shown. **See fig.11.**

8 MAINTENANCE (PAGE 6)

Warning - danger!
All installation and assembly operations must be performed with the appliance disconnected from the mains power supply.

See page 6.
Always switch the appliance off and disconnect the plug before any servicing or maintenance work. Repairs and work on electrical systems may only be carried out by the Service Centre.

Warning - danger!
Never use abrasive detergents, glass detergents or universal detergents! Never immerse the cover with motor (A1) in water. Clean the appliance and plastic accessories with a standard synthetic material detergent. Rinse the tank and accessories with water if necessary and dry them before reuse.

8.1. Cleaning the fire retardant filter. See fig.11.
Open the ash cleaner by releasing the catches (A6). Shake the cover (A1) up and down so that the excess ash on the filter cover falls into the tank, turn the cleaner's cover (A1) upside down and remove the filter (B2).
Shake carefully and reassemble as shown.
Warning: the fire retardant filter must not be washed.

8.1.1 Cleaning the cartridge filter. See fig 11.
Open the ash vacuum cleaner by releasing the catches (A6). Turn the cover of the appliance (A1) upside down and remove the filter (B1).
Rinse carefully under running water and leave to dry. Do not reassemble until dry.

9 END-OF-SEASON STORAGE (PAGE 6)

Warning - danger!
All installation and assembly operations must be performed with the appliance disconnected from the mains power supply.
After finishing work, clean the appliance and then put it and the accessories away as shown. **See fig 12.**
Store the appliance in a dry place.

10 TROUBLESHOOTING

Problem	Possible causes	Remedy
The appliance does not switch on	No electrical power	Check that the plug is firmly in the socket and that the mains voltage supply is present (*)
	Problems with the electric-electronic circuit	Contact the Service Centre
The appliance does not suck in material, or sucks only weakly	Accessories fouled	Check and clean the nozzles, extensions or hoses
	Filters fouled or not correctly fitted	Clean filters / Fit filters correctly
	Tank full	Empty the tank
Appliance makes a high-pitched noise during first few hours of use	This is not a defect	The noise will disappear by itself after a few hours' use
Ash leaks from the tank during use of the appliance	Tank not properly closed	Fit the cover on the tank correctly and engage the catches

(*) If the motor stops and does not restart during operation contact the Service Centre.

EC Declaration of conformity

We, Annovi Reverberi S.p.A, of Bomporto (Modena), Italy, declare that the following Annovi Reverberi appliance(s):

Designation of appliance: Ash vacuum cleaner

Model No.: **AR15**
Rated power: **1,0 kW**

is (are) compliant with the following European directives:
2014/35/UE, 2014/30/UE, 2011/65/UE, 2015/863/UE, 2012/19/UE.
and was (were) produced in compliance with the following norms or standardised documents:
EN 60335-1; EN 60335-2-2; EN 55014-1; EN 55014-2; EN 61000-3-2; EN 61000-3-3; EN 62233; EN 50581; Reg.1275/2008.
Name and address of the person responsible for issuing the technical file: Stefano Reverberi / AR Managing Director
Via ML King, 3 - 41122 Modena, Italy

Date: 03.04.2019
MODENA (I)
Stefano Reverberi



Managing Director

WARRANTY

The validity of the warranty is in accordance with the relevant legislation in the country where the product is sold (unless otherwise stated by the producer).
The warranty covers materials, construction and conformity defects during the warranty period, during which time the manufacturer will replace defective parts and repair the product if not excessively worn, or replace it.
The warranty does not cover components subject to normal wear and tear (filters, or accessories such as the hose, wheels, etc.);
The warranty does not cover defects caused by or arising from:

- improper use, misuse, negligence,
- professional use or hire, if the product was sold for domestic use,
- failure to comply with the maintenance instructions provided in this manual,
- repair by unauthorised staff or centres,
- use of non-genuine parts or accessories,
- damage caused by transport, by dirt or foreign bodies, accidents,
- storage or warehousing problems.

Proof of purchase must be submitted to obtain warranty cover.

For assistance, contact the point of sale where your appliance was purchased

EN

Technical Data	Unit	AR15
Voltage	V~ / Hz	230 V~ / 50 Hz
Power	kW	1,0
Tank capacity	l	15
Maximum suction pressure	kPa	16
Maximum water lift	mbar	160
Maximum air flow	l/s	23
No. of motors	-	1
Accessory Ø	mm	35
Power cable	m	1,5
Protection class	-	⧈
Motor protection	-	IPX0
Net weight	kg	3,2
Gross weight	kg	3,9

Subject to technical modification!

ES

Estimado cliente:

Antes de utilizar este aparato por primera vez, lea este manual, siga las instrucciones proporcionadas en él y guárdelo en un lugar seguro para poder consultarlo en el futuro o entregarlo al siguiente propietario en caso de vender el aparato.

1 INSTRUCCIONES SOBRE SEGURIDAD

1.1 El aparato que ha adquirido es un producto tecnológicamente muy avanzado, realizado por uno de los fabricantes europeos más expertos del sector. De conformidad con las descripciones y las advertencias de seguridad incluidas en estas instrucciones de uso, este aparato está destinado a usarse como aspirador de cenizas. Hemos redactado este documento para que usted pueda sacarle el máximo rendimiento al producto: léalo atentamente y siga las instrucciones cada vez que lo utilice. Durante la conexión, el uso y el mantenimiento del aparato, tome todas las precauciones posibles para proteger su propia integridad física y la de cualquier otra persona que se encuentre en las inmediaciones. Es fundamental leer atentamente y respetar las normas de seguridad, ya que su inobservancia puede crear riesgos para la salud y seguridad de las personas o provocar daños económicos.

2 SEÑALES DE INFORMACIÓN

2.1 Respetar las disposiciones indicadas en las señales, las placas y los símbolos aplicados al aparato e incluidas en estas instrucciones.
Tanto en el aparato como en este manual de instrucciones aparecen solo los símbolos correspondientes al aparato comprado. Verificar que las placas y los símbolos aplicados al aparato siempre estén íntegros y que sean perfectamente legibles; de no ser así, sustituirlos sin modificar su posición original (ponerse en contacto con el centro de asistencia).

⚠ **Atención: ¡peligro!**

Leer atentamente estas instrucciones antes de usar el equipo.

Icono E3 (si el símbolo está presente en la fig. 1). Indica que este aparato ha sido diseñado únicamente para uso doméstico y no debe emplearse en usos comerciales o industriales.

0 **Posición de interruptor apagado**

I **Posición de interruptor encendido**

ES

Este producto lleva aislamiento de Clase II, lo que significa que está equipado con un aislamiento reforzado o doble (solo si el símbolo está presente en el aparato).

CE Este producto cumple con las directivas europeas aplicables en la materia.



Icono E1 - Reciclaje del aparato. Inutilizar el aparato inmediatamente al final de su vida útil.

Desconectar el enchufe de la toma de alimentación eléctrica.

Cortar el cable eléctrico.

No eliminar los aparatos eléctricos junto con los residuos domésticos. De acuerdo con lo especificado en la Directiva «RAEE» 2012/19/CE sobre el final del ciclo de vida de los aparatos eléctricos y electrónicos, los componentes eléctricos deben recogerse de modo separado y reciclarse de forma respetuosa con el medio ambiente. Para mayor información, ponerse en contacto con las oficinas competentes o con el distribuidor de zona.

Llevar auriculares de protección.

Llevar máscara de protección.

Llevar equipos de protección respiratoria.

Llevar guantes de protección.

Llevar calzado de seguridad.

Llevar ropa de protección.



ES

3 NORMAS DE SEGURIDAD / RIESGOS RESIDUALES

3.1 ADVERTENCIAS: OPERACIONES QUE NO DEBEN EFECTUARSE

3.1.1 Atención. NO se debe permitir el uso del aparato a niños menores de 8 años ni a personas con capacidades psicofísicas o sensoriales reducidas, o que tengan poca experiencia y/o pocos conocimientos sobre el aparato, a menos que estén debidamente supervisados y se les haya explicado cómo usarlo de forma segura y cuáles son los riesgos que conlleva.

3.1.2 Atención. Los niños NO deben usar el aparato como juguete. Supervisarlos para evitar que esto ocurra.

3.1.3 Los niños y las personas discapacitadas NO deben realizar la limpieza y el mantenimiento habitual del aparato si no cuentan con la supervisión adecuada.

3.1.4 Mantener los plásticos de embalaje fuera del alcance de los niños. ¡Riesgo de asfixia!

3.1.5 Atención. El aparato NO puede ser accionado por personas que no hayan leído y comprendido las instrucciones.

3.1.6 Atención. NO utilizar el aparato con líquidos inflamables, tóxicos o cuyas características sean incompatibles con el correcto funcionamiento de dicho aparato. Está prohibido utilizar el aparato en atmósferas potencialmente inflamables o explosivas.

3.1.7 Atención. Ciertas sustancias pueden formar vapores y mezclas explosivas al entrar en contacto con el aire aspirado. NO aspirar nunca las siguientes sustancias:
– gases explosivos o inflamables, líquidos y polvos (polvos reactivos);
– polvos de metal reactivos (p. ej., aluminio, magnesio, zinc) junto a detergentes con un elevado contenido alcalino o ácido;
– ácidos y soluciones alcalinas en estado puro;
– soluciones orgánicas (p. ej., gasolina, diluyentes para pintura, acetona o gasóleo).
Estas sustancias, además, pueden corroer los materiales del aparato.

3.1.8 Desactivar el aparato después de cada uso y antes de cada limpieza/operación de mantenimiento.

3.1.9 Peligro de incendio. NO aspirar objetos incandescentes o ardientes.

3.1.10 Atención. NO utilizar el aparato al aire libre en caso de lluvia.

3.1.11 Atención. NO tocar el enchufe ni la toma eléctrica con las manos mojadas.

3.1.12 Atención. NO utilizar el aparato si el cable eléctrico está dañado. Si el cable eléctrico está dañado, deberá ser sustituido por el fabricante o uno de sus centros de asistencia autorizados, o bien por una persona debidamente cualificada, a fin de evitar riesgos para la seguridad.



ES

3.1.13 ATENCIÓN. Comprobar que el aparato lleve la placa de datos; en caso contrario, informar al distribuidor. Los aparatos desprovistos de placa NO deben utilizarse, ya que se desconocen sus datos y características y, por tanto, son potencialmente peligrosos.

3.1.14 ATENCIÓN. NO desplazar el aparato tirando del CABLE ELÉCTRICO.

3.1.15 ATENCIÓN. Está prohibido utilizar accesorios no originales o no específicos para el modelo. Está prohibido modificar el aparato; la realización de modificaciones invalida la declaración de conformidad y exime al fabricante de responsabilidades civiles y penales.

3.2 ADVERTENCIAS: OPERACIONES QUE DEBEN EFECTUARSE

3.2.1 ATENCIÓN. Todos los componentes conductores de corriente DEBEN ESTAR PROTEGIDOS contra chorros y salpicaduras de agua.

3.2.2 ATENCIÓN. La conexión eléctrica deberá ser realizada por un electricista cualificado de conformidad con lo dispuesto por la norma IEC 60364-1.Se recomienda instalar un interruptor diferencial que interrumpa la alimentación eléctrica de la máquina si la corriente de dispersión a tierra supera los 30 mA durante 30 ms, o bien un dispositivo de control del circuito de tierra.

3.2.3 ATENCIÓN. DURANTE la fase de arranque, el aparato puede crear interferencias en la red.

3.2.4 ATENCIÓN. Utilizar solo cables alargadores autorizados y con un conductor de sección apropiada.

3.2.5 ATENCIÓN. Desconectar siempre el interruptor cuando se va a dejar el aparato sin supervisión.

3.2.6 

ATENCIÓN. El flujo de aire puede provocar el rebote de piezas. Usar todas las prendas y protecciones (EPI) necesarias para garantizar la seguridad y la integridad física del operador.

3.2.7 ATENCIÓN. Apagar el aparato y desconectarlo de la fuente de alimentación antes de realizar operaciones de montaje, limpieza, ajuste, mantenimiento, almacenamiento y transporte.

3.2.8 ATENCIÓN. El mantenimiento y la reparación de componentes eléctricos DEBEN ser efectuados por personal cualificado.

3.2.9 ATENCIÓN. Antes de cada uso y periódicamente, COMPROBAR el apriete de los tornillos y el buen estado de los componentes del aparato. Comprobar si hay piezas rotas o desgastadas.

3.2.10 ATENCIÓN. Para garantizar la seguridad del aparato, utilizar solo recambios originales o aprobados por el fabricante.

3.2.11 ATENCIÓN. Los cables alargadores inadecuados pueden ser fuente de peligro. Si se emplea un cable alargador, elegir un tipo adecuado para el uso al aire libre y asegurarse de que la conexión permanezca seca y alejada del terreno. Para tal fin, se recomienda utilizar un enrollador de cable que mantenga la toma como mínimo a 60 mm del suelo.



ES

4 INFORMACIÓN GENERAL (PÁGINA 3)

4.1 Uso del manual

El presente manual es parte integrante del aparato y debe guardarse para poder consultarlo en el futuro. Leerlo atentamente antes de la instalación y el uso. En caso de cambio de propiedad, el vendedor tiene la obligación de entregar este manual al nuevo propietario.

4.2 Entrega

El aparato se entrega parcialmente desmontado dentro de un embalaje de cartón.

Las piezas que componen el suministro se ilustran en la fig. 1.

4.2.1 Documentación adjunta

D1 Manual de uso y mantenimiento
D2 Instrucciones sobre seguridad
D3 Declaración de conformidad
D4 Normas de garantía

4.3 Eliminación/reciclaje de los embalajes

Los materiales que forman el embalaje no son contaminantes para el medio ambiente; sin embargo, se deben reciclar o eliminar de conformidad con las normas vigentes en el país de uso.

5 INFORMACIÓN TÉCNICA (PÁGINA 3)

5.1 Uso previsto

De conformidad con las descripciones y las advertencias de seguridad incluidas en estas instrucciones de uso, el aparato está destinado a usarse como aspirador de cenizas.

Este aparato ha sido diseñado únicamente para uso doméstico y no debe emplearse en usos comerciales o industriales.

El aparato cumple con lo establecido por las normas IEC 60335-1 e IEC 60335-2-2 .

5.2 Operador

Para identificar al tipo de operador encargado de utilizar el aparato (profesional o no profesional), **consultar el icono que aparece en la fig. 1.**

5.3 Elementos principales

A1 Dispositivo de arranque
A2 Racor de aspiración
A3 Racor de soplado (si está previsto)
A4 Asa
A5 Gancho portacables (si está previsto)
A6 Ganchos de cierre
A7 Cable eléctrico con enchufe
A9 Depósito
A10 Cubierta con motor
A13 Dispositivo de limpieza mecánica del filtro manual (si está previsto)

5.3.1(véase la indicación de los modelos en la fig. 1; la entrega incluye los artículos indicados en el cartón de embalaje)

B1 Portafiltro con cartucho filtrante
B2 Prefiltro de tejido pirorretardante (si está previsto)
B3 Tubo flexible
B5 Tubo rígido

5.4 Dispositivos de seguridad

- Dispositivo de arranque (**A1**).

El dispositivo de arranque impide el accionamiento accidental del aparato.

6 INSTALACIÓN (PÁGINA 4)

⚠ **Atención: ¡peligro!**

Todas las operaciones de instalación y montaje se deben realizar con el aparato desconectado de la red eléctrica.

Consultar la secuencia de montaje en la pág. 4.

6.1 Montaje

Durante el desembalaje, comprobar si faltan accesorios y si el contenido está dañado. Si se detectan daños debidos al transporte, informar inmediatamente al distribuidor.

Levantar la cubierta con motor (A10) del aparato: abrir los ganchos de cierre (A6) y extraer los accesorios suministrados. Comprobar que el filtro (B1) y el prefiltro (B2) estén montados correctamente.

Si el prefiltro (B2) no está montado, montarlo de forma que cubra completamente el filtro (B1).

Véase la fig. 2

Consultar la secuencia de montaje en la pág. 4.

6.2 Montaje delos accesorios

Introducir el tubo flexible (B3) en el racor de aspiración (A2) o de soplado (A3), según el tipo de operación que se desea realizar.

Véase la fig. 3

Completar la secuencia conectando el tubo flexible (B3) con el tubo rígido (B5).

Véase la fig. 4

6.3 Conexión eléctrica

⚠ **Atención: ¡peligro!**

Comprobar que la red eléctrica presente el mismo voltaje y frecuencia (V/Hz) que se indica en la placa de identificación. **Véase la fig.5**

6.3.1 Uso de cables alargadores

Utilizar cables y enchufes con grado de protección «IPX4». La sección de los cables alargadores debe ser proporcional a su longitud, es decir, cuanto más largo sea el cable, mayor debe ser la sección.

7 INFORMACIÓN SOBRE EL USO (PÁGINA 5)

7.1 Mandos

- Dispositivo de arranque (A1). Véase la fig. 6

Poner el dispositivo de arranque en la pos. (ON/I).

Si el dispositivo de arranque está dotado de un piloto, éste debe iluminarse.

Poner el dispositivo de arranque en la pos. (OFF/0) para detener el funcionamiento del aparato.

Si el dispositivo de arranque está dotado de un piloto, éste debe apagarse.

⚠ **Atención: ¡peligro!**

El aparato debe funcionar apoyado sobre una superficie segura y estable, colocado como se indica. **Véase la fig. 6**

7.2 Arranque

7.2.1 Aspiración. Véase la fig. 7

¡Trabajar solamente con el filtro (B1) y el prefiltro (B2) secos! Antes de utilizarlos, comprobar si el filtro (B1) o el filtro (B2) están dañados y cambiarlos si es necesario.

Para aspirar ceniza fría, conectar los accesorios correspondientes. **Véase la fig. 7**

Aspirar la ceniza manteniendo la boquilla de aspiración (B5) como mínimo a 1 cm de distancia. **Véase la fig. 8**

ES

Atención: ¡peligro!
Aspirar solo ceniza que esté fría. **Véase la fig. 8**

Atención: ¡peligro!
No aspirar introduciendo el tubo en la ceniza. No aspirar ceniza caliente o ardiente. No aspirar ceniza húmeda o mojada. **Véase la fig. 9**

7.2.2 Sacudidor de filtro manual. Véase la fig. 7b
Es posible limpiar el filtro (B1) y el prefiltro (B2) utilizando el dispositivo sacudidor de filtro.
Accionar varias veces el dispositivo sacudidor de filtro. **Véase la fig. 7b.**
Si no se consigue eliminar la suciedad de forma satisfactoria a pesar de las repetidas vibraciones, desmontar el prefiltro (B2) y, si es necesario, el filtro (B1) y continuar como se indica. **Véase la fig. 11**.
En caso de suciedad persistente, sustituir el prefiltro (B2) y, si es necesario, el filtro (B1).

7.3 Interrupción del funcionamiento (parada)
Apagar el aparato. **Véase la fig. 6**

7.4 Final del trabajo
Apagar el aparato. **Véase la fig. 6**
Desenchufar el enchufe.

7.5 Vaciado del depósito
En caso de suciedad seca y polvo: retirar el cabezal del aparato y vaciar el depósito. **Véase la fig. 10**
Continuar con la limpieza del prefiltro (B2) como se indica. **Véase la fig. 11.**

8 MANTENIMIENTO (PÁGINA 6)

Atención: ¡peligro!
Todas las operaciones de instalación y montaje se deben realizar con el aparato desconectado de la red eléctrica.
Véase la pág. 6.
Antes de realizar operaciones de limpieza y mantenimiento, apagar el aparato y desenchufar el enchufe. Las reparaciones y las intervenciones en el sistema eléctrico solo las puede realizar el Centro de Asistencia.

Atención: ¡peligro!
¡No usar detergentes abrasivos, limpiacristales o detergentes universales! No sumergir nunca la cubierta con motor (A1) en agua. Limpiar el aparato y los accesorios de plástico con un detergente normal para materiales sintéticos. Si es necesario, enjuagar el depósito y los accesorios con agua y secarlos antes de volver a usarlos.

8.1 Limpieza del prefiltro de tejido pirorretardante. Véase la fig. 11
Abrir el aspirador de cenizas mediante los ganchos (A6). Agitar verticalmente la tapa (A1) para que la ceniza en exceso que se ha depositado en el cubrefiltro caiga en el recipiente, poner la cubierta del aparato (A1) boca abajo y desmontar el prefiltro (B2).
Agitarlo con cuidado y volver a montarlo como se indica.
Atención: no se debe lavar el prefiltro de tejido pirorretardante.

8.1.1 Limpieza del cartucho filtrante. Véase la fig. 11
Abrir el aspirador de cenizas mediante los ganchos (A6). Poner la cubierta del aparato (A1) boca abajo y desmontar el filtro (B1).
Enjuagarlos a fondo bajo el agua corriente y dejar que se sequen. Volver a montarlo una vez que esté seco.

9 ALMACENAMIENTO (PÁGINA 6)

Atención: ¡peligro!
Todas las operaciones de instalación y montaje se deben realizar con el aparato desconectado de la red eléctrica.
Una vez terminado el trabajo y tras limpiar el aparato, guardarlo junto con los accesorios como se indica. **Véase la fig. 12**
Guardar el aparato en un lugar seco.

10 INFORMACIÓN SOBRE AVERÍAS

Problemas	Causas probables	Soluciones
El aparato no se enciende	Ausencia de tensión	Verificar que haya tensión de red y comprobar que el enchufe esté correctamente introducido (*)
	Problemas en el circuito eléctrico/electrónico	Ponerse en contacto con el centro de asistencia
El aparato no aspira o bien aspira con poca fuerza	Accesorios obstruidos	Comprobar y limpiar las boquillas, los alargadores y los tubos
	Filtros sucios o en posición incorrecta	Limpiar los filtros / Colocar los filtros correctamente.
	Depósito lleno	Vaciar el depósito
El aparato emite un silbido durante las primeras horas de uso	No se trata de un defecto	El silbido desaparecerá por sí solo al cabo de algunas horas de uso
Mientas se usa el aparato, la ceniza aspirada sale del depósito	El depósito no está cerrado correctamente	Colocar la cubierta y los ganchos correctamente en el depósito

(*) Si, durante el funcionamiento, el motor se para y no vuelve a arrancar, ponerse en contacto con el Centro de Asistencia.

Declaración de conformidad CE

Annovi Reverberi S.p.A., Bomporto (Módena), Italia, declara que la(s) siguiente(s) máquina(s) Annovi Reverberi:

Denominación del aparato: Aspirador de cenizas

N.º de modelo: **AR15**
Potencia absorbida: **1,0 kW**

cumple(n) con lo dispuesto por las siguientes directivas europeas:
2014/35/UE, 2014/30/UE, 2011/65/UE, 2015/863/UE, 2012/19/UE.
y ha(n) sido fabricada(s) en cumplimiento de las siguientes normas o los siguientes documentos normalizados:
EN 60335-1; EN 60335-2-2; EN 55014-1; EN 55014-2; EN 61000-3-2; EN 61000-3-3; EN 62233; EN 50581; Reg.1275/2008.
Nombre y dirección de la persona encargada de expedir el expediente técnico: Stefano Reverberi / AR Managing Director
Via ML King, 3 - 41122 Módena, Italia

Fecha: 03.04.2019
MÓDENA (I)
Stefano Reverberi

Managing Director

GARANTÍA

La validez de la garantía está sujeta a las normas vigentes en el país en el que se comercializa el producto (salvo si el fabricante indica otra cosa).
Si el producto presenta defectos de calidad del material, de la fabricación o falta de conformidad durante el período de validez de la garantía, el fabricante garantiza la sustitución de los componentes defectuosos y se encarga de reparar los productos si presentan un desgaste razonable, o bien los sustituye.
La garantía no cubre los componentes sujetos a desgaste normal (filtros, accesorios tales como los tubos rígidos, el tubo flexible, las ruedas, etc.).
La garantía no cubre los defectos causados por o que deriven de:

- uso incorrecto, uso no permitido, negligencia;
- alquiler o uso profesional si el producto se ha vendido para uso doméstico;
- inobservancia de las normas de mantenimiento incluidas en el manual correspondiente;
- reparaciones realizadas por personal o centros no autorizados;
- uso de recambios o accesorios no originales;
- daños causados durante el transporte, por sustancias u objetos extraños, accidente;
- problemas de almacenamiento o conservación.

Para activar la garantía, es necesario mostrar el comprobante de compra.

En caso de necesitar asistencia, ponerse en contacto con el punto de venta donde se ha realizado la compra

ES

Datos técnicos	Unidad	AR15
Tensión	V~ / Hz	230 V~ / 50 Hz
Potencia	kW	1,0
Capacidad del depósito de recolección	l	15
Presión de aspiración máxima	kPa	16
Depresión máxima	mbar	160
Aire aspirado máximo	l/s	23
N.° de motores	-	1
Ø de accesorios	mm	35
Cable de alimentación	m	1,5
Clase de protección	-	⧈
Protección del motor	-	IPX0
Peso neto	kg	3,2
Peso bruto	kg	3,9

¡Reservada la posibilidad de hacer modificaciones técnicas!

Cher/Chère client/e,

Avant la toute première utilisation de l'appareil, nous vous invitons à lire les instructions originales, à les suivre et à les conserver pour toute consultation ou vente future.

1 CONSIGNES DE SÉCURITÉ

1.1 L'appareil que vous avez acheté est un produit à fort contenu technologique, fabriqué par l'un des plus grands spécialistes européens. Conformément aux descriptions et aux consignes de sécurité figurant dans ce manuel, cet appareil a été conçu pour être utilisé comme vide-cendres multifonctions. Nous vous invitons à lire attentivement et à observer ces quelques lignes pour optimiser ses performances. Pour le raccordement, l'utilisation et la maintenance de l'appareil, veuillez prendre toutes les précautions nécessaires à votre sécurité et à celle des personnes à proximité. Veuillez lire et observer scrupuleusement les consignes de sécurité pour ne compromettre ni la santé ni la sécurité des personnes, et pour éviter tout dégât matériel.

2 ICÔNES ET SYMBOLES

2.1 Respecter les pictogrammes de sécurité et les symboles figurant sur l'appareil et dans ce manuel.
Seuls les symboles concernant l'appareil acheté sont reproduits sur l'appareil et dans le manuel. S'assurer que les symboles et les pictogrammes de sécurité sur l'appareil sont lisibles et en bon état. Dans le cas contraire, les remplacer en respectant la position d'origine (contacter le Centre d'assistance).

FR

⚠ **Attention - Danger !**

Lire attentivement ces instructions avant emploi.

Icône E3 (si le symbole est représenté sur la fig. 1) - Elle indique quel'appareil a été conçu pour un usage domestique uniquement, et il ne doit pas être employé pour un usage commercial ou industriel.

0 **Position « arrêt » de l'interrupteur**

I **Position « marche » de l'interrupteur**

Classe de protection électrique II. L'appareil comporte une isolation renforcée ou double (uniquement si le symbole figure sur l'appareil).

CE Ce produit observe les directives européennes en vigueur.

Icône E1 - Recyclage de l'appareil. Rendre immédiatement l'appareil en fin de vie inutilisable.

Débrancher l'appareil de l'alimentation électrique.

Couper le câble électrique.

Ne pas jeter les appareils électriques avec les déchets ménagers. Comme spécifié dans la directive WEEE 2012/19/CE sur les équipements électriques et électroniques en fin de vie, les composants électriques doivent être collectés séparément et recyclés d'une manière respectueuse de l'environnement.

Pour plus d'informations, communiquer avec les services compétents ou votre revendeur local.

Porter un casque de protection.

Porter un masque de protection.

Porter un appareil de protection respiratoire.

Porter des gants de protection.

Porter des chaussures de sécurité.

Porter une tenue de protection.

FR

3 CONSIGNES DE SÉCURITÉ/RISQUES RÉSIDUELS

3.1 AVERTISSEMENTS : À NE PAS FAIRE

3.1.1 ATTENTION. NE PAS permettre l'utilisation de l'appareil à des enfants de moins de 8 ans et des personnes porteuses de limites physiques, sensorielles ou mentales, ou manquant d'expérience et/ou de connaissances, sauf si elles sont correctement surveillés et ont reçu des instructions sur la façon d'utiliser l'appareil en toute sécurité, ainsi que des informations sur les dangers qui en découlent..

3.1.2 ATTENTION. Les enfants NE DOIVENT PAS jouer avec l'appareil. Surveiller les enfants pour que ceci ne se produise pas.

3.1.3 Les enfants ou les personnes touchées par une incapacité, sans surveillance, NE DOIVENT PAS effectuer le nettoyage ou la maintenance de l'appareil.

3.1.4 Ne pas laisser le matériel d'emballage à la portée des enfants. Risque d'asphyxie !

3.1.5 ATTENTION. L'appareil NE DOIT PAS être confié à une personne n'ayant pas lu et compris les instructions.

3.1.6 ATTENTION. NE PAS utiliser l'appareil avec des produits inflammables ou toxiques, ou avec tout liquide dont les caractéristiques sont incompatibles avec son mode d'opération. Il est interdit de faire fonctionner l'appareil en atmosphère explosible ou potentiellement inflammable.

3.1.7 ATTENTION. Certaines substances peuvent former des mélanges vapeur-air explosifs. NE JAMAIS aspirer les substances suivantes :

- Gaz explosifs ou inflammables, liquides et poussières (poussières réactives).
- Poussières métalliques réactives (par ex. aluminium, magnésium, zinc) avec des détergents fortement alcalins et acides.
- Acides et solutions alcalines à l'état pur.
- Solutions organiques (par ex. essence, diluants pour vernis, acétone ou gasoil).

Ces substances peuvent aussi attaquer les matériaux de l'appareil.

3.1.8 Débrancher l'appareil après chaque application et avant chaque nettoyage/maintenance.

3.1.9 Risque d'incendie. NE PAS aspirer d'objets en flammes, brûlants ou fumants.

3.1.10 ATTENTION. NE PAS utiliser l'appareil à l'extérieur par temps de pluie.

3.1.11 ATTENTION. NE PAS toucher la prise mâle et/ou la prise de courant avec les mains mouillées.



FR

3.1.12 ATTENTION. NE PAS utiliser l'appareil si le câble électrique est endommagé. Si le câble électrique est abîmé, le faire remplacer par le fabricant, par un Centre d'assistance ou par une personne de qualification similaire pour éviter un danger.

3.1.13 ATTENTION. S'assurer que l'appareil comporte une plaquette signalétique. Si celle-ci est manquante, contacter le revendeur. Les appareils sans plaque NE doivent PAS être utilisés, car ils sont anonymes et potentiellement dangereux.

3.1.14 ATTENTION. NE PAS tirer sur le CÂBLE ÉLECTRIQUE pour déplacer l'appareil.

3.1.15 ATTENTION. Il est interdit d'utiliser des accessoires qui ne sont ni d'origine ni spécifiques pour le modèle, et il est interdit d'apporter une modification quelconque à l'appareil. Toute modification entraîne l'invalidation de la déclaration de conformité et décharge le fabricant de toute responsabilité civile et pénale.

3.2 AVERTISSEMENTS : À FAIRE

3.2.1 ATTENTION. Toutes les pièces conductrices de courant DOIVENT ÊTRE PROTÉGÉES contre les jets ou éclaboussures d'eau.

3.2.2 ATTENTION. Conformément à la norme CEI 60364-1, faire appel à un électricien qualifié pour les branchements électriques de l'appareil. Il est recommandé d'installer un disjoncteur différentiel qui coupe l'alimentation électrique de l'appareil si le courant de fuite à la terre excède 30 mA pendant 30 ms, ou un dispositif qui garantit la mise à la terre.

3.2.3 ATTENTION. LORS du démarrage, l'appareil peut créer des interférences avec l'alimentation électrique.

3.2.4 ATTENTION. Utiliser uniquement les rallonges électriques autorisées de section appropriée.

3.2.5 ATTENTION. Déconnecter toujours l'appareil de l'alimentation électrique avant de le laisser sans surveillance.

3.2.6 

ATTENTION. Le débit d'air peut faire rebondir les objets. Porter tous les équipements de protection individuelle (EPI) nécessaires pour travailler en sécurité.

3.2.7 ATTENTION. Éteindre et débrancher l'appareil avant de le ranger, de le transporter et d'effectuer toute opération de montage, de nettoyage, de réglage et de maintenance.



3.2.8 ATTENTION. Toute opération de maintenance et/ou de réparation des composants électriques DOIT être effectuée par un personnel qualifié.

3.2.9 ATTENTION. Avant chaque utilisation et de manière régulière, VÉRIFIER que les vis sont bien serrées et que toutes les pièces de l'appareil sont en bon état. S'assurer qu'aucune pièce n'est usée ou cassée.

3.2.10 ATTENTION. Utiliser uniquement des pièces de rechange d'origine fournies ou approuvées par le fabricant pour éviter que l'appareil ne devienne dangereux.

3.2.11 ATTENTION. Utiliser une rallonge inadaptée peut être dangereux. Dans le cas où une rallonge est nécessaire, en choisir une faite pour l'utilisation à l'extérieur et s'assurer que le raccordement reste sec et à une certaine distance du terrain. C'est pourquoi il est recommandé d'utiliser un enrouleur de rallonge permettant de garder la prise à au moins 60 mm au-dessus du sol.



FR

4 GÉNÉRALITÉS (PAGE 3)

4.1 Utilisation du manuel

Ce manuel fait partie intégrante de l'appareil et doit être conservé pour pouvoir être consulté en cas de besoin. Le lire attentivement avant l'installation/utilisation. En cas de cessions, l'ancien propriétaire doit remettre le manuel au nouveau propriétaire.

4.2 Emballage

L'appareil est livré partiellement démonté, dans un emballage en carton.

Son contenu est représenté sur la fig.1.

4.2.1 Documentation fournie

D1 Manuel d'utilisation et d'entretien
D2 Consignes de sécurité
D3 Déclaration de conformité
D4 Règles de garantie

4.3 Élimination de l'emballage

Les matériaux de l'emballage ne sont pas dangereux pour l'environnement. Cependant, ils doivent être recyclés ou éliminés conformément aux normes en vigueur dans le pays d'utilisation.

5 INFORMATIONS TECHNIQUES (PAGE 3)

5.1 Domaine d'utilisation

Conformément aux descriptions et aux consignes de sécurité figurant dans ce manuel, cet appareil a été conçu pour être utilisé comme vide-cendres.

Cet appareil a été conçu pour un usage domestique uniquement, et il ne doit pas être employé pour un usage commercial ou industriel.

L'appareil est conforme aux normes CEI 60335-1 et CEI 60335-2-2 .

5.2 Opérateur

Pour identifier l'opérateur chargé de l'usage de l'appareil (professionnel ou non professionnel), **voir l'icône représentée sur la fig.1.**

5.3 Pièces principales :

A1 Dispositif de mise en marche
A2 Raccord d'aspiration
A3 Raccord de soufflage (si prévu)
A4 Poignée
A5 Crochet pour le rangement du câble (si prévu)
A6 Crochets de verrouillage
A7 Câble électrique avec fiche
A9 Réservoir
A10 Couvercle avec moteur
A13 Vibreur du filtre Il sert à faire vibrer manuellement le filtre (si prévu)

5.3.1 Accessoires (voir la figure 1 avec des indications sur les modèles - La fourniture est conforme aux illustrations sur l'emballage en carton)

B1 Porte-filtre avec filtre cartouche
B2 Préfiltre en tissu retardateur de flamme (si prévu)
B3 Flexible
B5 Tube rigide

5.4 Dispositifs de sécurité

- Dispositif de mise en marche **(A1)**
  Le dispositif de mise en marche évite que l'appareil ne soit actionné accidentellement.

6 INSTALLATION (PAGE 4)

⚠ **Attention - danger !**

Éteindre et débrancher l'appareil avant toute opération d'installation et de montage.

Pour la séquence de montage, voir page 4.

6.1 Montage

Pendant le déballage, contrôler qu'aucun accessoire ne manque et que le contenu est intact. En cas de dommages occasionnés par le transport, informer immédiatement le revendeur.

Ouvrir les crochets de verrouillage (A6), puis lever le couvercle avec moteur (A10) de l'appareil et retirer les accessoires. Vérifier que le filtre (B1) et le préfiltre (B2) sont montés correctement.

Si le préfiltre (B2) n'est pas monté, couvrir complètement le filtre (B1), puis monter le préfiltre.

Voir fig. 2

Pour la séquence de montage, voir page 4.

6.2 Montage des accessoires

Emmancher le flexible (B3) dans le raccord d'aspiration (A2) ou dans le raccord de soufflage (A3) selon le travail à effectuer.

Voir fig. 3

Raccorder ensuite le flexible (B3) au tube rigide (B5).

Voir fig. 4

6.3 Branchement électrique

⚠ **Attention - danger !**

Vérifier que la tension et la fréquence (V/Hz) du secteur correspondent à la tension et à la fréquence de la plaque signalétique. **Voir fig.5**

6.3.1 Utilisation des câbles de rallonge

Les câbles et les prises mâles doivent avoir un indice de protection « IPX4 ».

La section d'une rallonge doit être proportionnée à sa longueur. Plus elle est longue, plus la section doit être grande.

7 UTILISATION (PAGE 5)

7.1 Commandes

- Dispositif de mise en marche (A1). Voir fig. 6

Mettre le dispositif de mise en marche en pos. (ON/I).

Si le dispositif de mise en marche comporte un voyant, celui-ci doit s'allumer.

Mettre le dispositif de mise en marche en pos. (OFF/0) pour arrêter le fonctionnement de l'appareil.

Si le dispositif de mise en marche comporte un voyant, celui-ci doit s'éteindre.

⚠ **Attention - danger !**

L'appareil doit fonctionner sur une surface plane et stable, dans la position indiquée. **Voir fig. 6**

7.2 Mise en marche

7.2.1 Aspiration Voir fig. 7

Utiliser l'appareil avec le filtre (B1) et le préfiltre (B2) secs uniquement !

Avant utilisation, s'assurer que le filtre (B1) ou le préfiltre (B2) ne sont pas abîmés. Le cas échéant, les remplacer. Le cas échéant, le remplacer. Pour aspirer les cendres froides, monter les accessoires correspondants. **Voir fig. 7**

Pour aspirer les cendres, mettre le suceur (B5) au moins 1 cm au-dessus. **Voir fig. 8**

Attention - danger !
Aspirer les cendres froides. **Voir fig. 8**

Attention - danger !
Ne pas aspirer les cendres en plaçant le tube directement dedans. Ne pas aspirer les cendres chaudes ou fumantes. Ne pas aspirer les cendres humides ou mouillées. **Voir fig. 9**

7.2.2 Secoueur de filtre manuel. Voir fig.7b.
Le filtre (B1) et le préfiltre (B2) peuvent être nettoyés avec le secoueur de filtre.
Actionner plusieurs fois le secoueur de filtre. **Voir fig.7b.**
Si la saleté ne se détache pas suffisamment malgré les vibrations, démonter le préfiltre (B2) et, le cas échéant, le filtre (B1), puis suivre les instructions fournies. **Voir fig.11.**
En cas de saleté tenace, remplacer le préfiltre (B2) et, le cas échéant, le filtre (B1).

7.3 Interruption de fonctionnement (pause)
Éteindre l'appareil. **Voir fig. 6**

7.4 Fin de l'utilisation
Éteindre l'appareil. **Voir fig. 6**
Débrancher l'appareil du secteur.

7.5 Vidage du réservoir
Pour la saleté sèche et les poussières : démonter l'embout de l'appareil, puis vider le réservoir. **Voir fig. 10.**
Nettoyer le préfiltre (B2) selon les instructions fournies. **Voir fig.11.**

8 MAINTENANCE (PAGE 6)

Attention - danger !
Éteindre et débrancher l'appareil avant toute opération d'installation et de montage.

Voir pag. 6

Avant chaque opération d'entretien et de maintenance, éteindre l'appareil et le débrancher du secteur. Seul le service client agréé est autorisé à faire des réparations et des interventions sur les circuits électriques.

Attention - danger !
Ne pas utiliser des détergents abrasifs, des nettoyants pour vitres ou des détergents universels ! Ne jamais plonger le couvercle avec moteur (A1) dans l'eau. Nettoyer l'appareil et les accessoires en plastique avec un détergent ordinaire pour matières synthétiques. Le cas échéant, rincer à l'eau le réservoir et les accessoires, puis les essuyer avant utilisation.

8.1. Nettoyage du préfiltre en tissu retardateur de flamme. Voir fig.11
Déverrouiller les crochets (A6) pour ouvrir le vide-cendres. Secouer le couvercle (A1) verticalement pour faire tomber dans le bidon les cendres accumulées sur le cache-filtre, retourner le couvercle de l'appareil (A1) et démonter le préfiltre (B2).
Secouer avec précaution et remonter selon les instructions fournies.
Attention ! Ne pas laver le préfiltre en tissu retardateur de flamme.

8.1.1 Nettoyage filtre cartouche. Voir fig. 11
Déverrouiller les crochets pour ouvrir le vide-cendres (A6). Retourner le couvercle de l'appareil (A1) et démonter le filtre (B1).
Rincer avec soin sous l'eau courante, puis laisser sécher. Remonter une fois sec.

9 REMISAGE (PAGE 6)

Attention - danger !
Éteindre et débrancher l'appareil avant toute opération d'installation et de montage.
Après utilisation et nettoyage de l'appareil, ranger l'appareil et ses accessoires comme indiqué. **Voir fig. 12**
Conserver l'appareil dans un endroit sec.

FR

FR

10 DÉPANNAGE

Problèmes	Causes possibles	Solutions
L'appareil ne s'allume pas	Manque de tension	Vérifier la présence de tension dans le réseau et contrôler que la prise mâle est bien introduite dans la prise (*)
	Problèmes sur le circuit électrique-électronique	S'adresser au centre d'assistance
L'appareil n'aspire pas ou aspire peu	Accessoires bouchés	Contrôler et nettoyer les suceurs, rallonges ou tubes
	Filtres sales ou mal positionnés	Nettoyer les filtres / Bien positionner les filtres
	Cuve pleine	Vider la cuve
L'appareil émet un sifflement pendant les premières heures d'utilisation	Il ne s'agit pas d'un défaut	l'appareil arrêtera de siffler après quelques heures d'utilisation
pendant l'utilisation de l'appareil, la cendre aspirée sort de la cuve	La cuve n'est pas bien fermée	Bien positionner le couvercle et les crochets de la cuve

(*) Si le moteur s'arrête soudainement pendant le fonctionnement et ne repart pas, contacter le Centre d'assistance.

Déclaration de conformité CE

Nous, Annovi Reverberi S.p.A., Bomporto (Modène), Italie, déclarons que l'/les appareil/s Annovi Reverberi désigné/s ci-dessous :

Nom de l'appareil : Vide-cendres

N° modèle : **AR15**
Puissance absorbée : **1,0 kW**

est/sont conforme(s) aux directives européennes suivantes :
2014/35/UE, 2014/30/UE, 2011/65/UE, 2015/863/UE, 2012/19/UE.
et est/sont produit(s) dans le respect des normes ou des référentiels ci-après :
EN 60335-1, EN 60335-2-2, EN 55014-1, EN 55014-2, EN 61000-3-2, EN 61000-3-3, EN 62233; EN 50581; Reg.1275/2008.
Nom et adresse de la personne chargée de constituer le dossier technique : Stefano Reverberi / AR Managing Director
Via ML King, 3 - 41122 Modène, Italie

Date : 03.04.2019
MODÈNE (I)
Stefano Reverberi Managing Director

GARANTIE

La validité de la garantie est régie par la législation en vigueur dans le pays dans lequel le produit est commercialisé (sauf indication contraire du fabricant).
Si le produit est défectueux par suite d'un défaut de matériel, d'un vice de construction ou pour non-conformité pendant la période de validité de la garantie, le fabricant assure le remplacement des pièces reconnues défectueuses, ainsi que la réparation des produits s'ils sont raisonnablement usés ou leur remplacement.
La garantie ne couvre pas les pièces d'usure (filtres, accessoires tels que des tuyaux rigides ou flexibles, roues, etc.) ;
La garantie ne couvre pas les défauts causés par :
- utilisation anormale, utilisation non admise ou négligence ;
- location ou utilisation professionnelle si le nettoyeur est à usage domestique ;
- inobservation des normes de maintenance prévues dans le manuel ;
- réparations effectuées par un personnel ou par des centres de réparation non agréés ;
- utilisation de pièces de rechange ou d'accessoires qui ne sont pas d'origine ;
- dommages causés par le transport, par des objets ou substances étrangères, par un accident ;
- problèmes d'emmagasinage ou de stockage.

La preuve d'achat est nécessaire pour activer la garantie.

Pour assistance, contacter le revendeur.

Données techniques	Unité	AR15
Tension	V~ / Hz	230 V~ / 50 Hz
Puissance	kW	1,0
Contenance cuve	l	15
Pression sur aspiration maximale	kPa	16
Dépression maximale	mbar	160
Débit d'air maximale	l/s	23
Nbre moteurs	-	1
Ø accessoires	mm	35
Câble	m	1,5
Classe de protection :	-	⧈
Indice de protection du moteur	-	IPX0
Poids net	kg	3,2
Poids total	kg	3,9

Sous réserve de modifications techniques !

Annovi Reverberi S.p.A.
Via M.L. King 3
41122 Modena (Italy)
www.annovireverberi.it

95339_AR15.indb 40 19/4/23 上午9:42