Modello 945

Versione:

Matricola:

Codice: **22324**

23/05/2012

400 V - 50 Hz - 3 ~

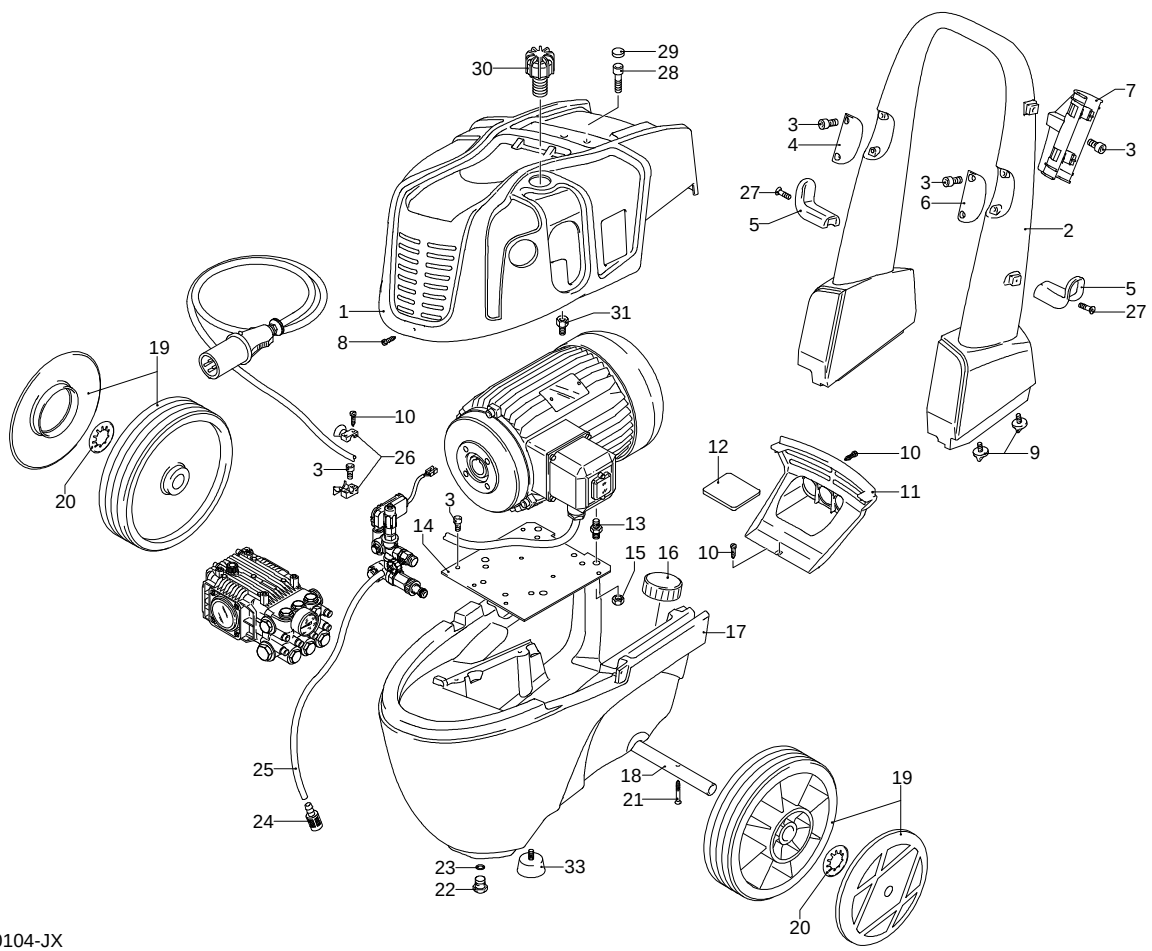

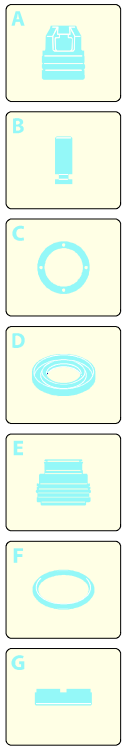

Validità	Pos.	Codice	Denominazione	Q
	1	2360637	Cofano blu	1
	2	2360020	Manico	1
	3	2360360	Vite	9
	4	2360300	Tappo	1
	5	2360090	Gancio	2
	6	2360170	Tappo	1
	7	2360100	Supporto	1
	8	2100300	Vite	3
	9	2360270	Pomello	4
	10	2000110	Vite	4
	11	2360040	Cofano nero	1
	12	2360370	Guarnizione	1
	13	2360340	Colonnetta	4
	14	2360050	Piastra	1
	15	380240	Dado	4
	16	1680930	Tappo	1
	17	2360010	Base	1
	18	2360560	Assale	1
	19	2360571	Ruota	2
	20	380620	Rondella	2
	21	1470220	Vite	2
	22	1682420	Tappo	1
	23	2000240	Guarnizione OR	1
	24	2000230	Filtro	1
	25	1270960	Tubo detergente	1
	26	2360110	Morsetto	1
	27	2100300	Vite	2
	28	850250	Vite	2
	29	1270910	Tappo	2
	30	2360760	Manopola	1
	31	2360670	Colonnetta	2
	33	2360780	Antivibrante	2

UN_CE_0104-JX

Modello 945

Versione:

Matricola:

Codice: **22324**

23/05/2012

400 V - 50 Hz - 3 ~

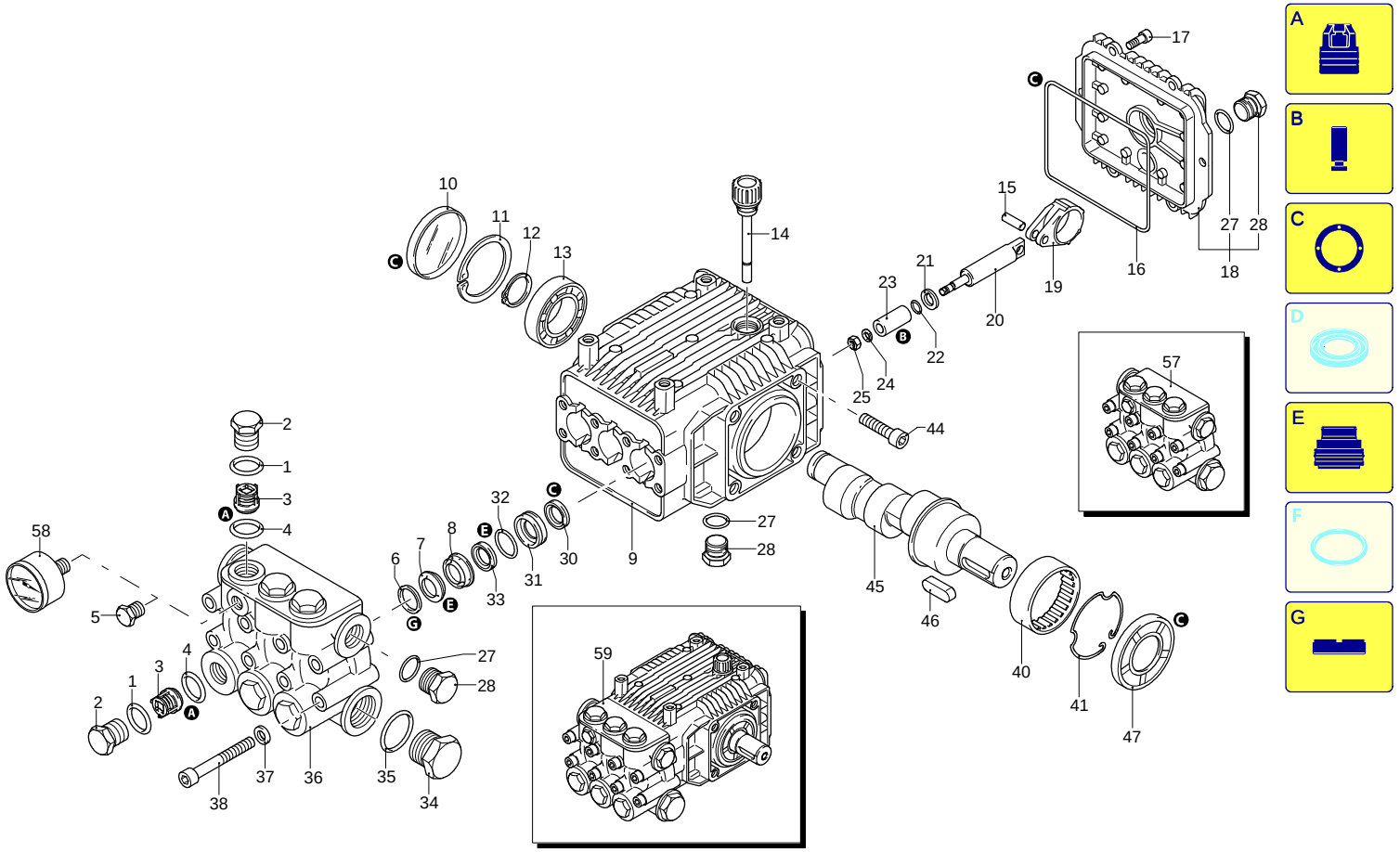

UN_CE_0105-MW

Validità	Pos.	Codice	Denominazione	Q
	1	960160	Guarnizione OR	6
	2	1260162	Tappo	6
	3	1269050	Valvola completa	6
	4	880830	Guarnizione OR	6
	5	620301	Tappo	1
	6	1780140	Anello	3
	7	1260220	Tenuta acqua	3
	8	1780110	Guida pistone	3
	9	1780010	Corpo pompa	1
	10	1266740	Tenuta olio	1
	11	1260790	Anello	1
	12	1780550	Anello	1
	13	1780490	Cuscinetto	1
	14	880130	Tappo	1
	15	1780050	Spina	3
	16	1780510	Guarnizione OR	1
	17	1200430	Vite	6
	18	1789010	Coperchio	1
	19	1780040	Biella	3
	20	1780060	Pistone	3
	21	480480	Guarnizione OR	3
	22	1260091	Disco	3
	23	1780080	Pistone	3
	24	1260100	Rondella	3
	25	1260110	Dado	3
	27	740290	Guarnizione OR	3
	28	1980740	Tappo	3
	30	1260460	Tenuta olio	3
	31	1780120	Guida pistone	3
	32	770260	Guarnizione OR	3
	33	1260450	Tenuta acqua	3
	34	820361	Tappo	1
	35	180101	Guarnizione OR	1
	36	1780020	Testa	1
	37	1381550	Rondella	8
	38	1322730	Vite	8
	40	1321190	Cuscinetto	1
	41	1321080	Anello	1
	44	180030	Vite	4
	45	1780180	Albero	1
	46	1380520	Linguetta	1
	47	1260750	Anello	1
	57	1789202	Premontaggio testa	1
	58	3232	Manometro	1
	59	7906	Premontaggio pompa	1
	A	1864	Kit valvole	1
	B	2746	Kit pistoni	1
	C	2786	Kit tenute olio	1
	E	2747	Kit tenute acqua	1
	G	2745	Kit anelli appoggio	1

Modello 945

Versione:

Matricola:

Codice: **22324**

23/05/2012

400 V - 50 Hz - 3 ~

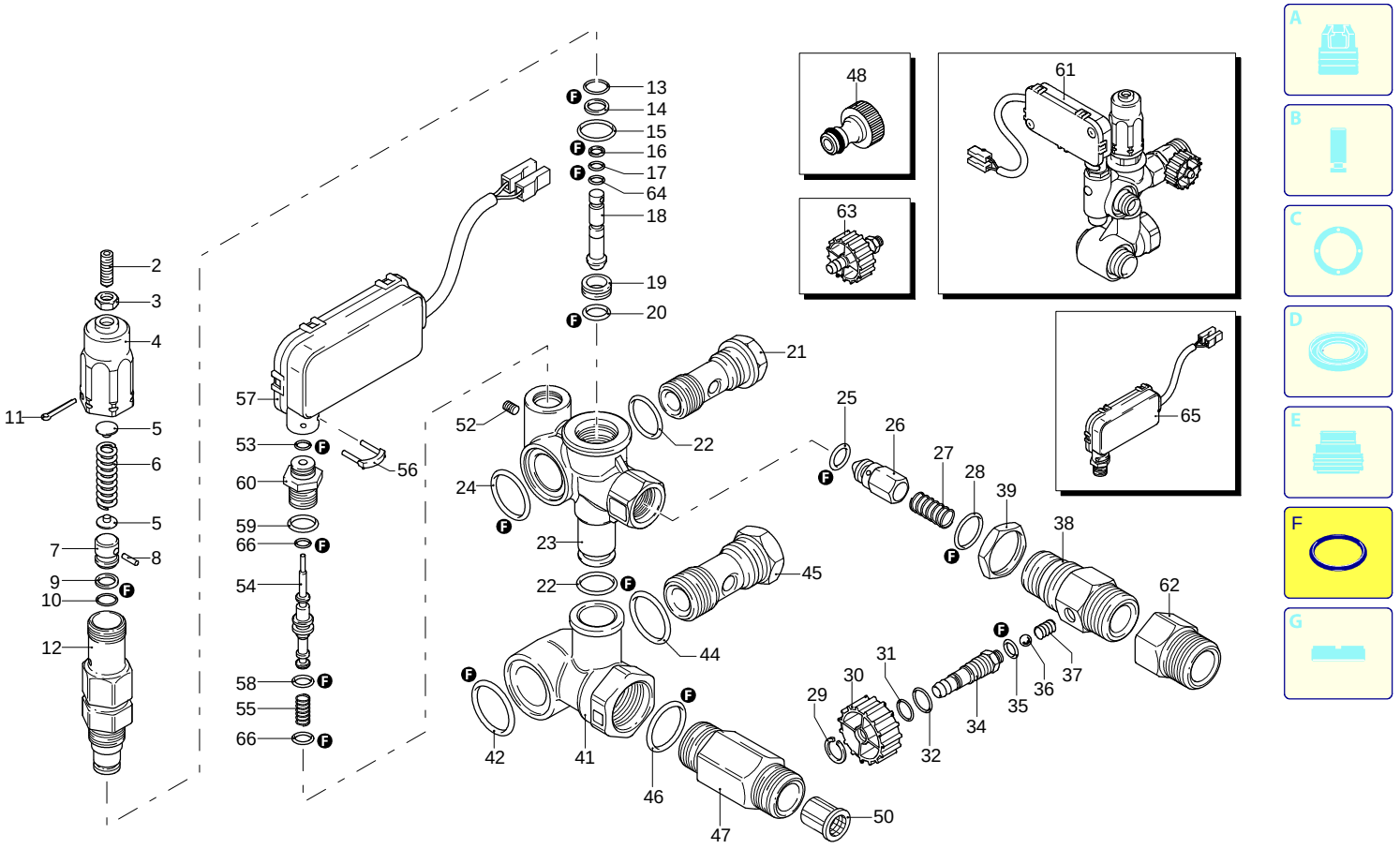

UN_CE_0101-ET

(2873) (3074)

Validità	Pos.	Codice	Denominazione	Q
	2	392840	Vite	1
	3	1980300	Dado	1
	4	2500540	Inserto	1
	5	1980220	Piattello	2
	6	1271070	Molla	1
	7	1080041	Pistone	1
	8	1080070	Spina	1
	9	1080401	Anello	1
	10	1080250	Guarnizione OR	1
	11	2500550	Copiglia	1
	12	1980210	Guida pistone	1
	13	740290	Guarnizione OR	1
	14	800560	Guarnizione OR	1
	15	880830	Guarnizione OR	1
	16	1271170	Anello	1
	17	1080190	Guarnizione OR	1
	18	1271160	Pistone	1
	19	2460420	Sede	1
	20	1080250	Guarnizione OR	1
	21	1540272	Vite	1
	22	390080	Guarnizione OR	2
	23	1540660	Corpo valvola	1
	24	1140450	Guarnizione OR	1
	25	1460430	Guarnizione OR	1
	26	1540170	Otturatore	1
	27	1080091	Molla	1
	28	394280	Guarnizione OR	1
	29	1560660	Anello	1
	30	2360650	Pomello	1
	31	480560	Guarnizione OR	1
	32	800560	Guarnizione OR	1
	34	1560650	Portagomma	1
	35	480480	Guarnizione OR	1
	36	1250280	Sfera	1
	37	1560520	Molla	1
	38	1540580	Raccordo	1
	39	1540300	Dado	1
	41	1540280	Collettore	1
	42	1540630	Guarnizione OR	1
	44	880270	Guarnizione OR	1
	45	2260420	Vite	1
	46	480440	Guarnizione OR	1
	47	1560900	Raccordo	1
	48	40393	Raccordo	1
	50	1340260	Filtro	1
	52	1981190	Vite	1
	53	1260820	Guarnizione OR	1
	54	1540881	Pistone	1
	55	1981320	Molla	1
	56	2022201	Forcella	1
	57	2029758	Premontaggio scatola TSS	1
	58	660190	Guarnizione OR	1
	59	880840	Guarnizione OR	1
	60	1540870	Tappo	1
	61	22078	Valvola completa	1
	62	1123960	Raccordo	1
	63	1569210	Premontaggio IDR	1
	64	1120681	Guarnizione OR	1
	65	42458	Kit TSS	1
	66	1080192	Guarnizione OR	2
	F	42451	Kit guarnizioni	1

Modello 945

Versione:

Matricola:

Codice: **22324**

23/05/2012

400 V - 50 Hz - 3 ~

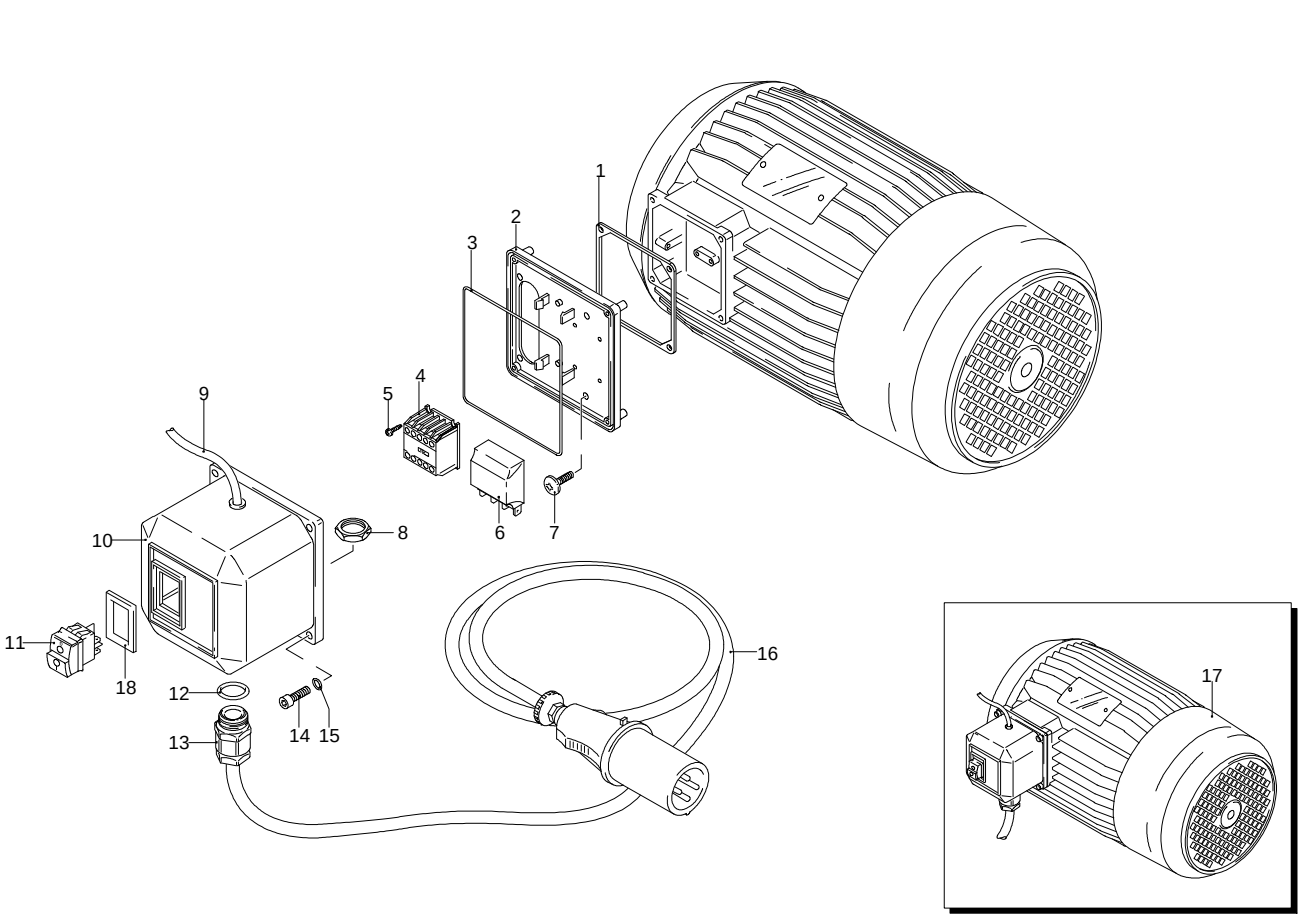

Validità	Pos.	Codice	Denominazione	Q
	1	1700110	Guarnizione OR	1
	2	1700080	Piastra	1
	3	1940410	Guarnizione OR	1
	4	1700740	Minicontattore	1
	5	1261570	Vite	4
	6	2360590	Scheda	1
	7	1460460	Vite	4
	8	1700590	Dado	1
	9	2180650	Cavo	1
	10	1700930	Coperchio	1
	11	2360730	Interruttore	1
	12	880270	Guarnizione OR	1
	13	1382380	Pressacavo	1
	14	1261560	Vite	4
	15	1080190	Guarnizione OR	4
	16	1700640	Cavo	1
	17	44121	Motore	1
	18	1341140	Guarnizione	1

Modello 945

Versione:

Matricola:

Codice: **22324**

23/05/2012

400 V - 50 Hz - 3 ~

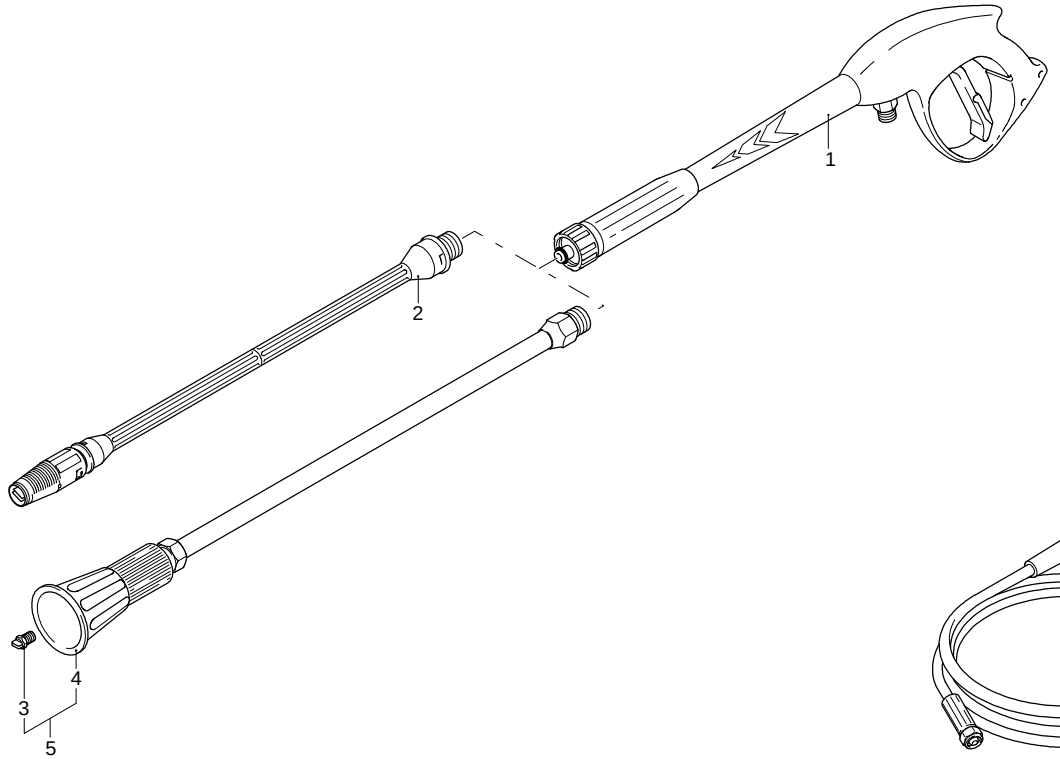

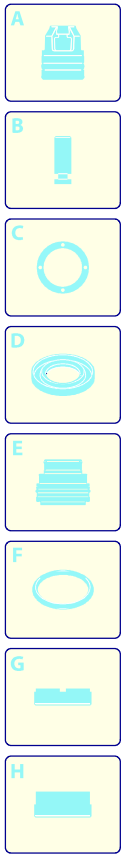

Validità	Pos.	Codice	Denominazione	Q
	1	40925	Pistola	1
--->I 12-09	2	40115	Lancia+testina	1
I---> 01-10	3	3095	Ugello	1
I---> 01-10	4	40541	Lancia+testina senza ugello	1
I---> 01-10	5	40958	Lancia+testina	1
	6	2000770	Guarnizione OR	1
	7	1271960	Tubo alta pressione	1

UN_CE_0323-DR