ANNOVI REVERBERI®
The Power of Experience

COMFORT



COMFORT-S

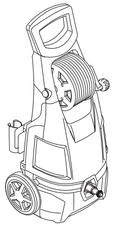

Manufactured and distributed by: Annovi Reverberi S.p.A.
Via M.L. King 3
41122 Modena (Italy)
www.annovireverberi.it

cod. 94167 -AN

High pressure washer Original instructions	EN
Idropulitrice alta pressione Istruzioni originali	IT
Водоструйна машина Превод на оригиналните инструкции	BG
Vysokotlaký čistič Překlad originálního návodu	CS
Højtryksrenser Oversættelse af den originale brugsanvisning	DA
Hochdruckreiniger Übersetzung der Originalanleitung	DE
Πλυστικό μηχάνημα υψηλής πίεσης Μετάφραση των γνήσιων οδηγιών	EL
Hidrolimpiadora de alta presión Traducción de las instrucciones originales	ES
Kõrgsurvepesur Originaaljuhendi tõlge	ET
Korkeapainepesuri Alkuperäisten ohjeiden käännös	FI
Nettoyeur haute pression Traduction des instructions originales	FR
Visokotlačni uređaj za pranje Prijevod izvorne upute	HR
Nagynyomású tisztítóberendezés Az eredeti utasítások fordítása	HU
Aukšto slėgio plautuvas Originalių instrukcijų vertimas	LT
Augstspiediena mazgātājs Oriģinālās rokasgrāmatas tulkojums	LV
Hogedrukreiniger Vertaling van de originele gebruiksaanwijzing	NL
Høytrykksvasker Oversettelse av den originale bruksanvisningen	NO
Myjka ciśnieniowa Tłumaczenie oryginału instrukcji	PL
Lavadora a alta pressão Tradução das instruções originais	PT
Aparat de spălat cu înaltă presiune Traducerea instrucțiunilor originale	RO
Моечная машина высокого давления Перевод оригинальных инструкций	RU
Vysokotlakový čistič Preklad pôvodného návodu	SK
Visokotlačni čistilec Prevod izvirnih navodil	SL
Högtryckstvätt Översättning av bruksanvisning i original	SV
Yüksek basınçlı yıkama makinesi Orijinal talimatların tercümesi	TR
Мийка високого тиску Переклад оригінальної інструкції	UK

EN	*Please read these instructions carefully before use. Please retain these instructions for future reference. In case of problems or difficulties, please contact the consumer helpline:* ***supporth@annovireverberi.it***	***Page: 7-15***
IT	*Leggere attentamente queste istruzioni prima dell'uso. Conservare queste istruzioni per future consultazioni. In caso di problemi o difficoltà, contattate l'helpline consumatori:* ***supporth@annovireverberi.it***	***Pagina: 16-25***
BG	*Прочетете внимателно тези указания преди употреба. Запазете тези указания за справка. При проблеми или затруднения се обърнете към отдела за обслужване на клиенти:* ***supporth@annovireverberi.it***	***Страница: 26-34***
CS	*Před použitím si pozorně přečtěte tento návod. Laskavě si uložte tento návod pro budoucí použití. V případě jakýchkoli problémů nebo potíží laskavě kontaktujte linku pomoci zákazníkům:* ***supporth@annovireverberi.it***	***Strana: 35-43***
DA	*Læs disse instruktioner omhyggeligt inden brug. Opbevar disse instruktioner til senere brug. Kontakt kundeservicetelefonen i tilfælde af problemer eller vanskeligheder:* ***supporth@annovireverberi.it***	***Side: 44-52***
DE	*Lesen Sie bitte diese Bedienungsanleitung vor Gebrauch aufmerksam durch. Bewahren Sie diese Bedienungsanleitung sorgfältig auf, damit Sie sie auch später zu Rate ziehen können. Wenden Sie sich im Falle von Problemen bitte an die Verbraucher-Hotline:* ***supporth@annovireverberi.it***	***Seite: 53-62***
EL	*Διαβάστε προσεκτικά αυτές τις οδηγίες πριν από τη χρήση. Φυλάξτε αυτές τις οδηγίες για μελλοντικές αναφορές. Σε περίπτωση προβλημάτων ή δυσκολιών, επικοινωνήστε με τη γραμμή helpline υποστήριξης καταναλωτών:* ***supporth@annovireverberi.it***	***Σελίδα: 63-72***
ES	*Leer atentamente estas instrucciones antes de usar el equipo. Guardar estas instrucciones para poder consultarlas en el futuro. En caso de problemas o dificultades, ponerse en contacto con el servicio de asistencia al cliente:* ***supporth@annovireverberi.it***	***Página: 73-82***
ET	*Enne kasutamist lugege see juhend tähelepanelikult läbi. Hoidke juhend hilisemaks kasutamiseks alles. Probleemide või raskuste ilmnemisel pöörduge klienditoe poole:* ***supporth@annovireverberi.it***	***Lk: 83-91***
FI	*Lue ohjeet huolellisesti ennen käyttöä. Säilytä ohjeet huolellisesti tulevaa käyttöä varten. Jos kohtaat ongelmia, ota yhteys kuluttajien helpline-palveluun:* ***supporth@annovireverberi.it***	***Sivu: 92-100***
FR	*Lire attentivement ces instructions avant emploi. Conserver ces instructions pour toute consultation à venir. En cas de problèmes ou de difficultés, contacter l'assistance consommateur :* ***supporth@annovireverberi.it***	***Page : 101-110***
HR	*Molimo vas da prije uporabe pažljivo pročitate ovaj priručnik. Sačuvajte ove upute za buduće korištenje. Ako naiđete na kakve probleme ili poteškoće, molimo vas da se obratite službi za podršku korisnicima:* ***supporth@annovireverberi.it***	***Stranica: 111-119***
HU	*A készülék használatba vétele előtt gondosan olvassa el az útmutatót. A későbbi hivatkozások érdekében őrizze meg az útmutatót. Kérdés vagy probléma esetén forduljon ügyfélszolgálatunkhoz:* ***supporth@annovireverberi.it***	***120-128. oldal***
LT	*Prieš pradėdami naudoti įrenginį, atidžiai perskaitykite šias instrukcijas. Išsaugokite šias instrukcijas, kad bet kada galėtumėte jas vėl perskaityti. Jei kyla problemų arba sunkumų, kreipkitės į klientų pagalbos liniją:* ***supporth@annovireverberi.it***	***Puslapiai: 129-137***
LV	*Pirms lietošanas, lūdzu, rūpīgi izlasiet šo pamācību. Lūdzu, saglabājiet šos norādījumus turpmākai uzziņai. Ja rodas kādas problēmas vai grūtības, lūdzu, sazinieties ar klientu palīdzības dienestu:* ***supporth@annovireverberi.it***	***Lappuse: 138-146***
NL	*Lees deze gebruiksaanwijzing vóór het gebruik aandachtig door. Bewaar deze gebruiksaanwijzing voor latere raadpleging. Contacteer bij problemen of moeilijkheden de hulplijn voor de gebruikers:* ***supporth@annovireverberi.it***	***Pagina: 147-156***
NO	*Les disse instruksjonene nøye før bruk. Ta vare på instruksjonene for senere bruk. Ved problemer eller vanskeligheter, kontakt kundeservice:* ***supporth@annovireverberi.it***	***Side: 157-165***
PL	*Przed użyciem należy uważnie przeczytać niniejszą instrukcję obsługi. Instrukcję należy zachować na przyszłość. W razie jakichkolwiek problemów lub trudności można skontaktować się z działem pomocy technicznej pod adresem:* ***supporth@annovireverberi.it***	***Strona: 166-175***
PT	*Leia atentamente estas instruções antes de utilizar o aparelho. Conserve estas instruções para consultas futuras. Em caso de problemas ou dificuldades, contacte a helpline de atendimento aos consumidores:* ***supporth@annovireverberi.it***	***Página: 176-185***
RO	*Vă rugăm să citiți cu atenție aceste instrucțiuni înainte de utilizare. Vă rugăm să păstrați aceste instrucțiuni pentru consultarea pe viitor. În caz de probleme sau dificultăți, vă rugăm să contactați linia de asistență a clienților:* ***supporth@annovireverberi.it***	***Pagina: 186-194***
RU	*Внимательно прочитайте эти инструкции до начала использования. Сохраните инструкции для пользования ими в будущем. При появлении проблем или затруднений обращайтесь в отдел обслуживания клиентов:* ***supporth@annovireverberi.it***	***Страница: 195-204***
SK	*Pred použitím si, prosím, pozorne prečítajte tento návod. Tento návod si odložte na použitie v budúcnosti. Ak narazíte na akékoľvek problémy alebo ťažkosti, obráťte sa na linku pomoci pre zákazníkov:* ***supporth@annovireverberi.it***	***Strana: 205-213***
SL	*Pred uporabo pazljivo preberite ta navodila. Ta navodila shranite za prihodnjo uporabo. Če naletite na težave, se obrnite na službo za pomoč kupcem:* ***supporth@annovireverberi.it***	***Stran: 214-222***
SV	*Läs bruksanvisningen noggrant före användning. Förvara bruksanvisningen för framtida bruk. Vid ev. problem eller frågeställningar, kontakta kundtjänst på* ***supporth@annovireverberi.it***	***Sid.: 223-231***
TR	*Kullanmadan önce, bu talimatları dikkatlice okuyunuz. Bu talimatları, ileride danışmak için saklayınız. Problem veya zorluk durumunda, tüketici yardım hattına başvurunuz:* ***supporth@annovireverberi.it***	***Sayfa: 232-240***
UK	*Перед експлуатацією уважно прочитайте цю інструкцію. Зберігайте цю інструкцію для подальшого використання в довідкових цілях. У разі виникнення проблем або труднощів звертайтеся до нашої служби підтримки:* ***supporth@annovireverberi.it***	***Сторінки: 241-249***

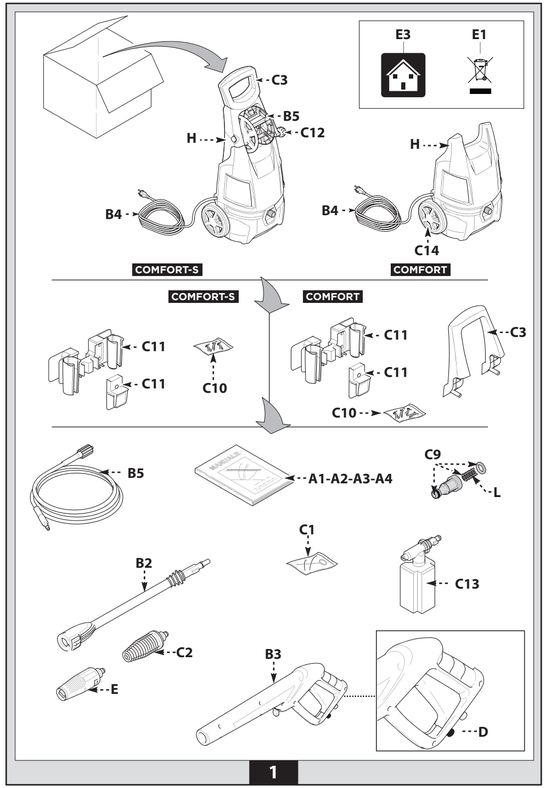

Copertina_stesa.indd 1 17/1/9 04:53

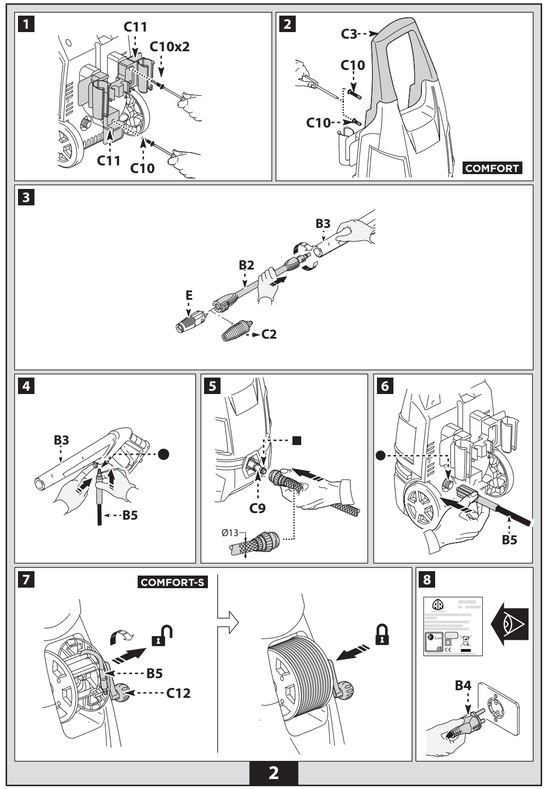
1
C11
C10x2
C11
C10
2
C3
C10
C10
COMFORT
3
B3
B2
E
C2
4
B3
B5
5
C9
Ø13
6
B5
7
COMFORT-S
1
B5
C12
8
B4
2

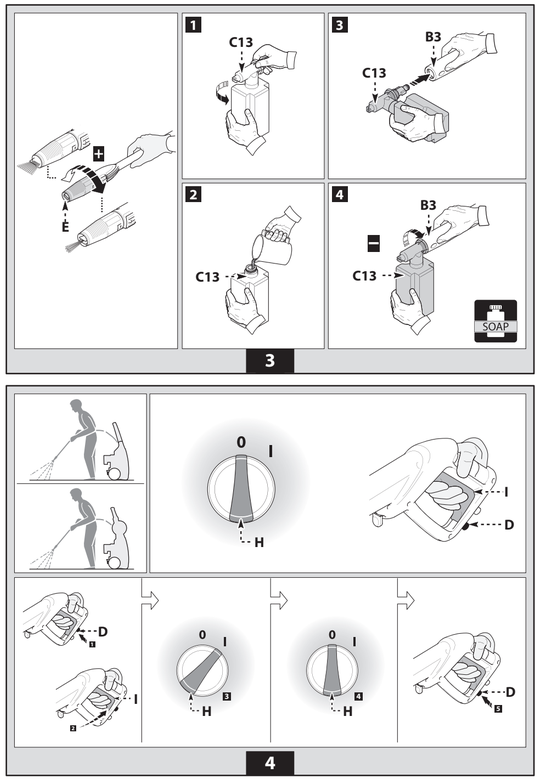
E
1
C13
2
C13
3
B3
C13
4
B3
C13
SOAP
3
0
I
H
I
D
D
1
I
2
0
I
H
3
0
I
H
4
D
5
4

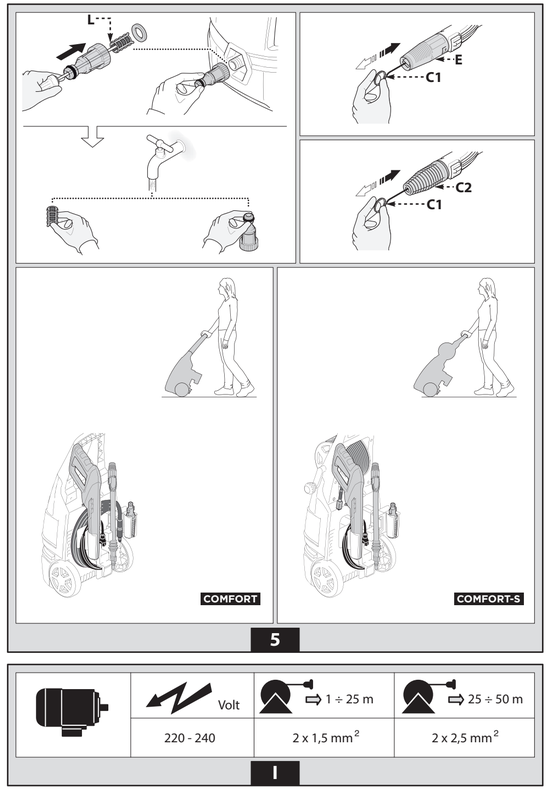
L
E
C1
C2
C1
COMFORT
COMFORT-S
5
Volt
220 - 220
1 ÷ 25 m
2 x 1,5 mm2
25 ÷ 50 m
2 x 2,5 mm2
1