BLACK+ DECKER™

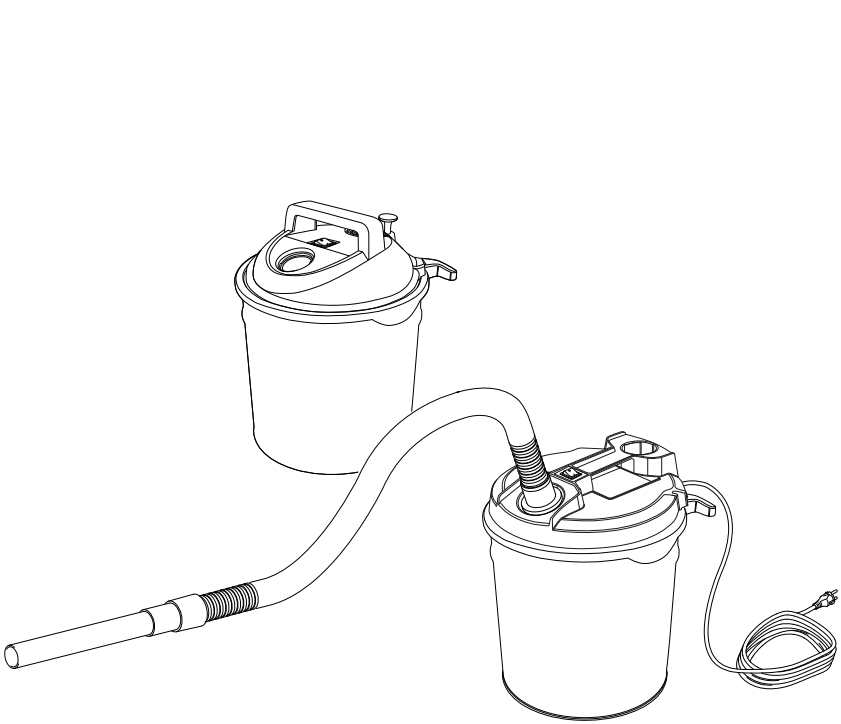

CE

BXVC20MDE
BXVC20TPE

cod. 93288 - BP

www.blackanddecker.eu

EN	*Please read these instructions carefully before use. Please retain these instructions for future reference. In case of problems or difficulties, please contact the consumer helpline:* **www.2helpu.com**	***Page: 7-14***
IT	*Leggere attentamente queste istruzioni prima dell'uso. Conservare queste istruzioni per future consultazioni. In caso di problemi o difficoltà, contattate l'helpline consumatori:* **www.2helpu.com**	***Pagina: 15-22***
DE	*Lesen Sie bitte diese Bedienungsanleitung vor Gebrauch aufmerksam durch. Bewahren Sie diese Bedienungsanleitung sorgfältig auf, damit Sie sie auch später zu Rate ziehen können. Wenden Sie sich im Falle von Problemen bitte an die Verbraucher-Hotline:* **www.2helpu.com**	***Seite: 23-31***
EL	*Διαβάστε προσεκτικά αυτές τις οδηγίες πριν από τη χρήση. Φυλάξτε αυτές τις οδηγίες για μελλοντικές αναφορές. Σε περίπτωση προβλημάτων ή δυσκολιών, επικοινωνήστε με τη γραμμή helpline υποστήριξης καταναλωτών:* **www.2helpu.com**	***Σελίδα: 32-40***
ES	*Leer atentamente estas instrucciones antes de usar el equipo. Guardar estas instrucciones para poder consultarlas en el futuro. En caso de problemas o dificultades, ponerse en contacto con el servicio de asistencia al cliente:* **www.2helpu.com**	***Página: 41-49***
FI	*Lue ohjeet huolellisesti ennen käyttöä. Säilytä ohjeet huolellisesti tulevaa käyttöä varten. Jos kohtaat ongelmia, ota yhteys kuluttajien helpline-palveluun:* **www.2helpu.com**	***Sivu: 50-57***
FR	*Lire attentivement ces instructions avant emploi. Conserver ces instructions pour toute consultation à venir. En cas de problèmes ou de difficultés, contacter l'assistance consommateur :* **www.2helpu.com**	***Page : 58-66***
HR	*Molimo vas da prije uporabe pažljivo pročitate ovaj priručnik. Sačuvajte ove upute za buduće korištenje. Ako naiđete na kakve probleme ili poteškoće, molimo vas da se obratite službi za podršku korisnicima:* **www.2helpu.com**	***Stranica: 67-75***
HU	*A készülék használatba vétele előtt gondosan olvassa el az útmutatót. A későbbi hivatkozások érdekében őrizze meg az útmutatót. Kérdés vagy probléma esetén forduljon ügyfélszolgálatunkhoz:* **www.2helpu.com**	***76-84. oldal***
NL	*Lees deze gebruiksaanwijzing vóór het gebruik aandachtig door. Bewaar deze gebruiksaanwijzing voor latere raadpleging. Contacteer bij problemen of moeilijkheden de hulplijn voor de gebruikers:* **www.2helpu.com**	***Pagina: 85-93***
NO	*Les disse instruksjonene nøye før bruk. Ta vare på instruksjonene for senere bruk. Ved problemer eller vanskeligheter, kontakt kundeservice:* **www.2helpu.com**	***Side: 94-101***
PL	*Przed użyciem należy uważnie przeczytać niniejszą instrukcję obsługi. Instrukcję należy zachować na przyszłość. W razie jakichkolwiek problemów lub trudności można skontaktować się z działem pomocy technicznej pod adresem:* **www.2helpu.com**	***Strona: 102-110***
PT	*Leia atentamente estas instruções antes de utilizar o aparelho. Conserve estas instruções para consultas futuras. Em caso de problemas ou dificuldades, contacte a helpline de atendimento aos consumidores:* **www.2helpu.com**	***Página: 111-119***
RO	*Vă rugăm să citiți cu atenție aceste instrucțiuni înainte de utilizare. Vă rugăm să păstrați aceste instrucțiuni pentru consultarea pe viitor. În caz de probleme sau dificultăți, vă rugăm să contactați linia de asistență a clienților:* **www.2helpu.com**	***Pagina: 120-128***
SL	*Pred uporabo pazljivo preberite ta navodila. Ta navodila shranite za prihodnjo uporabo. Če naletite na težave, se obrnite na službo za pomoč kupcem:* **www.2helpu.com**	***Stran: 129-136***



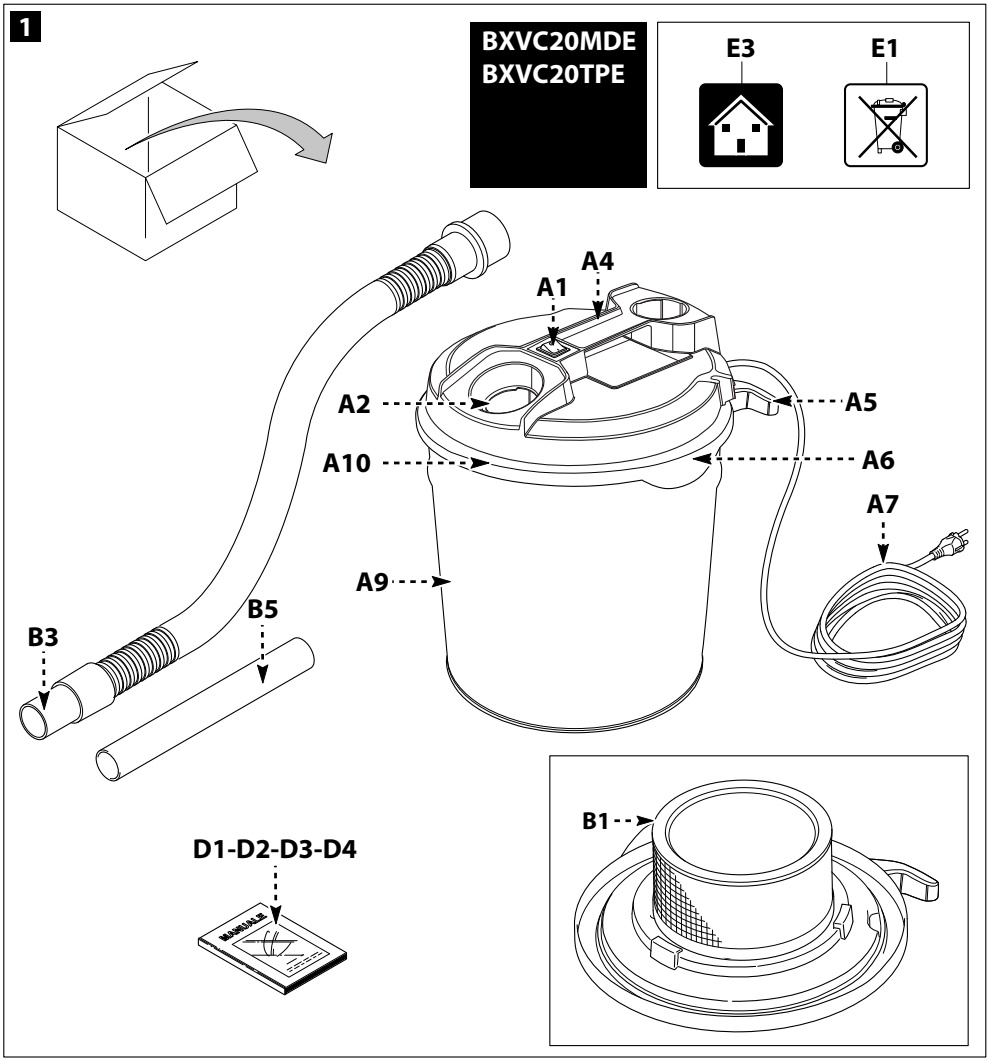
1
BXVC20MDE
BXVC20TPE
E3
E1
A4
A1
A2
A5
A10
A6
A7
A9
B3
B5
B1
D1-D2-D3-D4

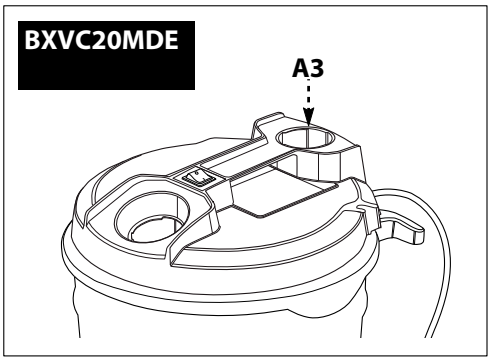
BXVC20MDE
A3

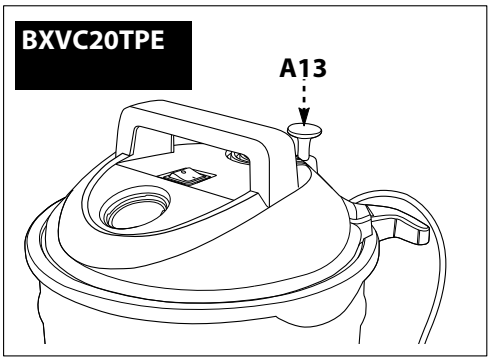
BXVC20TPE
A13

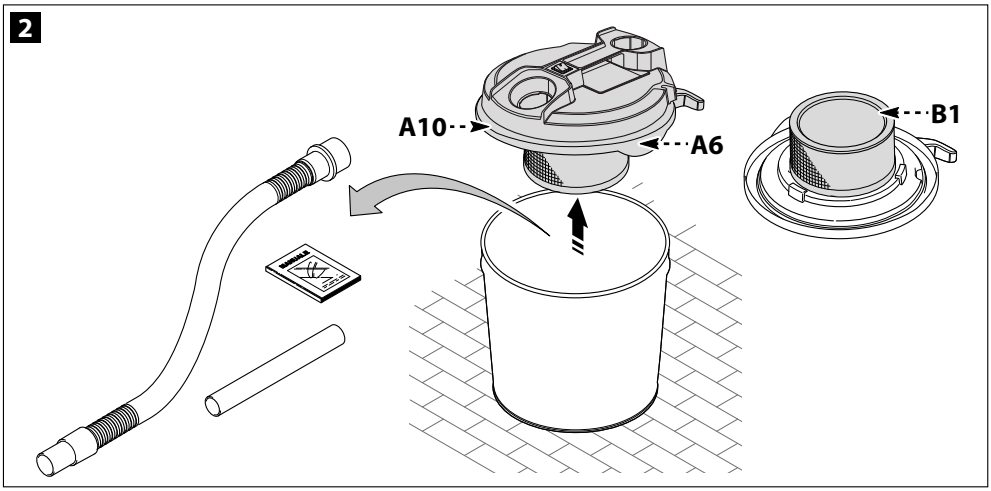
2
A10
A6
B1

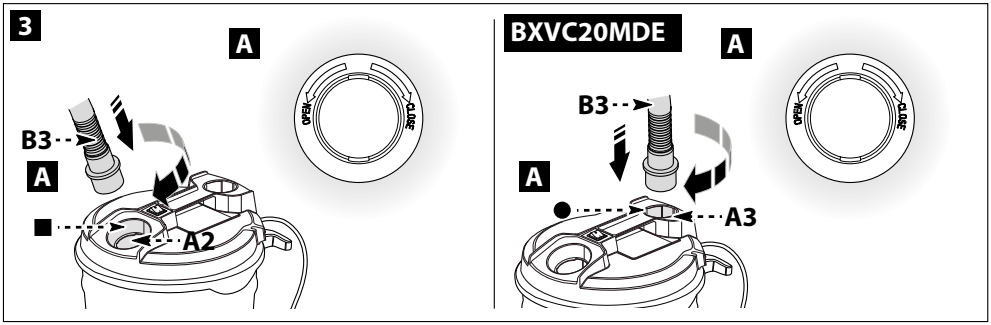
3
A
B3
A
A2
BXVC20MDE
A
B3
A
A3

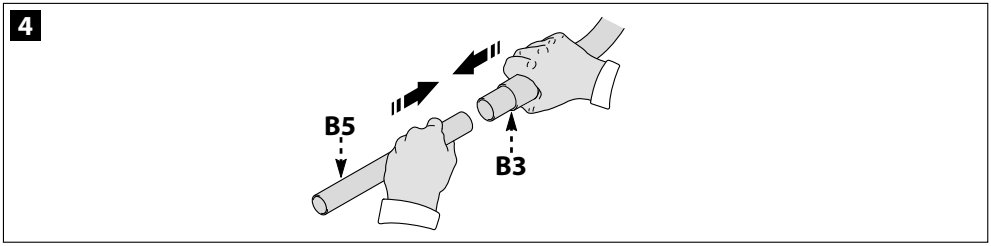
4
B5
B3

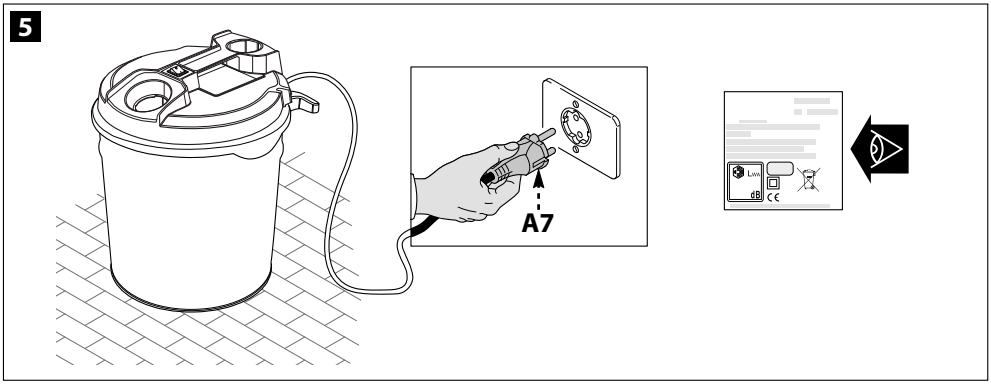
5
A7

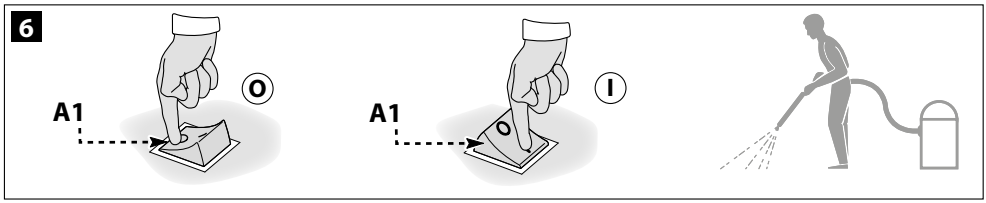
6
A1
O
A1
I

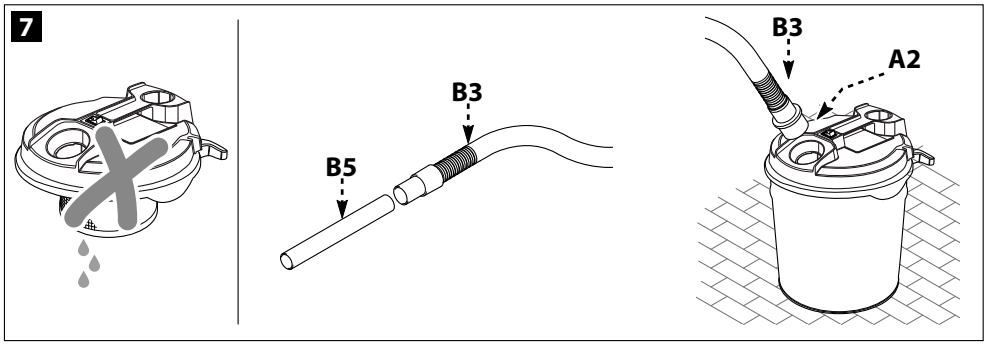
7
B3
B5
B3
A2

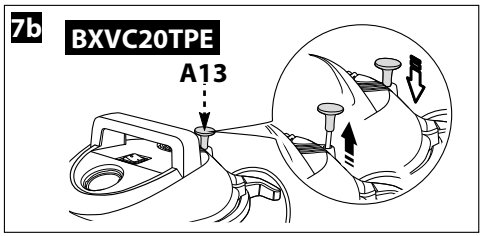
7b
BXVC20TPE
A13

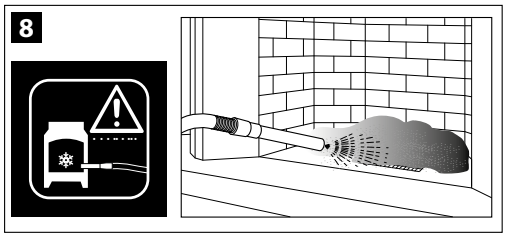
8

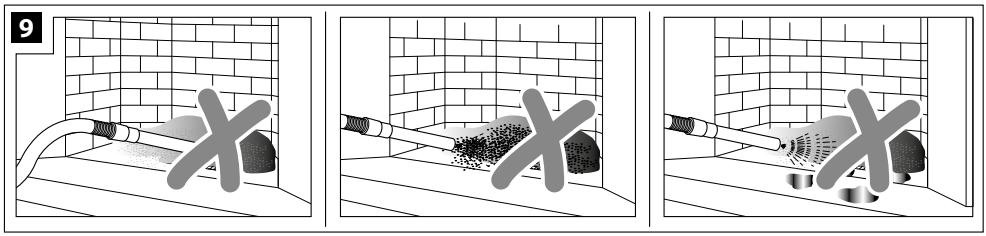
9

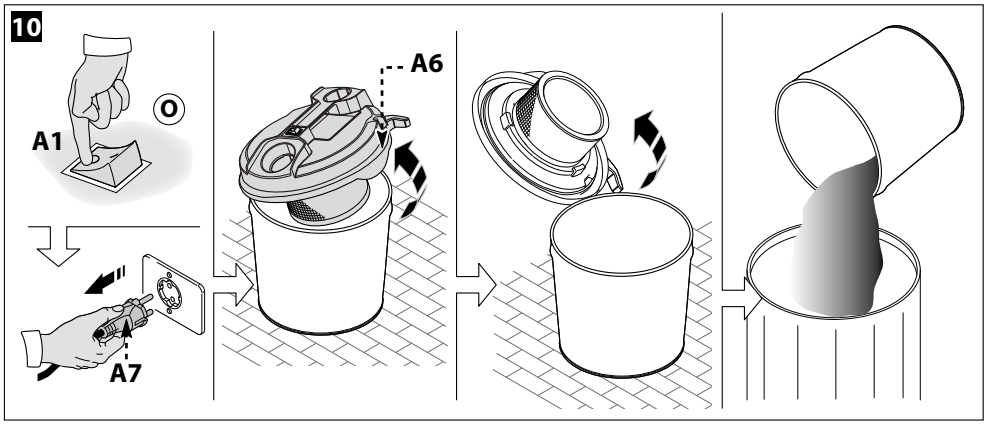
10
A1
O
A6
A7

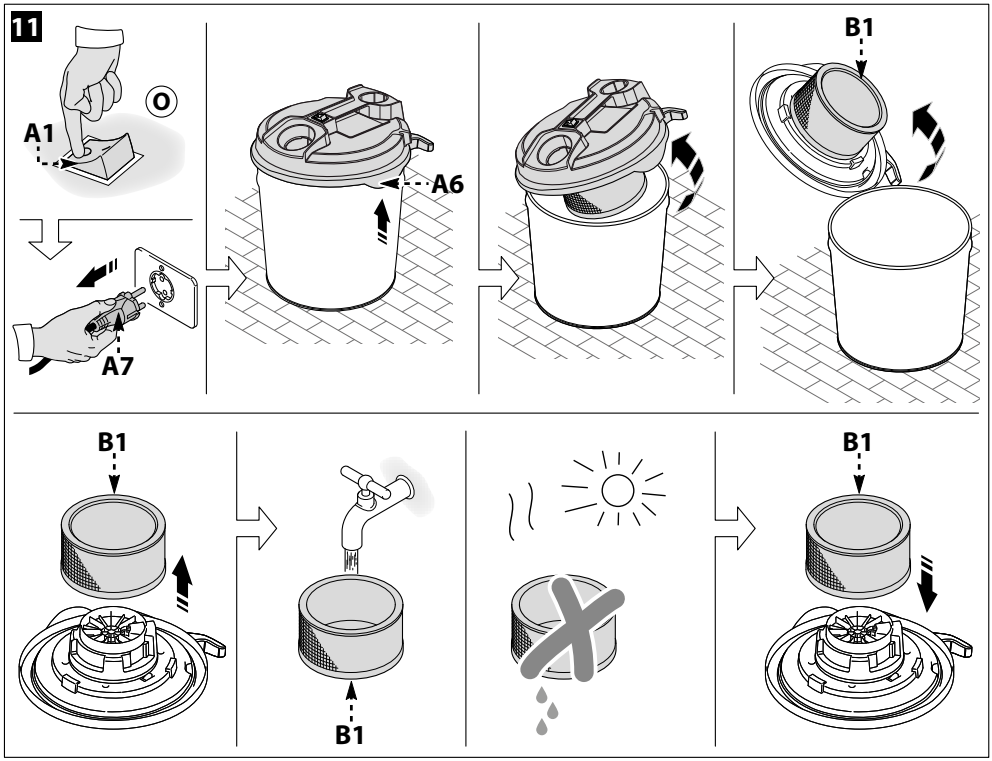
11
A1
O
A6
A7
B1
B1
B1
B1

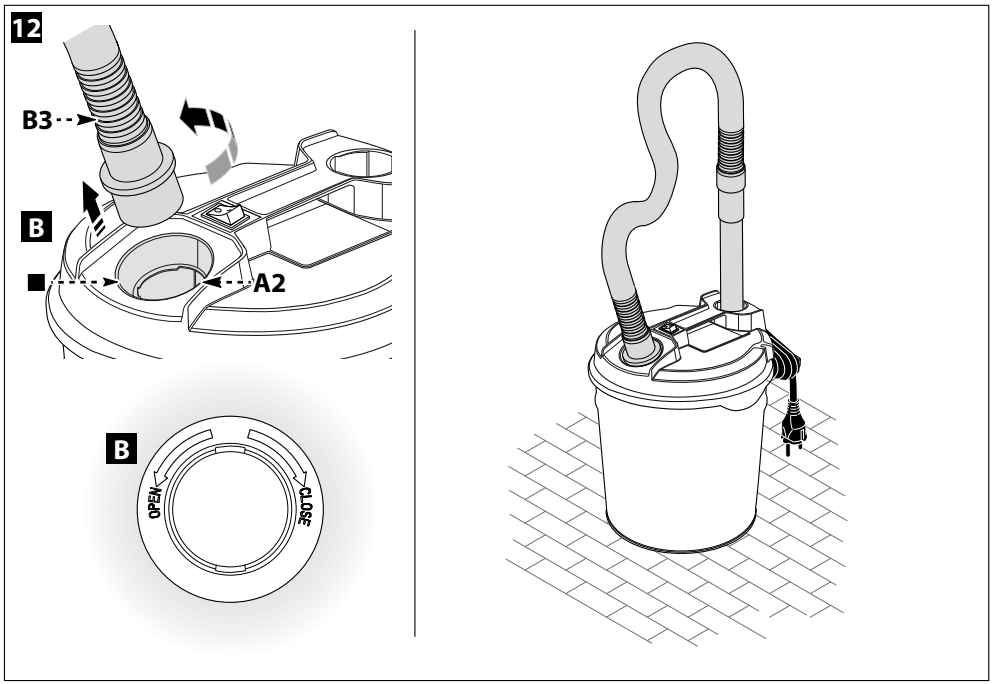
12
B3
B
A2
B
OPEN
CLOSE

Dear Customer,

Please read these original instructions before using the appliance for the first time, comply with the information they provide and keep them in a safe place for future use or to be handed on to any subsequent owners.

1 SAFETY INSTRUCTIONS

1.1 The appliance you have purchased is a technologically advanced product designed by one of the leading European manufacturers. This appliance is intended for use as a multi-purpose ash vacuum cleaner, in compliance with the descriptions and safety precautions contained in these instructions.This information is provided to enable you to get the best from your appliance; please read it carefully and always comply with its recommendations. During connection, use and servicing of the appliance, take all possible precautions to protect your own safety and that of the people in the immediate vicinity. Read the safety regulations carefully and comply with them on all occasions; failure to do so may put health and safety at risk or cause expensive damage.

2 SAFETY SIGNS

2.1 Comply with the instructions provided by the safety signs fitted to the appliance and to those contained in this manual.
The appliance and manual only feature the symbols relevant to the model purchased. Check that the symbols and signs affixed to the appliance are always present and legible; otherwise, fit replacements in the original positions. (Contact the Service Centre).

⚠ Warning - danger!

Please read these instructions carefully before use.

Symbol E3 (if the symbol appears in fig. 1) - Indicates that this appliance is designed for household use only and must not be utilised for industrial or commercial purposes.

0 Switch “OFF” position
I Switch “ON” position

This product is rated in insulation class II. This means that it has reinforced or double insulation (only if the symbol appears on the appliance).

This produce is rated in insulation class I. This means that it is equipped with a protective earthing conductor (only if the symbol appears on the appliance).

CE The product complies with the relevant European directives.

Symbol E1 - Recycling the appliance. Make the old appliance unusable immediately.

Unplug the appliance.

Cut the power cable.

Do not dispose of electrical equipment together with household waste. According to the provisions of Directive 2012/19/EC concerning waste electrical and electronic equipment (WEEE), electrical component must be collected separately and recycled in an environment-friendly manner. For further information, contact the relevant local authority department or your dealer.

Wear ear defenders.

Wear a protective mask.

Wear respiratory protection.

Wear protective gloves.

Wear safety footwear.

Wear safety clothing.



3 SAFETY RULES/RESIDUAL RISKS

3.1 SAFETY "DO NOTS"

3.1.1 WARNING. DO NOT allow the appliance to be used by children less than 8 years of age or persons with impaired physical, sensory or mental capabilities, or who do not have the necessary experience and knowledge, unless they are suitably supervised and have been instructed in the safe use of the appliance and the risks involved..

3.1.2 WARNING. Children MUST NOT use the appliance as a toy. Supervise children to ensure that this does not occur.

3.1.3 Cleaning and user maintenance must NOT be carried out by children or incompetent persons unless properly supervised.

3.1.4 Keep the packaging film out of reach of children. Suffocation hazard!

3.1.5 WARNING. The appliance MUST NOT be operated by children or anyone who has not read and understood the instructions.

3.1.6 WARNING. NEVER use the appliance with flammable or toxic liquids, or liquids with characteristics incompatible with its proper operation. Use of the appliance in a potentially flammable or explosive atmosphere is forbidden.

3.1.7 WARNING. Some substances may combine with the air sucked in to form explosive vapours and mixtures. NEVER suck in the following substances:

- Explosive or flammable gases, liquids or dust (reactive dust).
- Powdered reactive metals (e.g. aluminium, magnesium or zinc) together with strong alkaline and acid detergents.
- Pure acid and alkaline solutions.
- Organic substances (e.g. petrol, paint thinners, acetone or diesel fuel).

These substances may also corrode the materials from which the appliance is made.

3.1.8 Switch off the appliance after each use and before all cleaning/maintenance.

3.1.9 Fire hazard. NEVER suck up burning or red hot materials.

3.1.10 WARNING. NEVER use the appliance outdoors in the rain.

3.1.11 WARNING. DO NOT touch the plug and/or socket with wet hands.

3.1.12 WARNING. NEVER use the appliance if the power cable is damaged. If the power cable is damaged, it must be replaced by the manufacturer, one of its Service Centres or similarly qualified persons in order to avoid a safety hazard.

3.1.13 WARNING. Check that the appliance is fitted with its data plate; contact your dealer if it is missing. Appliances without data plate must NOT be used, since they cannot be identified and are potentially hazardous.



3.1.14 WARNING. NEVER move the appliance by pulling on the POWER CABLE.

3.1.15 WARNING. The use of non-original accessories and any other accessories not specifically intended for the model in question is prohibited. All modifications to the appliance are prohibited. Any modifications made to the appliance shall render the Declaration of Conformity null and void and relieve the manufacturer of all liability under civil and criminal law.

3.2 SAFETY "MUSTS"

3.2.1 WARNING. All electrical conductors MUST BE PROTECTED from jets or splashes of water.

3.2.2 WARNING. The electric supply connection must be made by a qualified electrician and comply with IEC 60364-1.Either a residual current device that will cut off the power supply if the leakage current to earth exceeds 30 mA for 30 ms or a ground fault interrupt device must be installed.

3.2.3 WARNING. DURING start-up, the appliance may generate interference on the electrical system.

3.2.4 WARNING. Use only approved electrical extension leads with suitable conductor cross-section.

3.2.5 WARNING. Always turn off the switch when leaving the appliance unattended.

3.2.6 

WARNING. The air flow may cause parts to rebound: wear all the protective clothing and equipment (PPE) needed to ensure the operator's safety.

3.2.7 WARNING. Switch the appliance off and disconnect it from the power source before any assembly, maintenance, storage and transport operations.

3.2.8 WARNING. Maintenance and/or repair of electrical components MUST be carried out by qualified staff.

3.2.9 WARNING. Before each use, and periodically, CHECK that screws are tight and all appliance components are in good condition; inspect for broken or worn parts.

3.2.10 WARNING. To ensure the appliance's safety, only use the manufacturer's genuine parts, or other parts which carry its approval.

3.2.11 WARNING. Unsuitable extension cords can be dangerous. If an extension cable is used, it must be suitable for outdoor use, and the connection must be kept dry and off the ground. Use of a power cable reel which keeps the socket at least 60 mm above the ground is strongly recommended.



4 GENERAL INFORMATION (PAGE 3)

4.1 Use of the manual

This manual forms an integral part of the appliance and should be kept for future reference. Please read it carefully before installing/using the unit. If the appliance is sold, the seller must pass on this manual to the new owner along with the appliance.

4.2 Delivery

The appliance is delivered partially assembled in a cardboard box.

The supply package is illustrated in fig.1.

4.2.1 Documentation supplied with the appliance

D1 Use and maintenance manual
D2 Safety instructions
D3 Declaration of conformity
D4 Warranty regulations

4.3 Disposing of packaging

The packaging materials are not environmental pollutants but must still be recycled or disposed of in compliance with the relevant legislation in the country of use.

5 TECHNICAL INFORMATION (PAGE 3)

5.1 Envisaged use

The appliance is intended for use as an ash vacuum cleaner, in compliance with the descriptions and safety precautions contained in these instructions.

This appliance is designed for household use only and must not be utilised for industrial or commercial purposes.

The appliance conforms to the IEC 60335-1 and IEC 60335-2-2 standards.

5.2 Operator

The symbol shown in fig. 1 identifies the appliance's intended operator (professional or non-professional)

5.3 Main components:

A1 Starter device
A2 Suction union
A3 Blower connection
A4 Handle
A5 Power cable stowing hook (where featured)
A6 Catches
A7 Power cable with plug
A9 Tank
A10 Cover with motor
A13 Filter shaker manual (where featured)

5.3.1 Accessories (see fig. 1 for details of models - supply package is as shown on the cardboard box)

B1	**Filter holder with Cartridge filter**
B3	**Hose**
B5	**Tube**

5.4 Safety devices

- Starter device **(A1)**

The starter device prevents accidental use of the appliance.

6 INSTALLATION (PAGE 4)

⚠ **Warning - danger!**

All installation and assembly operations must be performed with the appliance disconnected from the mains power supply.

The assembly sequence is illustrated on page 4.

6.1 Assembly

When unpacking, check for any missing accessories or damage to the contents. If damage caused in transit is found, notify your dealer at once.

Lift the cover with the motor (A10) off the appliance, releasing the catches (A6) and take out the accessories supplied, checking that the filter (B1) is fitted correctly.

See fig. 2

The assembly sequence is illustrated on page 4.

6.2 Fitting the accessories

Connect the hose (B3) to the intake (A2) or the blower outlet (A3) depending on the type of operation required.

See fig. 3

Then complete the sequence by connecting the hose (B3) to the tube (B5).

See fig. 3

6.3 Electrical connection

⚠ **Warning - danger!**

Check that the electricity supply voltage and frequency (V/Hz) correspond to those specified on the data plate **See fig.5**

6.3.1 Use of extension cables

Use cables and plugs with "IPX4" protection level.

The cross-section of the extension cable should be proportionate to its length; the longer it is, the greater its cross-section should be.

7 INFORMATION ON USE OF THE APPLIANCE (PAGE 5)

7.1 Controls

- Starter device (A1). See fig. 6.

Set the starter device switch on (ON/I).

If there is a pilot light on the starter device, it should light up.

Set the starter device switch on (OFF/0) to stop the appliance.

If there is a pilot light on the starter device, it should go out.

⚠ **Warning - danger!**

During operation the appliance must be positioned as shown on a firm, stable surface. **See fig. 6.**

7.2 Start-up

7.2.1 Suction. See fig. 7.

Only work with the filter (B1) dry!

Before use, check the filter for damage and replace it if necessary. Connect the relevant accessory before sucking in cold ash. **See fig. 7.**

When sucking in ash, hold the nozzle (B5) at least 1 cm above the surface of the material. **See fig. 8.**

Warning - danger!
Only suck in cold ash. **See fig. 8.**

Warning - danger!
Never suck in ash by inserting the tube into it. Never suck in hot or red hot ash. Never suck in damp or wet ash. **See fig. 9.**

7.2.2 Filter shaker manual. See fig. 7b.
Filter is cleaned with the manual filter shaker.
Actuate the filter shaker several times **(See fig. 7b).**
If the dirt cannot be detached with the filter shaker, remove the filter and wash out the dirt **(See fig. 11).**
In case of persistent dirt, replace the filter.

7.3 Stopping operation (Pauses)
Switch off the appliance. **See fig. 6.**

7.4 Finishing work
Switch off the appliance. **See fig. 6.**
Disconnect the plug.

7.5 Empty the tank
For dry dirt and dust: remove the nozzle from the appliance and empty the tank. **See fig 10.**

8 MAINTENANCE (PAGE 6)

Warning - danger!
All installation and assembly operations must be performed with the appliance disconnected from the mains power supply.
See page 6.
Always switch the appliance off and disconnect the plug before any servicing or maintenance work. Repairs and work on electrical systems may only be carried out by the Service Centre.

Warning - danger!
Never use abrasive detergents, glass detergents or universal detergents! Never immerse the cover with motor (A1) in water. Clean the appliance and plastic accessories with a standard synthetic material detergent. Rinse the tank and accessories with water if necessary and dry them before reuse.

8.1 Cleaning the cartridge filter. See fig 11.
Open the ash vacuum cleaner by releasing the catches (A6). Turn the cover of the appliance (A1) upside down and remove the filter B1.
Rinse carefully under running water and leave to dry. Do not reassemble until dry.

9 END-OF-SEASON STORAGE (PAGE 6)

Warning - danger!
All installation and assembly operations must be performed with the appliance disconnected from the mains power supply.
After finishing work, clean the appliance and then put it and the accessories away as shown. **See fig 12.**
Store the appliance in a dry place.

10 TROUBLESHOOTING

Problem	Possible causes	Remedy
The appliance does not switch on	No electrical power	Check that the plug is firmly in the socket and that the mains voltage supply is present (*)
	Problems with the electric-electronic circuit	Contact the Service Centre
The appliance does not suck in material, or sucks only weakly	Accessories fouled	Check and clean the nozzles, extensions or hoses
	Filters fouled or not correctly fitted	Clean filters / Fit filters correctly
	Tank full	Empty the tank
Appliance makes a high-pitched noise during first few hours of use	This is not a defect	The noise will disappear by itself after a few hours' use
Ash leaks from the tank during use of the appliance	Tank not properly closed	Fit the cover on the tank correctly and engage the catches

(*) If the motor stops and does not restart during operation contact the Service Centre.

EC Declaration of conformity

We, Annovi Reverberi S.p.A, of Bomporto (Modena), Italy, declare that the following Black+Decker appliance(s):

Designation of appliance: Ash vacuum cleaner

Model No.:	**BXVC20MDE**	**BXVC20TPE**
Rated power:	**0.9 kW**	**0.9 kW**

is (are) compliant with the following European directives:
2006/95/EC – Directive to be replaced by 2014/35/EU from April 20, 2016,
2004/108/EC – Directive to be replaced by 2014/30/EU from April 20, 2016, 2011/65/EU, 2005/32/EC, 2012/19/EU.
and was (were) produced in compliance with the following norms or standardised documents:
EN 60335-1; EN 60335-2-2; EN 55014-1; EN 55014-2; EN 61000-3-2; EN 61000-3-3; EN 62233; EN 50581; Reg.1275/2008.
Name and address of the person responsible for issuing the technical file: Stefano Reverberi / AR Managing Director
Via ML King, 3 - 41122 Modena, Italy

Date: 10.02.2016
MODENA (I)
Stefano Reverberi — Managing Director

WARRANTY

The validity of the warranty is in accordance with the relevant legislation in the country where the product is sold (unless otherwise stated by the producer).
The warranty covers materials, construction and conformity defects during the warranty period, during which time the manufacturer will replace defective parts and repair the product if not excessively worn, or replace it.
The warranty does not cover components subject to normal wear and tear (filters, or accessories such as the hose, wheels, etc.);
The warranty does not cover defects caused by or arising from:

- improper use, misuse, negligence,
- professional use or hire, if the product was sold for domestic use,
- failure to comply with the maintenance instructions provided in this manual,
- repair by unauthorised staff or centres,
- use of non-genuine parts or accessories,
- damage caused by transport, by dirt or foreign bodies, accidents,
- storage or warehousing problems.

Proof of purchase must be submitted to obtain warranty cover.

Technical Data	Unit	BXVC20MDE	BXVC20TPE
Voltage	V/Hz	230 V~ / 50 Hz	230 V~ / 50 Hz
Power	kW	0.9	0.9
Tank capacity	l	18	18
Maximum suction pressure	kPa	15	15
Maximum water lift	mbar	150	150
Maximum air flow	l/s	28	28
No. of motors	-	1	1
Accessory Ø	mm	40	40
Power cable	m	2.5	2.5
Protection class	-		
Motor insulation	Class	F	F
Motor protection	-	IPX0	IPX0
Net weight	kg	3.3	3.3
Gross weight	kg	3.8	3.8

Subject to technical modification!

Gentile cliente,
Prima di utilizzare l'apparecchio per la prima volta, leggere le presenti istruzioni originali, seguirle e conservarle per un uso futuro o in caso di rivendita dell'apparecchio.

1 ISTRUZIONI PER LA SICUREZZA

1.1 L'apparecchio da Voi acquistato è un prodotto ad alto contenuto tecnologico realizzato da una delle più esperte ditte europee. Questo apparecchio, in conformità alle descrizioni e alle avvertenze di sicurezza date in queste istruzioni per l'uso, è destinato per essere utilizzato come aspiratore per ceneri. Per ottenere il meglio delle prestazioni, abbiamo compilato queste righe da leggere attentamente ed osservare ad ogni utilizzo. In fase di allacciamento, uso e manutenzione dell'apparecchio adottare tutte le precauzioni possibili per salvaguardare la propria incolumità e quella delle persone nelle immediate vicinanze. Leggere attentamente e rispettare le prescrizioni di sicurezza poiché se trascurate possono mettere a rischio la salute e la sicurezza delle persone o provocare danni economici.

2 SEGNALAZIONI DI INFORMAZIONE

2.1 Rispettare le segnalazioni dettate dalle targhe e dai simboli applicati sull'apparecchio e su queste istruzioni. Sono presenti sull'apparecchio e sul libretto solo i simboli opportuni per l'apparecchio acquistato. Verificare che simboli e targhe applicati sull'apparecchio siano sempre integri e leggibili; in caso contrario, sostituirli applicandoli nella posizione originale (Rivolgersi al Centro Assistenza).

⚠ **Attenzione - Pericolo**

Leggere attentamente queste istruzioni prima dell'uso.

Icona E3 (se il simbolo è presente in fig. 1) - Indica che questo apparecchio è concepito per il solo uso domestico e non deve essere adibito ad uso commerciale o industriale.

0 **Posizione interruttore spento**

I **Posizione interruttore acceso**

Questo prodotto è in classe di isolamento II. Ciò significa che è equipaggiato con un isolamento rinforzato o con un doppio isolamento (solo se il simbolo è presente sull'apparecchio).

Questo prodotto è in classe di isolamento I. Ciò significa che è equipaggiato di un conduttore di protezione di messa a terra (solo se il simbolo è presente sull'apparecchio).

CE Questo prodotto è conforme con le direttive Europee applicabili in materia.

Icona E1 - Riciclo dell'apparecchio. Rendere immediatamente inutilizzabile l'apparecchio a fine vita.

Staccare la spina dall'alimentazione elettrica.

Tagliare il cavo elettrico.

Non smaltire apparecchi elettrici insieme ai rifiuti domestici. Secondo quanto specificato nella direttiva WEEE 2012/19/CE sugli apparecchi elettrici ed elettronici a fine vita, i componenti elettrici devono essere raccolti separatamente e riciclati in maniera ecologica. Per ulteriori informazioni, contattare gli uffici competenti o il rivenditore di zona.

Utilizzare cuffie di protezione.

Utilizzare maschera di protezione.

Utilizzare dispositivi di protezione dell'apparato respiratorio.

Utilizzare guanti protettivi.

Utilizzare scarpe antiinfortunistiche.

Utilizzare abbigliamento di protezione.

3 PRESCRIZIONI DI SICUREZZA/RISCHI RESIDUI

3.1 AVVERTENZE: NON FARE

3.1.1 ATTENZIONE. NON permettere l'uso dell'apparecchio a bambini di età inferiore ad 8 anni e a persone con limitate capacità fisiche, sensoriali o mentali o con poca esperienza e/o conoscenza, a meno che non vengano debitamente sorvegliati e abbiano ricevuto istruzioni su come usare l'apparecchio in sicurezza e indicazioni relative ai pericoli da esso derivanti..

3.1.2 ATTENZIONE. I bambini NON devono usare l'apparecchio come giocattolo. Sorvegliare i bambini per assicurarsi che questo non accada..

3.1.3 La pulitura e la manutenzione utente NON devono essere eseguiti da bambini o da incapaci senza sorveglianza.

3.1.4 Tenere le pellicole di imballaggio fuori dalla portata dei bambini. Rischio di asfissia!

3.1.5 ATTENZIONE. L'apparecchio NON può essere azionato da coloro che non abbiano letto e compreso le istruzioni.

3.1.6 ATTENZIONE. NON utilizzare l'apparecchio con fluidi infiammabili, tossici o aventi caratteristiche non compatibili con il corretto funzionamento dell'apparecchio stesso. È vietato utilizzare l'apparecchio in atmosfera potenzialmente infiammabile od esplosiva.

3.1.7 ATTENZIONE. Determinate sostanze possono formare insieme all'aria di aspirazione vapori e miscele esplosivi. NON aspirare mai le seguenti sostanze:

– Gas esplosivi o infiammabili, liquidi e polveri (polveri reattive).

– Polveri di metallo reattive (ad es. alluminio, magnesio, zinco) insieme a detergenti fortemente alcalini ed acidi.

– Acidi e soluzioni alcaline allo stato puro.

– Soluzioni organiche (ad es. benzina, diluenti per vernici, acetone o gasolio).

Queste sostanze possono inoltre corrodere i materiali dell'apparecchio.

3.1.8 Disattivare l'apparecchio dopo ogni impiego e prima di ogni pulizia/manutenzione.

3.1.9 Pericolo d'incendio. NON aspirare oggetti brucianti o ardenti.

3.1.10 ATTENZIONE. NON utilizzare l'apparecchio all'aperto in caso di pioggia.

3.1.11 ATTENZIONE. NON toccare la spina e/o la presa con le mani bagnate.

3.1.12 ATTENZIONE. NON utilizzare l'apparecchio col cavo elettrico danneggiato. Se il cavo elettrico è danneggiato, deve essere sostituito dal produttore, da un suo Centro Assistenza o da persone ugualmente qualificate, per evitare pericoli per la sicurezza.

3.1.13 ATTENZIONE. Controllare che l'apparecchio sia provvisto della targhetta caratteristiche, se sprovvisto avvertire il rivenditore. Gli apparecchi sprovvisti di targhetta NON devono essere usati, essendo anonimi e potenzialmente pericolosi.



3.1.14 ATTENZIONE. NON spostare l'apparecchio tirando il CAVO ELETTRICO.

3.1.15 ATTENZIONE. È vietato utilizzare accessori non originali e non specifici per il modello. È vietato eseguire modifiche all'apparecchio; l'esecuzione di modifiche fa decadere la Dichiarazione di Conformità ed esonera il costruttore da responsabilità civili e penali.

3.2 AVVERTENZE: DA FARE

3.2.1 ATTENZIONE. Tutte le parti conduttrici di corrente DEVONO ESSERE PROTETTE contro getti o spruzzi d'acqua.

3.2.2 ATTENZIONE. Il collegamento elettrico dovrà essere eseguito da un elettricista qualificato in conformità alla norma IEC 60364-1. Si raccomanda di prevedere un interruttore differenziale che interrompa l'alimentazione elettrica alla presente macchina se la corrente di dispersione verso terra supera i 30 mA per 30 ms, oppure un dispositivo di controllo del circuito di terra.

3.2.3 ATTENZIONE. DURANTE la fase di avviamento, l'apparecchio può generare disturbi in rete.

3.2.4 ATTENZIONE. Utilizzare solo prolunghe elettriche autorizzate e con sezione di conduzione appropriata.

3.2.5 ATTENZIONE. Disinserire sempre l'interruttore quando si lascia l'apparecchio incustodito.

3.2.6 

ATTENZIONE. Il flusso d'aria può causare il rimbalzo di parti, usare tutti quegli indumenti e protezioni (PPE) che consentano la messa in sicurezza e l'incolumità dell'operatore.

3.2.7 ATTENZIONE. Spegnere l'apparecchio e scollegarlo dalla sorgente di alimentazione prima di effettuare operazioni di montaggio, pulizia, regolazione, manutenzione, stoccaggio e trasporto.

3.2.8 ATTENZIONE. La manutenzione e/o la riparazione dei componenti elettrici DEVE essere effettuata da personale qualificato.

3.2.9 ATTENZIONE. CONTROLLARE prima di ogni utilizzo e periodicamente il serraggio delle viti ed il buon stato delle parti componenti l'apparecchio, guardare se ci sono parti rotte od usurate.

3.2.10 ATTENZIONE. Per garantire la sicurezza dell'apparecchio, utilizzare soltanto ricambi originali del fabbricante o approvati dal medesimo.

3.2.11 ATTENZIONE. I cavi di prolunga inadeguati possono risultare pericolosi. Se s'impiega un cavo di prolunga, scegliere un tipo idoneo per l'uso all'aperto e accertarsi che il collegamento resti asciutto e distante dal terreno. Si raccomanda di utilizzare a tale scopo un avvolgicavo, che mantenga la presa ad almeno 60 mm di distanza dal terreno.



4 INFORMAZIONI GENERALI (PAGINA 3)

4.1 Uso del manuale

Il presente manuale è parte integrante dell'apparecchio; conservare per future consultazioni. Leggere attentamente prima dell'installazione/uso. In caso di passaggi di proprietà il cedente ha l'obbligo di consegnare il manuale al nuovo proprietario.

4.2 Consegna

L'apparecchio è consegnato all'interno di un imballo di cartone, parzialmente smontato.

Per la composizione della fornitura vedere fig.1.

4.2.1 Documentazione a corredo

D1 Manuale di uso e manutenzione
D2 Istruzioni per la sicurezza
D3 Dichiarazione di conformità
D4 Regole garanzia

4.3 Smaltimento degli imballi

I materiali costituenti l'imballo non sono inquinanti per l'ambiente, tuttavia devono essere riciclati o smaltiti secondo la normativa vigente nel paese di utilizzo.

5 INFORMAZIONI TECNICHE (PAGINA 3)

5.1 Uso previsto

L'apparecchio, in conformità alle descrizioni e alle avvertenze di sicurezza date in queste istruzioni per l'uso, è destinato ad essere utilizzato come aspiratore per ceneri.

Questo apparecchio è concepito per il solo uso domestico e non deve essere adibito ad uso commerciale o industriale.

L'apparecchio è conforme alla norma IEC 60335-1 e IEC 60335-2-2.

5.2 Operatore

Per identificare l'operatore addetto all'uso dell'apparecchio (professionale o non professionale) **vedere l'icona rappresentata in fig. 1.**

5.3 Parti principali:

A1 Dispositivo d' avviamento
A2 Raccordo di aspirazione
A3 Raccordo di soffiatura
A4 Manico
A5 Gancio portacavo (dove previsto)
A6 Ganci di chiusura
A7 Cavo elettrico con spina
A9 Contenitore
A10 Coperchio con motore
A13 Scuoti filtro manuale (dove previsto)

5.3.1 Accessori (vedere fig. 1 con indicazioni dei modelli - la fornitura prevede quanto illustrato sull'imballo di cartone)

B1 Portafiltro con filtro cartuccia
B3 Tubo flessibile
B5 Tubo rigido

5.4 Dispositivi di sicurezza

- Dispositivo di avviamento **(A1)**
  Il dispositivo di avviamento evita l'uso accidentale dell'apparecchio.

6 INSTALLAZIONE (PAGINA 4)

⚠ Attenzione - pericolo!

Tutte le operazioni d'installazione e montaggio devono essere effettuate con l'apparecchio scollegato dalla rete elettrica.

Per la sequenza di montaggio vedere pag.4.

6.1 Montaggio

Durante il disimballaggio controllare l'eventuale mancanza di accessori o la presenza di danni del contenuto. Nel caso in cui si riscontrino danni dovuti al trasporto, informare immediatamente il proprio rivenditore.

Alzare il coperchio con motore (A10) dell'apparecchio, aprendo i ganci di chiusura (A6) ed estrarre gli accessori forniti, verificando che il filtro (B1) sia montato correttamente.

Vedere fig.2

Per la sequenza di montaggio vedere pag.4.

6.2 Montaggio degli accessori

Infilare il tubo flessibile (B3) nel raccordo di aspirazione (A2) o di soffiatura (A3) a seconda del tipo di operazione desiderata.

Vedere fig.3

Completare poi la sequenza collegando il tubo flessibile (B3) con il tubo rigido (B5).

Vedere fig.4.

6.3 Collegamento elettrico

⚠ Attenzione - pericolo!

Verificare che la rete elettrica corrisponda al voltaggio e alla frequenza (V/Hz) riportata sulla targa di identificazione **Vedere fig.5**

6.3.1 Utilizzo dei cavi di prolunga

Utilizzare cavi e spine con grado di protezione "IPX4".

La sezione dei cavi di prolunga deve essere proporzionata alla sua lunghezza; più è lunga, maggiore deve essere la sezione.

7 INFORMAZIONI D'USO (PAGINA 5)

7.1 Comandi

- Dispositivo di avviamento (A1). Vedere fig.6.

Mettere il dispositivo di avviamento in pos. (ON/I).

Se il dispositivo di avviamento è dotato di spia, questa si deve accendere.

Mettere il dispositivo di avviamento in pos. (OFF/0) per arrestare il funzionamento dell'apparecchio.

Se il dispositivo di avviamento è dotato di spia, questa si deve spegnere.

⚠ Attenzione - pericolo!

L'apparecchio deve funzionare appoggiato su di un piano sicuro e stabile, posizionato come indicato. **Vedere fig.6.**

7.2 Avviamento

7.2.1 Aspirazione. Vedere fig.7.

Lavorare solo con filtro (B1) asciutto!

Prima dell'uso, verificare se il filtro presenta danneggiamenti e sostituirlo se necessario. Per l'aspirazione di cenere fredda collegare accessori corrispondenti. **Vedere fig.7.**

Operare aspirando la cenere tenendo il beccuccio di aspirazione (B5) ad almeno 1 cm di distanza. **Vedere fig. 8.**

⚠ **Attenzione - pericolo!**
Aspirare ceneri fredde. **Vedere fig.8.**

⚠ **Attenzione - pericolo!**
Non aspirare infilando il tubo nella cenere. Non aspirare ceneri calde od ardenti. Non aspirare ceneri umide o bagnate. **Vedere fig.9.**

7.2.2 Scuoti filtro manuale. Vedere fig.7b.
É possibile pulire il filtro grazie al dispositivo scuoti filtro. Azionate più volte il dispositivo scuoti filtro. **Vedere fig. 7b** Se nonostante la ripetuta vibrazione lo sporco non si stacca in modo soddisfacente, togliere il filtro e lavarlo. **Vedere fig. 11**.
In caso di sporco resistente, sostituite il filtro.

7.3 Interrompere il funzionamento (Sosta)
Spegnere l'apparecchio. **Vedere. fig.6.**

7.4 Fine lavoro
Spegnere l'apparecchio. **Vedere. fig.6.**
Staccare la spina.

7.5 Svuotare il contenitore
Per sporco secco e polveri: rimuovere la testa dell'apparecchio e svuotare il contenitore. **Vedere. fig.10.**

8 MANUTENZIONE (PAGINA 6)

⚠ **Attenzione - pericolo!**
Tutte le operazioni d'installazione e montaggio devono essere effettuate con l'apparecchio scollegato dalla rete elettrica.
Vedere pag.6.
Prima di ogni intervento di cura e di manutenzione, spegnere l'apparecchio e staccare la spina. Lavori di riparazione e lavori sugli impianti elettrici possono essere effettuati solo dal Centro Assistenza.

⚠ **Attenzione - pericolo!**
Non usare detergenti abrasivi, detergenti per il vetro o detergenti universali! Non immergere mai il coperchio con motore (A1) in acqua. Pulire l'apparecchio e gli accessori in plastica con un normale detergente per materiale sintetico. Sciacquare all'occorrenza il contenitore e gli accessori con acqua ed asciugarli prima del loro riutilizzo.

8.1 Pulizia filtro cartuccia. Vedere fig.11
Aprire l'aspiratore per ceneri agendo sui ganci (A6). Rovesciare il coperchio dell'apparecchio (A1) e smontare il filtro B1.
Sciacquare con cura sotto acqua corrente e lasciare asciugare. Rimontare da asciutto.

9 RIMESSAGGIO (PAGINA 6)

⚠ **Attenzione - pericolo!**
Tutte le operazioni d'installazione e montaggio devono essere effettuate con l'apparecchio scollegato dalla rete elettrica.
A lavori ultimati, dopo aver pulito l'apparecchio, riporre lo stesso e gli accessori come indicato. **Vedere fig.12.**
Conservare l'apparecchio in luoghi asciutti.

10 INFORMAZIONI SUI GUASTI

Inconvenienti	Probabili cause	Rimedi
L'apparecchio non si accende	Mancanza di tensione	Verificare la presenza di tensione nella rete e controllare che la spina sia inserita correttamente (*)
	Problemi al circuito elettrico-elettronico	Rivolgersi al Centro Assistenza
L'apparecchio non aspira oppure aspira debolmente	Accessori otturati	Verificare e pulire bocchette prolunghe o tubi
	Filtri sporchi o non correttamente posizionati	Pulire i filtri / Posizionare correttamente i filtri
	Contenitore pieno	Svuotare il contenitore
L'apparecchio fischia durante le prima ore di utilizzo	Questo non è un difetto	Il fischio sparirà da solo dopo alcune ore di utilizzo
Durante l'uso dell' apparecchio la cenere aspirata esce dal contenitore	Il contenitore non è chiuso correttamente	Posizionare correttamente il coperchio e i ganci sul contenitore

(*) Se durante il funzionamento il motore si ferma e non riparte contattare il Centro Assistenza.

Dichiarazione di conformità CE

Noi di Annovi Reverberi S.p.A., Bomporto (Mo), Italia, dichiariamo che la(e) seguente(i) macchina(e) Black+Decker:

Denominazione dell'apparecchio: Aspiratore per ceneri

N. modello:	**BXVC20MDE**	**BXVC20TPE**
Potenza assorbita:	**0,9 kW**	**0,9 kW**

è(sono) conforme(i) alle seguenti direttive europee:
2006/95/EC - Direttiva che sarà sostituita dalla 2014/35/UE a partire dal 20 aprile 2016,
2004/108/CE - Direttiva che sarà sostituita dalla 2014/30/UE a partire dal 20 aprile 2016, 2011/65/EU, 2005/32/CE, 2012/19/EU.
ed è(sono) prodotta(e) nel rispetto delle seguenti norme o dei seguenti documenti standardizzati:
EN 60335-1; EN 60335-2-2; EN 55014-1; EN 55014-2; EN 61000-3-2; EN 61000-3-3; EN 62233; EN 50581; Reg.1275/2008.
Nome e indirizzo della persona incaricata di rilasciare il fascicolo tecnico: Stefano Reverberi / AR Managing Director
Via ML King, 3 - 41122 Modena, Italia

Data : 10.02.2016
MODENA (I)
Stefano Reverberi — Managing Director

GARANZIA

La validità della garanzia è regolamentata dalle normative vigenti nel paese in cui il prodotto viene commercializzato (salvo diverse indicazioni del produttore).
Se il prodotto risulta difettoso per qualità del materiale, della costruzione o per mancata conformità durante il periodo di validità della garanzia il fabbricante garantisce la sostituzione delle parti difettose, provvede alla riparazione dei prodotti se ragionevolmente usurati oppure alla loro sostituzione.
La garanzia non copre componenti soggetti a normale usura (filtri, accessori come tubi rigidi, tubo flessibile, ruote, ecc.);
La garanzia non copre difetti causati da o risultati da:

- uso scorretto, uso non ammesso, negligenza,
- noleggio o uso professionale qualora il prodotto sia stato venduto per uso domestico,
- mancata osservazione delle norme di manutenzione previste nell'apposito libretto,
- riparazioni eseguite da personale o centri non autorizzati,
- impiego di ricambi o accessori non originali,
- danni causati dal trasporto, da oggetti o sostanze estranee, sinistro,
- problemi di immagazzinaggio o stoccaggio.

Per attivare la garanzia è necessario esibire la prova d'acquisto.

Dati Tecnici	Unità	BXVC20MDE	BXVC20TPE
Tensione	V/Hz	230 V~ / 50 Hz	230 V~ / 50 Hz
Potenza	kW	0,9	0,9
Capacità vano raccolta	l	18	18
Pressione aspirazione massima	kPa	15	15
Depressione massima	mbar	150	150
Aria aspirata massima	l/s	28	28
N° motori	-	1	1
Ø accessori	mm	40	40
Cavo alimentazione	m	2,5	2,5
Classe Protezione	-		
Isolamento Motore	Classe	F	F
Protezione Motore	-	IPX0	IPX0
Peso netto	kg	3,3	3,3
Peso lordo	kg	3,8	3,8

Con riserva di modifiche tecniche!

Sehr geehrte Kundin, sehr geehrter Kunde, lesen Sie vor der ersten Benutzung Ihres Gerätes diese Bedienungsanleitung, handeln Sie danach und bewahren Sie sie für den späteren Gebrauch oder für Nachbesitzer auf.

1 SICHERHEITSANWEISUNGEN

1.1 Sie haben ein Gerät mit einem hohen technologischen Gehalt erworben, das von einem der erfahrensten europäischen Hersteller entwickelt wurde. Dieses Gerät ist entsprechend der in dieser Bedienungsanleitung gegebenen Beschreibungen und den Sicherheitshinweisen zur Verwendung als Aschesauger bestimmt. Lesen Sie die vorliegende Bedienungsanleitung aufmerksam durch und befolgen Sie bei jedem Gebrauch des Geräts alle in ihr enthaltenen Anweisungen, um alle Leistungsmerkmale des Geräts nutzen zu können. Beim Anschließen, beim Gebrauch und bei der Wartung des Geräts sind alle erforderlichen Vorsichtsmaßnahmen zu treffen, um die eigene Sicherheit und die der in unmittelbarer Nähe befindlichen Personen zu gewährleisten. Lesen Sie die Sicherheitsvorschriften aufmerksam durch und beachten Sie sie genau, da andernfalls die Gefahr von Personen- und Sachschäden besteht.

2 SCHILDER UND SICHERHEITSZEICHEN

2.1 Die Schilder und Sicherheitszeichen beachten, die am Gerät angebracht und in dieser Bedienungsanleitung abgebildet sind.
Es sind nur die Sicherheitszeichen am Gerät angebracht bzw. in der Bedienungsanleitung abgebildet, die für seinen sicheren Gebrauch zweckdienlich sind. Darauf achten, dass die am Gerät angebrachten Schilder und Sicherheitszeichen stets unversehrt und gut lesbar sind. Andernfalls sind sie durch neue Schilder bzw. Zeichen zu ersetzen, die an den ursprünglichen Stellen anzubringen sind (ein Kundendienstzentrum kontaktieren).

⚠ Achtung - Gefahr

Diese Bedienungsanleitung vor Gebrauch aufmerksam durchlesen.

Symbol E3 (falls das Symbol in Abb. 1 abgebildet ist) - Es weist darauf hin, dass dieses Gerät nur für den Gebrauch im Haushalt und nicht im Gewerbe konzipiert ist.

0 AUS-Stellung des Geräteschalters

I EIN-Stellung des Geräteschalters

Dieses Gerät hat die Schutzklasse II. Das heißt, dass es eine verstärkte und doppelte Isolierung hat (nur wenn das entsprechende Zeichen am Gerät angebracht ist).

Dieses Gerät hat die Schutzklasse I. Das heißt, dass es mit einem Schutzleiter versehen ist (nur wenn das entsprechende Zeichen am Gerät angebracht ist).

CE Dieses Gerät entspricht den einschlägigen europäischen Richtlinien.

Symbol E1 - Recycling des Geräts. Das Gerät muss am Ende seines Lebenszyklus unverzüglich unbrauchbar gemacht werden.

Den Netzstecker aus der Steckdose ziehen.

Das Netzkabel durchtrennen.

Elektrogeräte dürfen nicht mit dem Hausmüll entsorgt werden. Nach den Bestimmungen der WEEE-Richtlinie 2002/96/EG über Elektro- und Elektronik-Altgeräte müssen die elektrischen Bauteile getrennt gesammelt und dem umweltgerechten Recycling zugeführt werden. Weitere Informationen erhält man bei den zuständigen Behörden oder beim Gebietshändler.

Gehörschutz benutzen.

Gesichtsschutz benutzen.

Atemschutz benutzen.

Handschutz benutzen.

Fußschutz benutzen.

Schutzkleidung benutzen.

3 SICHERHEITSVORSCHRIFTEN/RESTRISIKEN

3.1 WARNHINWEISE: VERBOTE

3.1.1 ACHTUNG. Kindern unter 8 Jahren und Personen mit eingeschränkten körperlichen, sensorischen oder geistigen Fähigkeiten bzw. mangelnder Erfahrung und Kenntnis dürfen das Gerät NUR UNTER AUFSICHT und erst dann benutzen, nachdem sie in seinen sicheren Gebrauch eingewiesen wurden und die mit seinem Gebrauch verbundenen Gefahren nachweislich verstanden haben.

3.1.2 ACHTUNG. Kindern darf NICHT erlaubt werden, das Gerät als Spielzeug zu verwenden. Kinder sollten beaufsichtigt werden, um sicherzustellen, dass dies nicht geschieht..

3.1.3 Reinigung und Pflege des Geräts dürfen von Kindern und Personen mit eingeschränkten geistigen Fähigkeiten NUR UNTER AUFSICHT ausgeführt werden.

3.1.4 Die Verpackungsfolien dürfen nicht in die Reichweite von Kindern gelangen. Erstickungsgefahr!

3.1.5 ACHTUNG. Das Gerät darf NICHT von Personen verwendet werden, die die Bedienungsanleitung nicht gelesen und verstanden haben.

3.1.6 ACHTUNG. DAS GERÄT NICHT mit entzündbaren, giftigen bzw. mit solchen Flüssigkeiten betreiben, die seinen ordnungsgemäßen Betrieb beeinträchtigen könnten. Es ist verboten, das Gerät in entzündlicher oder explosiver Atmosphäre zu betreiben.

3.1.7 ACHTUNG. Bestimmte Stoffe können zusammen mit der angesaugten Luft explosive Dämpfe und Gemische bilden. NIEMALS die folgenden Stoffe aufsaugen:

– Explosive oder entzündliche Gase, Flüssigkeiten und Stäube (reaktive Stäube).

– Reaktive Metallstäube (z.B. Aluminium, Magnesium oder Zink) in Verbindung mit stark alkalischen oder sauren Reinigungsmitteln.

– Reine Säuren und Laugen.

– Organische Lösungsmittel (z.B. Benzin, Farbverdünner, Aceton oder Heizöl).

Diese Stoffe können überdies die Materialien des Geräts angreifen.

3.1.8 Das Gerät nach jedem Gebrauch und vor der Ausführung von Reinigungs- und Wartungsarbeiten ausschalten.

3.1.9 Brandgefahr. Keine brennenden oder glimmenden Gegenstände aufsaugen.

3.1.10 ACHTUNG. Das Gerät NICHT bei Regen im Freien betreiben.

3.1.11 ACHTUNG. Den Stecker bzw. die Steckdose NIEMALS mit nassen Händen anfassen.



3.1.12 ACHTUNG. Das Gerät NICHT in Betrieb nehmen, wenn sein Netzkabel beschädigt ist. Wenn das Netzkabel beschädigt ist, muss man es vom Hersteller, einem autorisierten Kundendienstzentrum oder einem Fachmann austauschen lassen, damit der sichere Betrieb des Geräts gewährleistet bleibt.

3.1.13 ACHTUNG. Kontrollieren, ob das Typenschild am Gerät angebracht ist. Andernfalls den Händler hiervon unterrichten. Geräte ohne Typenschild dürfen NICHT in Betrieb genommen werden, da sie als nicht vorschriftsmäßig gekennzeichnete Geräte eine potenzielle Gefahrenquelle darstellen.

3.1.14 ACHTUNG. Das Gerät NICHT am NETZKABEL ziehen.

3.1.15 ACHTUNG. Es ist verboten, anderes als das für das jeweilige Modell bestimmte Originalzubehör zu verwenden. Es ist verboten, am Gerät irgendwelche Änderungen vorzunehmen. Unbefugte Änderungen führen zum Erlöschen der Konformitätserklärung und befreien den Hersteller von jeder zivil- und strafrechtlichen Verantwortung.

3.2 WARNHINWEISE: GEBOTE

3.2.1 ACHTUNG. Sämtliche stromführenden Teile SIND gegen Strahl- und Spritzwasser ZU SCHÜTZEN.

3.2.2 ACHTUNG. Der elektrische Anschluss muss von einem Fachmann in Einklang mit der Norm IEC 60364-1 ausgeführt werden. Es sollte ein FI-Schalter installiert werden, der die Stromversorgung unterbricht, wenn der Fehlerstrom gegen Erde 30 mA für die Dauer von 30 ms überschreitet. Alternativ kann ein Gerät zur Schutzleiterüberwachung installiert werden.

3.2.3 ACHTUNG. BEIM ANLAUF kann das Gerät Netzstörungen verursachen.

3.2.4 ACHTUNG. Ausschließlich vorschriftsmäßige Verlängerungskabel mit einem angemessenen Querschnitt verwenden.

3.2.5 ACHTUNG. Stets den Geräteschalter ausschalten, wenn das Gerät unbeaufsichtigt gelassen wird.

3.2.6 

ACHTUNG. Durch den Luftstrom können Teile zurückprallen. Daher muss die Bedienungsperson die zu ihrem Schutz erforderliche Schutzkleidung und Schutzausrüstung (PSA) tragen.

3.2.7 ACHTUNG. Das Gerät vor der Ausführung von Arbeiten zur Montage, Reinigung, Einstellung, Wartung, Lagerung und zum Transport ausschalten und vom Stromnetz trennen.

3.2.8 ACHTUNG. Die Wartung bzw. Reparatur der elektrischen Bauteile DARF NUR DURCH FACHPERSONAL erfolgen.

3.2.9 ACHTUNG. Vor jedem Gebrauch sowie in regelmäßigen Zeitabständen den Festsitz der Schrauben und Muttern kontrollieren und die Komponenten des Geräts auf Bruch bzw. Verschleiß überprüfen.



3.2.10 ACHTUNG. Zur Gewährleistung der Sicherheit des Geräts ausschließlich Originalersatzteile des Herstellers oder vom Hersteller zugelassene Ersatzteile verwenden.

3.2.11 ACHTUNG. Ungeeignete Verlängerungskabel können zur Entstehung von Gefahren führen. Nur für die Verwendung im Freien geeignete Verlängerungskabel verwenden und sicherstellen, dass die Kupplung vom Boden angehoben und gegen Feuchtigkeit geschützt ist. Es wird empfohlen, eine Kabeltrommel zu verwenden, die gewährleistet, dass sich die Steckdose mindestens 60 mm über dem Boden befindet.



DE

4 ALLGEMEINE INFORMATIONEN (SEITE 3)

4.1 Gebrauch der Bedienungsanleitung

Die vorliegende Bedienungsanleitung ist ein wesentlicher Bestandteil des Geräts und muss sorgfältig aufbewahrt werden, damit sie auch später jederzeit zu Rate gezogen werden kann. Die Bedienungsanleitung vor der Installation und dem Gebrauch aufmerksam durchlesen. Der Eigentümer ist verpflichtet, die Bedienungsanleitung im Falle der Veräußerung des Geräts dem neuen Eigentümer zu übergeben.

4.2 Lieferung

Das Gerät wird teilweise zerlegt in einen Karton verpackt geliefert.
Der Lieferumfang ist in Abb. 1 dargestellt.

4.2.1 Beiliegende Dokumentation

- **D1 Bedienungs- und Wartungsanleitung**
- **D2 Sicherheitsanweisungen**
- **D3 Konformitätserklärung**
- **D4 Garantiebedingungen**

4.3 Entsorgung der Verpackung

Die Verpackungsmaterialien sind nicht umweltschädlich, müssen jedoch in jedem Fall in Einklang mit den im Verwendungsland geltenden Bestimmungen entsorgt bzw. recycelt werden.

5 TECHNISCHE INFORMATIONEN (SEITE 3)

5.1 Vorgesehener Gebrauch

Das Gerät ist entsprechend der in dieser Bedienungsanleitung gegebenen Beschreibungen und den Sicherheitshinweisen zur Verwendung als Aschesauger bestimmt.

Das Gerät ist nur für den Gebrauch im Haushalt bestimmt und darf nicht im Gewerbe eingesetzt werden.

Das Gerät entspricht den Normen IEC 60335-1 und IEC 60335-2-2 .

5.2 Bedienungsperson

Die Anforderungen an die Bedienungsperson hängen davon ab, ob das Gerät für den gewerblichen oder den nicht gewerblichen Gebrauch bestimmt ist. **Siehe hierzu das entsprechende Symbol in Abb. 1.**

5.3 Wichtigste Teile:

- **A1 Geräteschalter**
- **A2 Sauganschluss**
- **A3 Blasanschluss**
- **A4 Griff**
- **A5 Kabelhalter (falls vorgesehen)**
- **A6 Clip-Verschlüsse**
- **A7 Netzkabel mit Stecker**
- **A9 Behälter**
- **A10 Gerätekopf**
- **A13 Filterabrüttelung manuell (falls vorgesehen)**

5.3.1 Zubehör (siehe Abb. 1 mit Angabe der Modelle - Der Lieferumfang entspricht den Abbildungen auf dem Verpackungskarton)

- **B1 Filterhalter mit Patronenfilter**
- **B3 Schlauch**
- **B5 Rohr**

5.4 Sicherheitsvorrichtungen

- Geräteschalter **(A1)**

Der Geräteschalter verhindert den unbeabsichtigten Betrieb des Geräts.

6 INSTALLATION (SEITE 4)

⚠ Achtung - Gefahr!

Das Gerät muss zur Ausführung aller Installations- und Montagearbeiten vom Stromnetz getrennt sein.

Für die Reihenfolge der Montagearbeiten siehe S. 4.

6.1 Montage

Beim Auspacken den Inhalt der Verpackung auf fehlendes Zubehör oder Beschädigungen prüfen. Im Falle von Transportschäden unverzüglich den Händler hiervon in Kenntnis setzen.

Die Clip-Verschlüsse (A6) öffnen und den Gerätekopf (A10) anheben, um das Zubehör herausnehmen zu können. Hierbei kontrollieren, ob der Filter (B1) richtig eingesetzt ist.

Siehe Abb. 2

Für die Reihenfolge der Montagearbeiten siehe S. 4.

6.2 Montage des Zubehörs

Den Schlauch (B3) je nach der auszuführenden Arbeit in den Sauganschluss (A2) oder Blasanschluss (A3) einstecken.

Siehe Abb. 3

Schließlich den Schlauch (B3) mit dem Rohr (B5) verbinden.

Siehe Abb: 4

6.3 Elektrischer Anschluss

⚠ Achtung - Gefahr!

Sicherstellen, dass Netzspannung und -frequenz den Angaben auf dem Typenschild (V/Hz) entsprechen. **Siehe Abb. 5.**

6.3.1 Gebrauch von Verlängerungskabeln

Kabel und Netzstecker mit Schutzart IPX4 verwenden.

Der Querschnitt des Verlängerungskabels muss proportional zu seiner Länge sein. Je länger es ist, umso größer muss der Querschnitt sein.

7 INFORMATIONEN ZUM GEBRAUCH (SEITE 5)

7.1 Bedieneinrichtungen

- Geräteschalter (A1). Siehe Abb. 6.

Den Geräteschalter in die Schaltstellung (ON/I) schalten.

Wenn der Geräteschalter über eine Kontrolllampe verfügt, muss diese Kontrolllampe aufleuchten.

Den Geräteschalter in die Schaltstellung (OFF/0) schalten, um das Gerät auszuschalten.

Wenn der Geräteschalter über eine Kontrolllampe verfügt, muss diese Kontrolllampe dann erlöschen.

⚠ Achtung - Gefahr!

Das Gerät muss für den Betrieb wie angegeben auf einem sicheren und festen Untergrund stehen. **Siehe Abb. 6.**

7.2 Einschalten

7.2.1 Saugen Siehe Abb. 7.

Nur mit trockenem Filter (B1) arbeiten!

Den Filter vor Gebrauch auf Beschädigungen prüfen und bei Bedarf austauschen. Zum Ansaugen von kalter Asche das entsprechende Zubehör anschließen. **Siehe Abb. 7.**

Beim Aufsaugen der Asche den Saugstutzen (B5) mit einem Abstand von mindestens 1 cm über die Asche führen. **Siehe Abb. 8**.

⚠ **Achtung - Gefahr!**
Nur kalte Asche aufsaugen. **Siehe Abb. 8.**

⚠ **Achtung - Gefahr!**
Beim Saugen den Saugstutzen nicht in die Asche einführen. Keine heiße oder glühende Asche aufsaugen. Keine feuchte oder nasse Asche aufsaugen. **Siehe Abb. 9.**

7.2.2 Filterabrüttelung manuell Siehe Abb. 7b.
Filterabreinigung dank manueller Filterabrüttelung. Betätigen Sie die Filterabrüttelung mehrere Male. **Siehe Abb. 7b**.
Löst sich trotz der Abrüttelung der Schmutz nicht zufriedenstellend, entnehmen Sie den Filter und waschen ihn **Siehe Abb. 11**.
Tauschen Sie bei hartnäckigen Verschmutzungen die Filter

7.3 Betrieb unterbrechen (Arbeitspause)
Das Gerät ausschalten. **Siehe Abb. 6.**

7.4 Betrieb beenden
Das Gerät ausschalten. **Siehe Abb. 6.**
Den Netzstecker abziehen.

7.5 Den Behälter entleeren.
Bei trockenem Schmutz und Stäuben: Den Gerätekopf abnehmen und den Behälter entleeren. **Siehe Abb. 10.**

8 PFLEGE UND WARTUNG (SEITE 6)

⚠ **Achtung - Gefahr!**
Das Gerät muss zur Ausführung aller Installations- und Montagearbeiten vom Stromnetz getrennt sein.
Siehe S. 6.
Vor allen Pflege– und Wartungsarbeiten das Gerät ausschalten und den Netzstecker abziehen. Reparaturarbeiten und Arbeiten an elektrischen Bauteilen dürfen nur vom Kundendienstzentrum durchgeführt werden.

⚠ **Achtung - Gefahr!**
Keine Scheuermittel, Glas- oder Allzweckreiniger verwenden! Den Gerätekopf (A1) niemals in Wasser eintauchen. Das Gerät und die Zubehörteile aus Kunststoff mit einem handelsüblichen Kunststoffreiniger säubern. Den Behälter und das Zubehör bei Bedarf mit Wasser ausspülen und vor der Wiederverwendung trocknen.

8.1 8.1 Reinigung des Patronenfilters. Siehe Abb. 11
Die Clip-Verschlüsse (A6) lösen, um den Aschesauger zu öffnen. Den Gerätekopf (A1) umdrehen und den Filter B1 herausnehmen.
Die Filter unter fließendem Wasser gründlich spülen und trocknen lassen. Wenn er trocken ist, kann er wieder eingesetzt werden.

9 LAGERUNG (SEITE 6)

⚠ **Achtung - Gefahr!**
Das Gerät muss zur Ausführung aller Installations- und Montagearbeiten vom Stromnetz getrennt sein.
Das Gerät nach beendeter Arbeit reinigen und wie angegeben mit dem Zubehör lagern. **Siehe Abb. 12.**
Das Gerät an einem trockenen Ort lagern.

10 INFORMATIONEN ZU BETRIEBSSTÖRUNGEN

Störungen	Wahrscheinliche Ursachen	Abhilfe
Das Gerät lässt sich nicht einschalten.	Versorgungsspannung fehlt.	Kontrollieren, ob die Netzspannung vorhanden ist und ob der Netzstecker richtig in die Steckdose eingesteckt ist. (*)
	Probleme bei der elektrischen-elektronischen Schaltung.	Ein Kundendienstzentrum kontaktieren.
Gerät saugt nicht oder nur mit geringer Saugleistung.	Zubehör verstopft.	Düsen, Verlängerungen und Rohre kontrollieren und bei Bedarf säubern.
	Filter verschmutzt oder nicht richtig eingesetzt.	Filter reinigen. / Filter richtig einsetzen.
	Behälter voll.	Behälter entleeren.
Gerät macht während der ersten Betriebsstunden ein pfeifendes Geräusch.	Hierbei handelt es sich nicht um eine Störung.	Das pfeifende Geräusch verschwindet nach einigen Betriebsstunden.
Beim Gebrauch des Geräts tritt die Asche aus dem Behälter aus.	Der Behälter ist nicht richtig geschlossen.	Den Gerätekopf richtig positionieren und die Clip-Verschlüsse richtig schließen.

(*) Wenn sich der Motor während des Betriebs ausschaltet und nicht wieder einschaltet, das Kundendienstzentrum kontaktieren.

DE

EG-Konformitätserklärung

Die Firma Annovi Reverberi S.p.A., Bomporto (Mo), Italien, erklärt, dass das/die folgende/n Gerät/e Black+Decker:

Bezeichnung des Geräts: Aschesauger

Modellnr:	**BXVC20MDE**	**BXVC20TPE**
Leistungsaufnahme:	**0,9 kW**	**0,9 kW**

den folgenden europäischen Richtlinien entspricht/entsprechen:
2006/95/EG - Die Richtlinie wird ab dem 20. April 2016 durch die Richtlinie 2014/35/EU ersetzt.,
2004/108/EG - Die Richtlinie wird ab dem 20. April 2016 durch die Richtlinie 2014/30/EU ersetzt., 2011/65/EU, 2005/32/EG, 2012/19/EU.
und gemäß den folgenden Normen oder vereinheitlichten Dokumenten hergestellt wurde/n:
EN 60335-1; EN 60335-2-2; EN 55014-1; EN 55014-2; EN 61000-3-2; EN 61000-3-3; EN 62233; EN 50581; Reg.1275/2008.
Name und Anschrift der für die Zusammenstellung der technischen Unterlagen bevollmächtigten Person: Stefano Reverberi / AR Managing Director
Via ML King, 3 - 41122 Modena, Italien

Datum: 10.02.2016
MODENA (I)
Stefano Reverberi



Managing Director

GARANTIE

Die Gültigkeit der Garantie wird von den Bestimmungen in dem Land geregelt, in dem das Produkt in Verkehr gebracht wird (vorbehaltlich anderer Angaben des Herstellers).
Wenn sich das Produkt innerhalb des Gültigkeitszeitraums der Garantie wegen eines Material- oder Herstellungsfehlers oder nicht gegebener Konformität als mangelhaft erweist, garantiert der Hersteller den Austausch der defekten Teile und veranlasst die Reparatur der Produkte, falls sich ihr Verschleiß in zumutbaren Grenzen hält, bzw. ihren Austausch.
Von der Garantie ausgeschlossen sind alle Teile, die dem normalen Verschleiß unterliegen (Filter, Zubehör wie Rohr, Schlauch, Düsen, Rollen, Räder usw.).
Von der Garantie ausgeschossen sind Defekte aufgrund oder infolge von:

- unsachgemäßem Gebrauch, unzulässigem Gebrauch, mangelnder Sorgfalt;
- Vermietung oder gewerblicher Einsatz, falls das Produkt für den Gebrauch im Haushalt verkauft wurde;
- Missachtung der in der entsprechenden Anleitung enthaltenen Wartungsvorschriften;
- Reparaturen, die von unbefugten Personen oder Werkstätten ausgeführt wurden;
- Verwendung von nicht originalen Ersatz- oder Zubehörteilen;
- Schäden, die durch einen Unfall, den Transport, Fremdkörper oder Fremdstoffe verursacht wurden;
- Problemen bei der Lagerung oder Aufbewahrung.

Um die Garantie in Anspruch nehmen zu können, muss der Kaufbeleg vorgelegt werden.

Technische Daten	Einheit	BXVC20MDE	BXVC20TPE
Spannung	V/Hz	230 V~ / 50 Hz	230 V~ / 50 Hz
Leistung	kW	0,9	0,9
Behältervolumen	l	18	18
Max. Saugdruck	kPa	15	15
Max. Vakuum	mbar	150	150
Max. Luftmenge	l/s	28	28
Anz. Motoren	-	1	1
Ø Zubehör	mm	40	40
Netzkabel	m	2,5	2,5
Schutzklasse	-		
Isolationsklasse Motor	Klasse	F	F
Schutzart Motor	-	IPX0	IPX0
Nettogewicht	kg	3,3	3,3
Bruttogewicht	kg	3,8	3,8

Technische Änderungen vorbehalten!

Αγαπητέ πελάτη,
Πριν χρησιμοποιήσετε τη συσκευή για πρώτη φορά, διαβάστε τις γνήσιες οδηγίες, ακολουθήστε τις και φυλάξτε τις για μελλοντική χρήση ή σε περίπτωση μεταπώλησης της συσκευής.

1 ΟΔΗΓΙΕΣ ΓΙΑ ΤΗΝ ΑΣΦΑΛΕΙΑ

1.1 Η συσκευή που αγοράσατε είναι ένα προϊόν υψηλής τεχνολογίας το οποίο κατασκευάστηκε από μία από τις πιο έμπειρες ευρωπαϊκές εταιρίες. Η συσκευή αυτή, είναι συμβατή με τις περιγραφές και τις προειδοποιήσεις για την ασφάλεια που δίδονται με τις παρούσες οδηγίες χρήσης και προορίζεται ως ηλεκτρική σκούπα αναρρόφησης σκόνης.Για την επίτευξη της καλύτερης απόδοσης, συντάξαμε τα παρακάτω τα οποία πρέπει να διαβάσετε με προσοχή και να τηρήσετε με κάθε χρήση. Κατά τη σύνδεση, χρήση και συντήρηση της συσκευής λάβετε όλες τις δυνατές προφυλάξεις για τη διασφάλιση της ακεραιότητάς σας και όσων βρίσκονται κοντά. Διαβάστε με προσοχή και ακολουθήστε τις προδιαγραφές ασφαλείας καθώς εάν δεν τηρηθούν μπορούν να θέσουν σε κίνδυνο την υγεία και την ασφάλεια των ατόμων ή να προκαλέσουν οικονομικές ζημιές.

2 ΕΝΔΕΙΞΕΙΣ ΠΛΗΡΟΦΟΡΙΩΝ

2.1 Τηρείτε τις ενδείξεις που αναφέρονται στις πινακίδες και στα σύμβολα που υπάρχουν επάνω στη συσκευή και στις παρούσες οδηγίες.
Στη συσκευή και στο βιβλίο υπάρχουν μόνο τα σύμβολα που αφορούν τη συσκευή που αγοράσατε. Να ελέγχετε ότι τα σύμβολα και οι πινακίδες που υπάρχουν στη συσκευή είναι πάντα ακέραια και ευανάγνωστα· σε αντίθετη περίπτωση αντικαταστήστε τα με άλλα τοποθετώντας τα στην ίδια θέση (Απευθυνθείτε στο Κέντρο Υποστήριξης).

⚠ Προσοχή - Κίνδυνος

Διαβάστε προσεκτικά αυτές τις οδηγίες πριν από τη χρήση.

Εικόνα E3 (εάν το σύμβολο υπάρχει στην εικ. 1) - Δείχνει ότι η συσκευή αυτή προορίζεται μόνο για οικιακή χρήση και δεν πρέπει να χρησιμοποιείται για εμπορική ή βιομηχανική χρήση.

0 Θέση διακόπτη σβηστό
I Θέση διακόπτη αναμμένο

Το προϊόν αυτό ανήκει στην κλάση μόνωσης II. Αυτό σημαίνει ότι είναι εξοπλισμένο με ενισχυμένη μόνωση ή με διπλή μόνωση (μόνον εάν το σύμβολο υπάρχει επάνω στη συσκευή).

Το προϊόν αυτό ανήκει στην κλάση μόνωσης I. Αυτό σημαίνει ότι είναι εξοπλισμένο με αγωγό προστασίας γείωσης (μόνον εάν το σύμβολο υπάρχει επάνω στη συσκευή).

CE Το προϊόν αυτό είναι συμβατό με τις σχετικές εφαρμοστέες ευρωπαϊκές οδηγίες.

Εικόνα Ε1 - Ανακύκλωση της συσκευής. Αχρηστεύστε αμέσως τη συσκευή στο τέλος του κύκλου ζωής της.

Βγάλτε το φις από την ηλεκτρική τροφοδοσία.

Κόψτε το ηλεκτρικό καλώδιο.

Μην απορρίπτετε τις ηλεκτρικές συσκευές μαζί με τα οικιακά απόβλητα. Σύμφωνα με τα όσα ορίζονται στην οδηγία ΑΗΕΕ 2012/19/ΕΚ σχετικά με τις ηλεκτρικές και ηλεκτρονικές συσκευές στο τέλος του κύκλου ζωής τους, τα ηλεκτρικά εξαρτήματα πρέπει να συλλέγονται χωριστά και να ανακυκλώνονται με οικολογικό τρόπο. Για περαιτέρω πληροφορίες, επικοινωνήστε με τις αρμόδιες υπηρεσίες ή το κατάστημα πώλησης της περιοχής σας.

EL

Χρησιμοποιείτε ακουστικά προστασίας.

Χρησιμοποιείτε μάσκα προστασίας.

Χρησιμοποιείτε μέσα προστασίας του αναπνευστικού συστήματος.

Χρησιμοποιείτε γάντια προστασίας.

Χρησιμοποιείτε υποδήματα πρόληψης ατυχημάτων.

Χρησιμοποιείτε ρούχα προστασίας.

3 ΠΡΟΔΙΑΓΡΑΦΕΣ ΑΣΦΑΛΕΙΑΣ/ΥΠΟΛΕΙΠΟΜΕΝΟΙ ΚΙΝΔΥΝΟΙ

3.1 ΠΡΟΕΙΔΟΠΟΙΗΣΕΙΣ: ΤΙ ΔΕΝ ΠΡΕΠΕΙ ΝΑ ΚΑΝΕΤΕ

3.1.1 ΠΡΟΣΟΧΗ. ΜΗΝ επιτρέπετε τη χρήση της συσκευής σε παιδιά ηλικίας κάτω των 8 ετών και σε άτομα με περιορισμένες φυσικές, αισθητήριες ή νοητικές ικανότητες ή με μικρή εμπειρία και/ή γνώση, εκτός εάν επιβλέπονται κατάλληλα και έχουν λάβει οδηγίες σχετικά με την ασφαλή χρήση της συσκευής και ενδείξεις που αφορούν τους κινδύνους που προκαλούνται από αυτήν..

3.1.2 ΠΡΟΣΟΧΗ. Τα παιδιά ΔΕΝ πρέπει να χρησιμοποιούν τη συσκευή σαν παιχνίδι. Να επιβλέπετε τα παιδιά για να βεβαιωθείτε ότι δεν θα συμβεί αυτό.

3.1.3 Το καθάρισμα και η συντήρηση από το χρήστη ΔΕΝ πρέπει να εκτελούνται από παιδιά ή από ανίκανα άτομα χωρίς επίβλεψη.

3.1.4 Να κρατάτε τις ταινίες συσκευασίας μακριά από τα παιδιά. Κίνδυνος ασφυξίας!

3.1.5 ΠΡΟΣΟΧΗ. Η συσκευή ΔΕΝ πρέπει να τίθεται σε λειτουργία από όσους δεν έχουν διαβάσει και κατανοήσει τις οδηγίες.

3.1.6 ΠΡΟΣΟΧΗ. ΜΗΝ χρησιμοποιείτε τη συσκευή με εύφλεκτα, τοξικά υγρά ή τα οποία έχουν χαρακτηριστικά μη συμβατά με τη σωστή λειτουργία της ίδιας της συσκευής. Απαγορεύεται η χρήση της συσκευής σε δυνητικά εύφλεκτη ή εκρηκτική ατμόσφαιρα.

3.1.7 ΠΡΟΣΟΧΗ. Ορισμένες ουσίες μπορούν να προκαλέσουν μαζί με τον αέρα αναρρόφησης εκρηκτικούς ατμούς και μίγματα. ΜΗΝ αναρροφάτε ποτέ τις παρακάτω ουσίες:

– Εκρηκτικά ή εύφλεκτα αέρια, υγρά και σκόνες (αντιδραστικές σκόνες).

– Αντιδραστικές σκόνες μετάλλου (π.χ. αλουμίνιο, μαγνήσιο, ψευδάργυρος) μαζί με πολύ αλκαλικά και όξινα απορρυπαντικά.

– Οξέα και αλκαλικά διαλύματα σε αμιγή κατάσταση.

– Οργανικά διαλύματα (π.χ. βενζίνη, διαλυτικά για βερνίκια, ακετόνη ή πετρέλαιο).

Αυτές οι ουσίες μπορούν επίσης να διαβρώσουν τα υλικά της συσκευής.

3.1.8 Απενεργοποιήστε τη συσκευή μετά από κάθε χρήση και πριν από κάθε καθαρισμό/συντήρηση.

3.1.9 Κίνδυνος πυρκαγιάς. ΜΗΝ αναρροφάτε αντικείμενα που καίγονται ή είναι καυτά.

3.1.10 ΠΡΟΣΟΧΗ. ΜΗΝ χρησιμοποιείτε τη συσκευή σε εξωτερικούς χώρους σε περίπτωση βροχής.

3.1.11 ΠΡΟΣΟΧΗ. ΜΗΝ αγγίζετε το φις και/ή την πρίζα με βρεγμένα χέρια.



3.1.12 ΠΡΟΣΟΧΗ. ΜΗΝ χρησιμοποιείτε τη συσκευή με κατεστραμμένο το ηλεκτρικό καλώδιο. Εάν το ηλεκτρικό καλώδιο καταστραφεί, πρέπει να αντικατασταθεί από τον παραγωγό, από ένα Κέντρο Υποστήριξης ή από άτομα που είναι ειδικευμένα προς αποφυγή κινδύνων για την ασφάλεια.

3.1.13 ΠΡΟΣΟΧΗ. Ελέγχετε εάν η συσκευή διαθέτει την πινακίδα με τα χαρακτηριστικά, σε αντίθετη περίπτωση ειδοποιήστε το κατάστημα πώλησης. Οι συσκευές που δεν διαθέτουν πινακίδα ΔΕΝ πρέπει να χρησιμοποιούνται, δεδομένου ότι είναι ανώνυμες και πιθανώς επικίνδυνες.

3.1.14 ΠΡΟΣΟΧΗ. ΜΗΝ μετακινείτε τη συσκευή τραβώντας το ΗΛΕΚΤΡΙΚΟ ΚΑΛΩΔΙΟ.

3.1.15 ΠΡΟΣΟΧΗ. Απαγορεύεται η χρήση μη γνήσιων εξαρτημάτων ή μη ειδικών για το μοντέλο αυτό. Απαγορεύεται να επιφέρετε τροποποιήσεις στη συσκευή· η εκτέλεση τροποποιήσεων ακυρώνει τη Δήλωση Συμμόρφωσης και απαλλάσσει τον κατασκευαστή από αστικές και ποινικές ευθύνες.

EL

3.2 ΠΡΟΕΙΔΟΠΟΙΗΣΕΙΣ: ΤΙ ΠΡΕΠΕΙ ΝΑ ΚΑΝΕΤΕ

3.2.1 ΠΡΟΣΟΧΗ. Όλα τα εξαρτήματα που είναι αγωγοί ηλεκτρικού ρεύματος ΠΡΕΠΕΙ ΝΑ ΠΡΟΣΤΑΤΕΥΟΝΤΑΙ από πίδακες ή πιτσιλιές νερού.

3.2.2 ΠΡΟΣΟΧΗ. Η ηλεκτρική σύνδεση θα πρέπει να εκτελεστεί από έναν εξειδικευμένο ηλεκτρολόγο σύμφωνα με το πρότυπο IEC 60364-1. Συνιστάται να προβλέψετε ένα διαφορικό διακόπτη που διακόπτει την ηλεκτρική τροφοδοσία στην παρούσα συσκευή εάν το ρεύμα διαρροής προς τη γείωση υπερβαίνει τα 30 mA για 30 ms, ή ένα μέσο ελέγχου του κυκλώματος γείωσης.

3.2.3 ΠΡΟΣΟΧΗ. ΚΑΤΑ τη φάση εκκίνησης, η συσκευή μπορεί να προκαλέσει διαταραχές στο δίκτυο.

3.2.4 ΠΡΟΣΟΧΗ. Χρησιμοποιήστε μόνο εξουσιοδοτημένες ηλεκτρικές προεκτάσεις και με κατάλληλη διατομή αγωγιμότητας.

3.2.5 ΠΡΟΣΟΧΗ. Να αποσυνδέετε πάντα τον διακόπτη όταν αφήνετε τη συσκευή αφύλακτη.

3.2.6 

ΠΡΟΣΟΧΗ. Η ροή αέρα μπορεί να προκαλέσει την αναπήδηση εξαρτημάτων, γι' αυτό πρέπει να φοράτε όλα τα ρούχα και τις προστασίες που είναι κατάλληλες (PPE) για την ασφάλεια και την ακεραιότητα του χειριστή.

3.2.7 ΠΡΟΣΟΧΗ. Σβήστε τη συσκευή και αποσυνδέστε την από την πηγή τροφοδοσίας πριν κάνετε εργασίες τοποθέτησης, καθαρισμού, ρύθμισης, συντήρησης, αποθήκευσης και μεταφοράς.

3.2.8 ΠΡΟΣΟΧΗ. Η συντήρηση και/ή επισκευή των ηλεκτρικών τμημάτων ΠΡΕΠΕΙ να εκτελείται από ειδικευμένο προσωπικό.



3.2.9 ΠΡΟΣΟΧΗ. ΕΛΕΓΧΕΤΕ πριν από κάθε χρήση και σε τακτά διαστήματα το σφίξιμο των βιδών και την καλή κατάσταση των τμημάτων της συσκευής, καθώς και αν υπάρχουν τμήματα σπασμένα ή τα οποία παρουσιάζουν φθορές.

3.2.10 ΠΡΟΣΟΧΗ. Για να εξασφαλιστεί η ασφάλεια της συσκευής, χρησιμοποιείτε μόνο γνήσια ανταλλακτικά του κατασκευαστή ή εγκεκριμένα από τον ίδιο.

3.2.11 ΠΡΟΣΟΧΗ. Τα ακατάλληλα καλώδια προέκτασης μπορούν να καταστούν επικίνδυνα. Εάν χρησιμοποιείτε καλώδιο προέκτασης, επιλέξτε έναν κατάλληλο τύπο για τη χρήση σε εξωτερικούς χώρους και βεβαιωθείτε ότι η σύνδεση παραμένει στεγνή και σε απόσταση από το έδαφος. Συνιστάται για το σκοπό αυτό η χρήση μιας περιέλιξης καλωδίου, που να διατηρεί την πρίζα σε απόσταση τουλάχιστον 60 mm από το έδαφος.



4 ΓΕΝΙΚΕΣ ΠΛΗΡΟΦΟΡΙΕΣ (ΣΕΛΙΔΑ 3)

4.1 Χρήση του εγχειριδίου

Το παρόν εγχειρίδιο αποτελεί τμήμα της συσκευής, φυλάξτε το για μελλοντική αναφορά. Διαβάστε προσεκτικά πριν από την εγκατάσταση/χρήση. Σε περίπτωση μεταβίβασης της ιδιοκτησίας αυτός που παραχωρεί τη συσκευή είναι υποχρεωμένος να παραδώσει το εγχειρίδιο στο νέο ιδιοκτήτη.

4.2 Παράδοση

Η συσκευή παραδίδεται στο εσωτερικό μιας συσκευασίας από χαρτόνι, αποσυναρμολογημένη εν μέρει.

Η σύνθεση του εξοπλισμού απεικονίζεται στην εικ. 1.

4.2.1 Συνοδευτικά έντυπα

- **D1 Εγχειρίδιο χρήσης και συντήρησης**
- **D2 Οδηγίες για την ασφάλεια**
- **D3 Δήλωση συμμόρφωσης**
- **D4 Κανόνες εγγύησης**

4.3 Διάθεση συσκευασίας

Τα υλικά από τα οποία αποτελείται η συσκευασία δεν μολύνουν το περιβάλλον, ωστόσο πρέπει να ανακυκλώνονται ή να διατίθενται σύμφωνα με τους ισχύοντες κανονισμούς στη χώρα όπου χρησιμοποιείται.

5 ΤΕΧΝΙΚΕΣ ΠΛΗΡΟΦΟΡΙΕΣ (ΣΕΛΙΔΑ 3)

5.1 Προβλεπόμενη χρήση

Η συσκευή αυτή, είναι συμβατή με τις περιγραφές και τις προειδοποιήσεις για την ασφάλεια που δίδονται με τις παρούσες οδηγίες χρήσης και προορίζεται ως ηλεκτρική σκούπα αναρρόφησης στάχτης.

Η συσκευή αυτή προορίζεται μόνο για οικιακή χρήση και δεν πρέπει να χρησιμοποιείται για εμπορική ή βιομηχανική χρήση.

Η συσκευή είναι συμβατή με το πρότυπο IEC 60335-1 και IEC 60335-2-2 .

5.2 Χειριστής

Για τον προσδιορισμό του αρμόδιου χειριστή για την χρήση της συσκευής (επαγγελματική ή μη επαγγελματική) **δείτε την εικόνα που απεικονίζεται στην εικ. 1.**

5.3 Κύρια μέρη:

- **A1 Διάταξη εκκίνησης**
- **A2 Ρακόρ αναρρόφησης**
- **A3 Ρακόρ φυσήματος**
- **A4 Μάνικα**
- **A5 Άγκιστρο τοποθέτησης καλωδίου (όπου προβλέπεται)**
- **A6 Άγκιστρα κλεισίματος**
- **A7 Ηλεκτρικό καλώδιο με βύσμα**
- **A9 Κάδος**
- **A10 Καπάκι με κινητήρα**
- **A13 Τίναγμα φίλτρου (όπου προβλέπεται)**

5.3.1 Εξαρτήματα (βλέπε εικ. 1 με ενδείξεις των μοντέλων - ο εξοπλισμός προβλέπει αυτά που αναφέρονται στη συσκευασία από χαρτόνι)

- **B1 Φορέας φίλτρου με Φίλτρο φυσίγγιο**
- **B3 Εύκαμπτος σωλήνας**
- **B5 Άκαμπτος σωλήνας**

5.4 Διατάξεις ασφαλείας

- Διάταξη εκκίνησης (**(A1)**

Η διάταξη εκκίνησης αποτρέπει την τυχαία χρήση της συσκευής.

6 ΕΓΚΑΤΑΣΤΑΣΗ (ΣΕΛΙΔΑ 4)

⚠ Προσοχή - κίνδυνος!

Όλες οι εργασίες εγκατάστασης και συναρμολόγησης πρέπει να γίνονται με τη συσκευή αποσυνδεμένη από το ηλεκτρικό δίκτυο.

Για τη σειρά συναρμολόγησης δείτε σελ.4.

6.1 Συναρμολόγηση

Κατά την αφαίρεση από τη συσκευασία ελέγξτε εάν ενδεχομένως λείπουν εξαρτήματα ή εάν υπάρχουν ζημιές στο περιεχόμενο. Σε περίπτωση που διαπιστωθούν ζημιές που οφείλονται στη μεταφορά, πληροφορήστε αμέσως το κατάστημα πώλησης.

Σηκώστε το καπάκι με κινητήρα (A10) της συσκευής, ανοίγοντας τα άγκιστρα κλεισίματος (A6) και βγάλτε τα εξαρτήματα που παρέχονται, ελέγχοντας ότι το φίλτρο (B1) είναι σωστά τοποθετημένο.

Βλέπε εικ.2

Για τη σειρά συναρμολόγησης δείτε σελ.4.

6.2 Συναρμολόγηση των εξαρτημάτων

Εισάγετε τον εύκαμπτο σωλήνα (B3) στο ρακόρ αναρρόφησης (A2) ή φυσήματος (A3) ανάλογα με τον τύπο ενέργειας που επιθυμείτε.

Βλέπε εικ.3

Ολοκληρώστε στη συνέχεια τη σειρά συνδέοντας τον εύκαμπτο σωλήνα (B3) με τον άκαμπτο σωλήνα (B5).

Βλέπε εικ.4.

6.3 Ηλεκτρική σύνδεση

⚠ Προσοχή - κίνδυνος!

Βεβαιωθείτε ότι το ηλεκτρικό δίκτυο αντιστοιχεί στο βολτάζ και τη συχνότητα (V/Hz) που αναφέρεται στην πινακίδα αναγνώρισης

Βλέπε εικ.5

6.3.1 Χρήση καλωδίων προέκτασης

Χρησιμοποιήστε καλώδια και βύσματα με βαθμό προστασίας "IPX4".

Η διατομή των καλωδίων προέκτασης πρέπει να είναι ανάλογη με το μήκος της· όσο μεγαλύτερο είναι το μήκος, τόσο μεγαλύτερη πρέπει να είναι η διατομή.

7 ΠΛΗΡΟΦΟΡΙΕΣ ΓΙΑ ΤΗ ΧΡΗΣΗ (ΣΕΛΙΔΑ 5)

7.1 Χειριστήρια

- Διάταξη εκκίνησης (A1). Βλέπε εικ.6.

Βάλτε τη διάταξη εκκίνησης στη θέση (ON/I).

Εάν η διάταξη εκκίνησης διαθέτει λυχνία, αυτή πρέπει να ανάψει.

Βάλτε τη διάταξη εκκίνησης στη θέση (OFF/0) για να σταματήσετε τη λειτουργία της συσκευής.

Εάν η διάταξη εκκίνησης διαθέτει λυχνία, αυτή πρέπει να σβήσει.

⚠ Προσοχή - κίνδυνος!

Η συσκευή πρέπει να λειτουργεί τοποθετημένη σε μία ασφαλή και σταθερή επίπεδη επιφάνεια, όπως υποδεικνύεται. **Βλέπε εικ.6.**

7.2 Εκκίνηση

7.2.1 Αναρρόφηση Βλέπε εικ.7.

Δουλέψτε μόνο με στεγνό φίλτρο (B1)!

Πριν να το χρησιμοποιήσετε, ελέγξτε εάν το φίλτρο παρουσιάζει φθορές και αντικαταστήστε το, εάν είναι απαραίτητο. Για την αναρρόφηση κρύας στάχτης συνδέστε τα αντίστοιχα εξαρτήματα. **Βλέπε εικ.7.**

Ενεργήστε αναρροφώντας τη σκόνη κρατώντας το ρύγχος αναρρόφησης (B5) τουλάχιστον 1 cm πάνω από τη σκόνη. **Βλέπε εικ.8.**

Προσοχή - κίνδυνος!
Η απορρόφηση κρύων σταχτών. **Βλέπε εικ.8.**

Προσοχή - κίνδυνος!
Μην αναρροφάτε βάζοντας το σωλήνα μέσα στη σκόνη. Μην αναρροφάτε ζεστές ή καυτές στάχτες. Μην αναρροφάτε υγρές ή βρεγμένες στάχτες. **Βλέπε εικ.9.**

7.2.2 Τίναγμα φίλτρου Βλέπε εικ.7b.
Καθαρίστε φίλτρου χάρη στον χειροκίνητο δονητή (τίναγμα) φίλτρου.
Ενεργοποιεί τον αναδευτήρα φίλτρου αρκετές φορές. **Βλέπε εικ.7b.**
Εάν, παρα το τίναγμα του φίλτρου, δεν ξεκολλούν επαρκώς οι ρύποι, αφαιρέστε και πλύνετε το φίλτρο. **Βλέπε εικ.11.**
Αντικαταστήστε το φίλτρο, όταν οι ρύποι είναι ιδιαίτερα δύσκολοι.

7.3 Διακοπή της λειτουργίας (Παύση)
Σβήστε τη συσκευή. **Βλέπε εικ.6.**

7.4 Τέλος εργασίας
Σβήστε τη συσκευή. **Βλέπε εικ.6.**
Βγάλτε το φις.

7.5 Εκκένωση του περιέκτη
Για ξηρή βρωμιά και σκόνες: βγάλτε την κεφαλή της συσκευής και αδειάστε το ντεπόζιτο. **Βλέπε εικ.10.**

8 ΣΥΝΤΗΡΗΣΗ (ΣΕΛΙΔΑ 6)

Προσοχή - κίνδυνος!
Όλες οι εργασίες εγκατάστασης και συναρμολόγησης πρέπει να γίνονται με τη συσκευή αποσυνδεμένη από το ηλεκτρικό δίκτυο.
Βλέπε εικ.6.
Πριν από κάθε επέμβαση φροντίδας και συντήρησης, να σβήνετε τη συσκευή και να βγάζετε το φις. Εργασίες επισκευής και εργασίες στα ηλεκτρικά συστήματα μπορούν να γίνονται μόνο από το Κέντρο Υποστήριξης.

Προσοχή - κίνδυνος!
Μην χρησιμοποιείτε διαβρωτικά απορρυπαντικά, απορρυπαντικά για τζάμια ή απορρυπαντικά γενικής χρήσης! Μην βυθίζετε ποτέ το καπάκι με κινητήρα (A1) στο νερό. Να καθαρίζετε τη συσκευή και τα πλαστικά αξεσουάρ με ένα κανονικό απορρυπαντικό για συνθετικό υλικό. Να ξεβγάζετε, εάν χρειαστεί, τον περιέκτη και τα αξεσουάρ με νερό και να τα στεγνώνετε πριν τα ξαναχρησιμοποιήσετε.

8.1 Καθαρισμός φίλτρου φυσιγγίου. Βλέπε εικ.11
Ανοίξτε την ηλεκτρική σκούπα αναρρόφησης στάχτης χρησιμοποιώντας τα άγκιστρα (A6). Αναποδογυρίστε το καπάκι της συσκευής (A1) και αφαιρέστε το φίλτρο B1.
Ξεβγάλτε με προσοχή κάτω από νερό που τρέχει και αφήστε να στεγνώσει. Τοποθετήστε το και πάλι, αφού στεγνώσει.

9 ΦΥΛΑΞΗ (ΣΕΛΙΔΑ 6)

Προσοχή - κίνδυνος!
Όλες οι εργασίες εγκατάστασης και συναρμολόγησης πρέπει να γίνονται με τη συσκευή αποσυνδεμένη από το ηλεκτρικό δίκτυο.
Αφού τελειώσετε τις εργασίες, καθαρίστε τη συσκευή και φυλάξτε την μαζί με τα εξαρτήματά της όπως υποδεικνύεται. **Βλέπε εικ 12.**
Φυλάξτε τη συσκευή σε στεγνά μέρη.

10 ΠΛΗΡΟΦΟΡΙΕΣ ΣΧΕΤΙΚΑ ΜΕ ΤΙΣ ΒΛΑΒΕΣ

Προβλήματα	Πιθανές αιτίες	Λύσεις
Η συσκευή δεν ανάβει	Απουσία τάσης	Ελέγξτε την παρουσία τάσης στο δίκτυο και ελέγξτε ότι το φις έχει τοποθετηθεί σωστά (*)
	Προβλήματα στο ηλεκτρικό-ηλεκτρονικό κύκλωμα	Απευθυνθείτε στο κέντρο υποστήριξης
Η συσκευή δεν απορροφά ή απορροφά αδύναμα	Φραγμένα εξαρτήματα	Ελέγξτε και καθαρίστε στόμια προεκτάσεων ή σωλήνες
	Φίλτρα βρώμικα ή λάθος τοποθετημένα	Καθαρίστε τα φίλτρα / Τοποθετήστε σωστά τα φίλτρα
	Γεμάτος κάδος	Αδειάστε τον κάδο
Η συσκευή σφυρίζει κατά τις πρώτες ώρες χρήσης της	Αυτό δεν είναι ελάττωμα	Το σφύριγμα θα σταματήσει μετά από μερικές μόνο ώρες χρήσης
Κατά τη χρήση της συσκευής η στάχτη που αναρροφάται βγαίνει από τον κάδο	Ο κάδος δεν έχει κλείσει σωστά	Τοποθετήστε σωστά το καπάκι και τα άγκιστρα στον κάδο

(*) Εάν κατά τη διάρκεια της λειτουργίας ο κινητήρας σταματήσει και δεν ξεκινήσει και πάλι επικοινωνήστε με το Κέντρο Υποστήριξης.

EL

Δήλωση συμμόρφωσης ΕΚ

Εμείς η Annovi Reverberi S.p.A., Bomporto (Μοντενα), Ιταλία, δηλώνουμε ότι η(οι) ακόλουθη(ες) συσκευή(ές) Black+Decker:

Ονομασία της συσκευής: Ηλεκτρική σκούπα αναρρόφησης στάχτης

Αρ. μοντέλου:	**BXVC20MDE**	**BXVC20TPE**
Ισχύς αναρρόφησης:	**0,9 kW**	**0,9 kW**

είναι συμβατή(ές) με τις ακόλουθες ευρωπαϊκές οδηγίες:
2006/95/ΕΚ - Η Οδηγία θα αντικατασταθεί από την 2014/35/ΕΕ από τις 20 Απριλίου 2016,
2004/108/ΕΚ - Η Οδηγία θα αντικατασταθεί από την 2014/30/ΕΕ από τις 20 Απριλίου 2016, 2011/65/ΕΕ, 2005/32/ΕΚ, 2012/19/ΕΕ.
και παράγεται(ονται) σύμφωνα με τα παρακάτω πρότυπα ή τα παρακάτω τυποποιημένα έγγραφα:
EN 60335-1, EN 60335-2-2, EN 55014-1, EN 55014-2, EN 61000-3-2, EN 61000-3-3, EN 62233, EN 50581, Reg.1275/2008.
Όνομα και διεύθυνση του υπεύθυνου για τη χορήγηση του τεχνικού φακέλου: Stefano Reverberi / AR Managing Director
Via ML King, 3 - 41122 Μόντενα, Ιταλία

Ημερομηνία : 10.02.2016
MONTENA (I)
Stefano Reverberi Managing Director

ΕΓΓΥΗΣΗ

Η ισχύς της εγγύησης ρυθμίζεται σύμφωνα με τους κανονισμούς που ισχύουν στη χώρα στην οποία διακινείται η εμπορία του προϊόντος (εκτός εάν οριστεί διαφορετικά από τον παραγωγό).
Εάν το προϊόν είναι ελαττωματικό λόγω της ποιότητας των υλικών, λόγω κατασκευής ή λόγω μη συμμόρφωσης κατά την περίοδο ισχύος της εγγύησης ο κατασκευαστής εγγυάται την αντικατάσταση των ελαττωματικών μερών, προνοεί για την επισκευή των προϊόντων εάν η φθορά είναι λογική ή για την αντικατάστασή τους.
Η εγγύηση δεν καλύπτει εξαρτήματα τα οποία υπόκεινται σε συνήθη φθορά (φίλτρα, εξαρτήματα όπως άκαμπτοι σωλήνες, εύκαμπτος σωλήνας, ρόδες, κλπ.)·
Η εγγύηση δεν καλύπτει ελαττώματα τα οποία προκαλούνται από ή προκύπτουν από:
- ανάρμοστη χρήση, μη επιτρεπτή χρήση, αμέλεια,
- ενοικίαση ή επαγγελματική χρήση εφόσον το προϊόν έχει πωληθεί για οικιακή χρήση,
- μη τήρηση των κανόνων συντήρησης που προβλέπονται στο σχετικό βιβλίο,
- επισκευές που έχουν εκτελεστεί από μη εξουσιοδοτημένο προσωπικό ή κέντρα υποστήριξης,
- χρήση μη γνήσιων ανταλλακτικών ή εξαρτημάτων,
- ζημιές προκαλούμενες από την μεταφορά, από ξένα αντικείμενα ή ουσίες, ατύχημα,
- προβλήματα αποθήκευσης ή αποθεματοποίησης.

Για την ενεργοποίηση της εγγύησης είναι απαραίτητη η επίδειξη της απόδειξης αγοράς.

Τεχνικά Στοιχεία	Μονάδες	BXVC20MDE	BXVC20TPE
Τάση	V/Hz	230 V~ / 50 Hz	230 V~ / 50 Hz
Ισχύς	kW	0,9	0,9
Χωρητικότητα χώρου συλλογής	l	18	18
Μέγιστη Πίεση αναρρόφησης	kPa	15	15
Μέγιστη Υποπίεση	mbar	150	150
Μέγιστη Αναρροφώμενος αέρας	l/s	28	28
Αρ. κινητήρων	-	1	1
Ø εξαρτημάτων	mm	40	40
Καλώδιο τροφοδοσίας	m	2,5	2,5
Κλάση Προστασίας	-		
Μόνωση Κινητήρα	Κλάση	F	F
Προστασία Κινητήρα	-	IPX0	IPX0
Καθαρό βάρος	kg	3,3	3,3
Μικτό βάρος	kg	3,8	3,8

Με την επιφύλαξη τεχνικών τροποποιήσεων!

Estimado cliente:
Antes de utilizar este aparato por primera vez, lea este manual, siga las instrucciones proporcionadas en él y guárdelo en un lugar seguro para poder consultarlo en el futuro o entregarlo al siguiente propietario en caso de vender el aparato.

1 INSTRUCCIONES SOBRE SEGURIDAD

1.1 El aparato que ha adquirido es un producto tecnológicamente muy avanzado, realizado por uno de los fabricantes europeos más expertos del sector. De conformidad con las descripciones y las advertencias de seguridad incluidas en estas instrucciones de uso, este aparato está destinado a usarse como aspirador de cenizas. Hemos redactado este documento para que usted pueda sacarle el máximo rendimiento al producto: léalo atentamente y siga las instrucciones cada vez que lo utilice. Durante la conexión, el uso y el mantenimiento del aparato, tome todas las precauciones posibles para proteger su propia integridad física y la de cualquier otra persona que se encuentre en las inmediaciones. Es fundamental leer atentamente y respetar las normas de seguridad, ya que su inobservancia puede crear riesgos para la salud y seguridad de las personas o provocar daños económicos.

2 SEÑALES DE INFORMACIÓN

2.1 Respetar las disposiciones indicadas en las señales, las placas y los símbolos aplicados al aparato e incluidas en estas instrucciones.
Tanto en el aparato como en este manual de instrucciones aparecen solo los símbolos correspondientes al aparato comprado. Verificar que las placas y los símbolos aplicados al aparato siempre estén íntegros y que sean perfectamente legibles; de no ser así, sustituirlos sin modificar su posición original (ponerse en contacto con el centro de asistencia).

⚠ **Atención: ¡peligro!**

Leer atentamente estas instrucciones antes de usar el equipo.

Icono E3 (si el símbolo está presente en la fig. 1). Indica que este aparato ha sido diseñado únicamente para uso doméstico y no debe emplearse en usos comerciales o industriales.

0 Posición de interruptor apagado
I Posición de interruptor encendido



Este producto lleva aislamiento de Clase II, lo que significa que está equipado con un aislamiento reforzado o doble (solo si el símbolo está presente en el aparato).

Este producto lleva aislamiento de Clase I, lo que significa que está equipado con un conductor de protección de puesta a tierra (solo si el símbolo está presente en el aparato).

CE Este producto cumple con las directivas europeas aplicables en la materia.

Icono E1 - Reciclaje del aparato. Inutilizar el aparato inmediatamente al final de su vida útil.

Desconectar el enchufe de la toma de alimentación eléctrica.

Cortar el cable eléctrico.

No eliminar los aparatos eléctricos junto con los residuos domésticos. De acuerdo con lo especificado en la Directiva «RAEE» 2012/19/CE sobre el final del ciclo de vida de los aparatos eléctricos y electrónicos, los componentes eléctricos deben recogerse de modo separado y reciclarse de forma respetuosa con el medio ambiente. Para mayor información, ponerse en contacto con las oficinas competentes o con el distribuidor de zona.

Llevar auriculares de protección.

Llevar máscara de protección.

Llevar equipos de protección respiratoria.

Llevar guantes de protección.

Llevar calzado de seguridad.

Llevar ropa de protección.



3 NORMAS DE SEGURIDAD / RIESGOS RESIDUALES

3.1 ADVERTENCIAS: OPERACIONES QUE NO DEBEN EFECTUARSE

3.1.1 ATENCIÓN. NO se debe permitir el uso del aparato a niños menores de 8 años ni a personas con capacidades psicofísicas o sensoriales reducidas, o que tengan poca experiencia y/o pocos conocimientos sobre el aparato, a menos que estén debidamente supervisados y se les haya explicado cómo usarlo de forma segura y cuáles son los riesgos que conlleva.

3.1.2 ATENCIÓN. Los niños NO deben usar el aparato como juguete. Supervisarlos para evitar que esto ocurra.

3.1.3 Los niños y las personas discapacitadas NO deben realizar la limpieza y el mantenimiento habitual del aparato si no cuentan con la supervisión adecuada.

3.1.4 Mantener los plásticos de embalaje fuera del alcance de los niños. ¡Riesgo de asfixia!

3.1.5 ATENCIÓN. El aparato NO puede ser accionado por personas que no hayan leído y comprendido las instrucciones.

3.1.6 ATENCIÓN. NO utilizar el aparato con líquidos inflamables, tóxicos o cuyas características sean incompatibles con el correcto funcionamiento de dicho aparato. Está prohibido utilizar el aparato en atmósferas potencialmente inflamables o explosivas.

3.1.7 ATENCIÓN. Ciertas sustancias pueden formar vapores y mezclas explosivas al entrar en contacto con el aire aspirado. NO aspirar nunca las siguientes sustancias:

– gases explosivos o inflamables, líquidos y polvos (polvos reactivos);

– polvos de metal reactivos (p. ej., aluminio, magnesio, zinc) junto a detergentes con un elevado contenido alcalino o ácido;

– ácidos y soluciones alcalinas en estado puro;

– soluciones orgánicas (p. ej., gasolina, diluyentes para pintura, acetona o gasóleo).

Estas sustancias, además, pueden corroer los materiales del aparato.

3.1.8 Desactivar el aparato después de cada uso y antes de cada limpieza/operación de mantenimiento.

3.1.9 Peligro de incendio. NO aspirar objetos incandescentes o ardientes.

3.1.10 ATENCIÓN. NO utilizar el aparato al aire libre en caso de lluvia.

3.1.11 ATENCIÓN. NO tocar el enchufe ni la toma eléctrica con las manos mojadas.

3.1.12 ATENCIÓN. NO utilizar el aparato si el cable eléctrico está dañado. Si el cable eléctrico está dañado, deberá ser sustituido por el fabricante o uno de sus centros de asistencia autorizados, o bien por una persona debidamente cualificada, a fin de evitar riesgos para la seguridad.



3.1.13 ATENCIÓN. Comprobar que el aparato lleve la placa de datos; en caso contrario, informar al distribuidor. Los aparatos desprovistos de placa NO deben utilizarse, ya que se desconocen sus datos y características y, por tanto, son potencialmente peligrosos.

3.1.14 ATENCIÓN. NO desplazar el aparato tirando del CABLE ELÉCTRICO.

3.1.15 ATENCIÓN. Está prohibido utilizar accesorios no originales o no específicos para el modelo. Está prohibido modificar el aparato; la realización de modificaciones invalida la declaración de conformidad y exime al fabricante de responsabilidades civiles y penales.

3.2 ADVERTENCIAS: OPERACIONES QUE DEBEN EFECTUARSE

3.2.1 ATENCIÓN. Todos los componentes conductores de corriente DEBEN ESTAR PROTEGIDOS contra chorros y salpicaduras de agua.

3.2.2 ATENCIÓN. La conexión eléctrica deberá ser realizada por un electricista cualificado de conformidad con lo dispuesto por la norma IEC 60364-1.Se recomienda instalar un interruptor diferencial que interrumpa la alimentación eléctrica de la máquina si la corriente de dispersión a tierra supera los 30 mA durante 30 ms, o bien un dispositivo de control del circuito de tierra.

3.2.3 ATENCIÓN. DURANTE la fase de arranque, el aparato puede crear interferencias en la red.

3.2.4 ATENCIÓN. Utilizar solo cables alargadores autorizados y con un conductor de sección apropiada.

3.2.5 ATENCIÓN. Desconectar siempre el interruptor cuando se va a dejar el aparato sin supervisión.

3.2.6 

ATENCIÓN. El flujo de aire puede provocar el rebote de piezas. Usar todas las prendas y protecciones (EPI) necesarias para garantizar la seguridad y la integridad física del operador.

3.2.7 ATENCIÓN. Apagar el aparato y desconectarlo de la fuente de alimentación antes de realizar operaciones de montaje, limpieza, ajuste, mantenimiento, almacenamiento y transporte.

3.2.8 ATENCIÓN. El mantenimiento y la reparación de componentes eléctricos DEBEN ser efectuados por personal cualificado.

3.2.9 ATENCIÓN. Antes de cada uso y periódicamente, COMPROBAR el apriete de los tornillos y el buen estado de los componentes del aparato. Comprobar si hay piezas rotas o desgastadas.

3.2.10 ATENCIÓN. Para garantizar la seguridad del aparato, utilizar solo recambios originales o aprobados por el fabricante.

3.2.11 ATENCIÓN. Los cables alargadores inadecuados pueden ser fuente de peligro. Si se emplea un cable alargador, elegir un tipo adecuado para el uso al aire libre y asegurarse de que la conexión permanezca seca y alejada del terreno. Para tal fin, se recomienda utilizar un enrollador de cable que mantenga la toma como mínimo a 60 mm del suelo.



4 INFORMACIÓN GENERAL (PÁGINA 3)

4.1 Uso del manual

El presente manual es parte integrante del aparato y debe guardarse para poder consultarlo en el futuro. Leerlo atentamente antes de la instalación y el uso. En caso de cambio de propiedad, el vendedor tiene la obligación de entregar este manual al nuevo propietario.

4.2 Entrega

El aparato se entrega parcialmente desmontado dentro de un embalaje de cartón.

Las piezas que componen el suministro se ilustran en la fig. 1.

4.2.1 Documentación adjunta

D1 Manual de uso y mantenimiento
D2 Instrucciones sobre seguridad
D3 Declaración de conformidad
D4 Normas de garantía

4.3 Eliminación/reciclaje de los embalajes

Los materiales que forman el embalaje no son contaminantes para el medio ambiente; sin embargo, se deben reciclar o eliminar de conformidad con las normas vigentes en el país de uso.

5 INFORMACIÓN TÉCNICA (PÁGINA 3)

5.1 Uso previsto

De conformidad con las descripciones y las advertencias de seguridad incluidas en estas instrucciones de uso, el aparato está destinado a usarse como aspirador de cenizas.

Este aparato ha sido diseñado únicamente para uso doméstico y no debe emplearse en usos comerciales o industriales.

El aparato cumple con lo establecido por las normas IEC 60335-1 e IEC 60335-2-2 .

5.2 Operador

Para identificar al tipo de operador encargado de utilizar el aparato (profesional o no profesional), **consultar el icono que aparece en la fig. 1.**

5.3 Elementos principales

A1 Dispositivo de arranque
A2 Racor de aspiración
A3 Racor de soplado
A4 Asa
A5 Gancho portacables (si está previsto)
A6 Ganchos de cierre
A7 Cable eléctrico con enchufe
A9 Depósito
A10 Cubierta con motor
A13 Dispositivo de limpieza mecánica del filtro manual (si está previsto)

5.3.1 Accesorios (véase la indicación de los modelos en la fig. 1; la entrega incluye los artículos indicados en el cartón de embalaje)

B1 Portafiltro con cartucho filtrante
B3 Tubo flexible
B5 Tubo rígido

5.4 Dispositivos de seguridad

- Dispositivo de arranque (**A1**).

El dispositivo de arranque impide el accionamiento accidental del aparato.

6 INSTALACIÓN (PÁGINA 4)

Atención: ¡peligro!

Todas las operaciones de instalación y montaje se deben realizar con el aparato desconectado de la red eléctrica.

Consultar la secuencia de montaje en la pág. 4.

6.1 Montaje

Durante el desembalaje, comprobar si faltan accesorios y si el contenido está dañado. Si se detectan daños debidos al transporte, informar inmediatamente al distribuidor.

Levantar la cubierta con motor (A10) del aparato: abrir los ganchos de cierre (A6) y extraer los accesorios suministrados. Comprobar que el filtro (B1) esté montado correctamente.

Véase la fig. 2

Consultar la secuencia de montaje en la pág. 4.

6.2 Montaje delos accesorios

Introducir el tubo flexible (B3) en el racor de aspiración (A2) o de soplado (A3), según el tipo de operación que se desea realizar.

Véase la fig. 3

Completar la secuencia conectando el tubo flexible (B3) con el tubo rígido (B5).

Véase la fig. 4

6.3 Conexión eléctrica

Atención: ¡peligro!

Comprobar que la red eléctrica presente el mismo voltaje y frecuencia (V/Hz) que se indica en la placa de identificación. **Véase la fig.5**

6.3.1 Uso de cables alargadores

Utilizar cables y enchufes con grado de protección «IPX4». La sección de los cables alargadores debe ser proporcional a su longitud, es decir, cuanto más largo sea el cable, mayor debe ser la sección.

7 INFORMACIÓN SOBRE EL USO (PÁGINA 5)

7.1 Mandos

- Dispositivo de arranque (A1). Véase la fig. 6

Poner el dispositivo de arranque en la pos. (ON/I).

Si el dispositivo de arranque está dotado de un piloto, éste debe iluminarse.

Poner el dispositivo de arranque en la pos. (OFF/0) para detener el funcionamiento del aparato.

Si el dispositivo de arranque está dotado de un piloto, éste debe apagarse.

Atención: ¡peligro!

El aparato debe funcionar apoyado sobre una superficie segura y estable, colocado como se indica. **Véase la fig. 6**

7.2 Arranque

7.2.1 Aspiración. Véase la fig. 7

¡Trabajar solamente con el filtro (B1) seco!

Antes de utilizarlo, comprobar si está dañado y cambiarlo si es necesario. Para aspirar ceniza fría, conectar los accesorios correspondientes. **Véase la fig. 7**

Aspirar la ceniza manteniendo la boquilla de aspiración (B5) como mínimo a 1 cm de distancia. **Véase la fig. 8**

Atención: ¡peligro!

Aspirar solo ceniza que esté fría. **Véase la fig. 8**

Atención: ¡peligro!

No aspirar introduciendo el tubo en la ceniza. No aspirar ceniza caliente o ardiente. No aspirar ceniza húmeda o mojada. **Véase la fig. 9**

7.2.2 Dispositivo de limpieza mecánica del filtro manual. Véase la fig. 7/b

Limpia el filtro por medio de un dispositivo de limpieza mecánica del filtro.

Accionar varias veces el mando para la limpieza mecánica del filtro. **Véase la fig. 7/b**

En caso de no poder eliminar totalmente la suciedad acumulada en el filtro a través del dispositivo de limpieza mecánica, hay que desmontar el filtro y desprender la suciedad del mismo golpeándolo levemente. **Véase la fig. 11**

Sustituir el filtro por uno nuevo en caso de presentar una fuerte acumulación de suciedad resistente.

7.3 Interrupción del funcionamiento (parada)

Apagar el aparato. **Véase la fig. 6**

7.4 Final del trabajo

Apagar el aparato. **Véase la fig. 6**

Desenchufar el enchufe.

7.5 Vaciado del depósito

En caso de suciedad seca y polvo: retirar el cabezal del aparato y vaciar el depósito. **Véase la fig. 10**

8 MANTENIMIENTO (PÁGINA 6)

Atención: ¡peligro!

Todas las operaciones de instalación y montaje se deben realizar con el aparato desconectado de la red eléctrica.

Véase la pág. 6.

Antes de realizar operaciones de limpieza y mantenimiento, apagar el aparato y desenchufar el enchufe. Las reparaciones y las intervenciones en el sistema eléctrico solo las puede realizar el Centro de Asistencia.

Atención: ¡peligro!

¡No usar detergentes abrasivos, limpiacristales o detergentes universales! No sumergir nunca la cubierta con motor (A1) en agua. Limpiar el aparato y los accesorios de plástico con un detergente normal para materiales sintéticos. Si es necesario, enjuagar el depósito y los accesorios con agua y secarlos antes de volver a usarlos.

8.1 Limpieza del cartucho filtrante. Véase la fig. 11

Abrir el aspirador de cenizas mediante los ganchos (A6). Poner la cubierta del aparato (A1) boca abajo y desmontar el filtro B1.

Enjuagarlos a fondo bajo el agua corriente y dejar que se sequen. Volver a montarlo una vez que esté seco.

9 ALMACENAMIENTO (PÁGINA 6)

Atención: ¡peligro!

Todas las operaciones de instalación y montaje se deben realizar con el aparato desconectado de la red eléctrica.

Una vez terminado el trabajo y tras limpiar el aparato, guardarlo junto con los accesorios como se indica. **Véase la fig. 12**

Guardar el aparato en un lugar seco.

10 INFORMACIÓN SOBRE AVERÍAS

Problemas	Causas probables	Soluciones
El aparato no se enciende	Ausencia de tensión	Verificar que haya tensión de red y comprobar que el enchufe esté correctamente introducido (*)
	Problemas en el circuito eléctrico/electrónico	Ponerse en contacto con el centro de asistencia
El aparato no aspira o bien aspira con poca fuerza	Accesorios obstruidos	Comprobar y limpiar las boquillas, los alargadores y los tubos
	Filtros sucios o en posición incorrecta	Limpiar los filtros / Colocar los filtros correctamente.
	Depósito lleno	Vaciar el depósito
El aparato emite un silbido durante las primeras horas de uso	No se trata de un defecto	El silbido desaparecerá por sí solo al cabo de algunas horas de uso
Mientas se usa el aparato, la ceniza aspirada sale del depósito	El depósito no está cerrado correctamente	Colocar la cubierta y los ganchos correctamente en el depósito

(*) Si, durante el funcionamiento, el motor se para y no vuelve a arrancar, ponerse en contacto con el Centro de Asistencia.

ES

Declaración de conformidad CE

Annovi Reverberi S.p.A., Bomporto (Módena), Italia, declara que la(s) siguiente(s) máquina(s) Black+Decker:

Denominación del aparato: Aspirador de cenizas

N.º de modelo:	**BXVC20MDE**	**BXVC20TPE**
Potencia absorbida:	**0,9 kW**	**0,9 kW**

cumple(n) con lo dispuesto por las siguientes directivas europeas:
2006/95/CE - Directiva que será sustituida por la 2014/35/UE a partir del 20 de abril de 2016,
2004/108/CE - Directiva que será sustituida por la 2014/30/UE a partir del 20 de abril de 2016, 2011/65/UE, 2005/32/CE, 2012/19/UE.
y ha(n) sido fabricada(s) en cumplimiento de las siguientes normas o los siguientes documentos normalizados:
EN 60335-1; EN 60335-2-2; EN 55014-1; EN 55014-2; EN 61000-3-2; EN 61000-3-3; EN 62233; EN 50581; Reg.1275/2008.
Nombre y dirección de la persona encargada de expedir el expediente técnico: Stefano Reverberi / AR Managing Director
Via ML King, 3 - 41122 Módena, Italia

Fecha: 10.02.2016
MÓDENA (I)
Stefano Reverberi Managing Director

GARANTÍA

La validez de la garantía está sujeta a las normas vigentes en el país en el que se comercializa el producto (salvo si el fabricante indica otra cosa).
Si el producto presenta defectos de calidad del material, de la fabricación o falta de conformidad durante el período de validez de la garantía, el fabricante garantiza la sustitución de los componentes defectuosos y se encarga de reparar los productos si presentan un desgaste razonable, o bien los sustituye.
La garantía no cubre los componentes sujetos a desgaste normal (filtros, accesorios tales como los tubos rígidos, el tubo flexible, las ruedas, etc.).
La garantía no cubre los defectos causados por o que deriven de:

- uso incorrecto, uso no permitido, negligencia;
- alquiler o uso profesional si el producto se ha vendido para uso doméstico;
- inobservancia de las normas de mantenimiento incluidas en el manual correspondiente;
- reparaciones realizadas por personal o centros no autorizados;
- uso de recambios o accesorios no originales;
- daños causados durante el transporte, por sustancias u objetos extraños, accidente;
- problemas de almacenamiento o conservación.

Para activar la garantía, es necesario mostrar el comprobante de compra.

Datos técnicos	Unidad	BXVC20MDE	BXVC20TPE
Tensión	V/Hz	230 V~ / 50 Hz	230 V~ / 50 Hz
Potencia	kW	0,9	0,9
Capacidad del depósito de recolección	l	18	18
Presión de aspiración máxima	kPa	15	15
Depresión máxima	mbar	150	150
Aire aspirado máximo	l/s	28	28
N.° de motores	-	1	1
Ø de accesorios	mm	40	40
Cable de alimentación	m	2,5	2,5
Clase de protección	-		
Aislamiento del motor	Clase	F	F
Protección del motor	-	IPX0	IPX0
Peso neto	kg	3,3	3,3
Peso bruto	kg	3,8	3,8

¡Reservada la posibilidad de hacer modificaciones técnicas!

Hyvä asiakas,
lue nämä ohjeet ennen laitteen ensimmäistä käyttöä, noudata niitä ja säilytä ne tulevaa tarvetta varten tai luovuttaaksesi ne uudelle omistajalle, jos myyt laitteen.

1 TURVAOHJEET

1.1 Hankkimasi laite on huipputeknologinen tuote, jonka on valmistanut yksi Euroopan asiantuntevimmista yrityksistä. Tämä laite on tarkoitettu käytettäväksi monitoimi-imurina käyttöohjeissa annettujen selostusten ja turvallisuusvaroitusten tuhkaimuri. Olemme laatineet nämä ohjeet, jotta kykenet hyödyntämään laitteen suorituskykyä täydellisesti. Lue ne huolellisesti ja noudata niitä jokaisella käyttökerralla. Käytä kaikkia mahdollisia varotoimia laitteen liitännän, käytön ja huollon aikana oman ja lähellä olevien henkilöiden turvallisuuden takaamiseksi. Lue turvallisuusmääräykset huolellisesti ja noudata niitä. Noudattamatta jättämisen seurauksena saattaa olla terveys- ja turvallisuusriskejä ja taloudellisia menetyksiä.

2 TIEDOTUKSET

2.1 Noudata laitteessa ja näissä ohjeissa olevien tarrojen ja symbolien ohjeita. Laitteessa ja oppaassa on ainoastaan symbolit, jotka koskevat hankittua laitetta. Tarkista, että laitteeseen kiinnitetyt symbolit ja tarrat ovat aina ehjiä ja lukukelpoisia. Vaihda ne muussa tapauksessa uusiin ja kiinnitä alkuperäiseen kohtaan (ota yhteyttä huoltopalveluun).

⚠ **Huomio - vaara!**

Lue ohjeet huolellisesti ennen käyttöä.

Symboli E3 (jos symboli on kuvassa 1) - Osoittaa, että laite on tarkoitettu ainoastaan kotitalouskäyttöön eikä sovellu kaupalliseen tai teolliseen käyttöön.

0 Katkaisimen sammutusasento
I Katkaisimen käynnistysasento

Tämän laitteen eristysluokka on II. Se tarkoittaa, että laite on varustettu vahvistetulla tai kaksoiseristyksellä (ainoastaan jos symboli on laitteessa).

Tämän laitteen eristysluokka on I. Se tarkoittaa, että laite on varustettu maadoitusjohtimella (ainoastaan jos symboli on laitteessa).

CE Tämä laite on soveltuvien eurooppalaisten direktiivien mukainen.

Symboli E1 - Laitteen kierrätys. Kun laitteen käyttöikä päättyy, tee siitä välittömästi käyttökelvoton.

Irrota pistotulppa pistorasiasta.

Katkaise sähköjohto.

Älä hävitä sähkölaitteita kotitalousjätteiden seassa. Sähkö- ja elektroniikkalaiteromua koskevan SER-direktiivin 2012/19/EU mukaisesti sähkökomponentit tulee erilliskerätä ja kierrättää ekologisesti. Pyydä lisätietoja asianmukaisesta virastosta tai alueen jälleenmyyjältä.


Käytä kuulosuojaimia.


Käytä kasvonsuojainta.


Käytä hengityssuojaimia.


Käytä suojakäsineitä.


Käytä turvajalkineita.


Käytä suojavaatetusta.



3 TURVALLISUUSMÄÄRÄYKSET/MUUT VAARAT

3.1 VAROITUKSIA: KIELLETYT TOIMENPITEET

3.1.1 HUOMIO. ÄLÄ anna alle 8-vuotiaiden lasten tai toimintarajoitteisten tai kokemattomien henkilöiden käyttää laitetta, ellei heitä valvota tai heille ole annettu riittäviä ohjeita laitteen turvalliseen käyttöön sekä tietoja käytöstä aiheutuvista riskeistä.

3.1.2 HUOMIO. Lapset EIVÄT saa leikkiä laitteella. Valvo lapsia estääksesi sen.

3.1.3 Lapset tai toimintarajoitteiset henkilöt EIVÄT saa suorittaa käyttäjälle kuuluvaa puhdistusta tai huoltoa ilman valvontaa.

3.1.4 Pidä pakkausmuovit lasten ulottumattomissa. Tukehtumisvaara!

3.1.5 HUOMIO. Laitteen käyttö on KIELLETTYÄ henkilöiltä, jotka eivät ole lukeneet sen ohjeita huolellisesti.

3.1.6 HUOMIO. ÄLÄ käytä laitteessa syttyviä, myrkyllisiä tai ominaisuuksiltaan laitteen toiminnalle yhteensopimattomia nesteitä. Älä käytä laitetta potentiaalisesti syttyvässä tai räjähdysvaarallisessa tilassa.

3.1.7 HUOMIO. Määrätyt aineet saattavat muodostaa imuilman kanssa reagoidessaan räjähtäviä höyryjä ja yhdisteitä. ÄLÄ koskaan imuroi seuraavia aineita:
– räjähtävät tai syttyvät kaasut, nesteet ja jauheet (reaktiiviset jauheet)
– reaktiiviset metallijauheet (esim. alumiini, magnesium, sinkki) yhdessä erittäin emäksisten tai happamien pesuaineiden kanssa
– puhtaat hapot ja emäksiset liuokset
– orgaaniset liuokset (esim. bensiini, maalin ohenteet, asetoni tai dieselöljy).
Nämä aineet voivat lisäksi syövyttää laitteen materiaaleja.

3.1.8 Kytke laite pois jokaisen käytön jälkeen ja ennen puhdistuksia/huoltoja.

3.1.9 Palovaara. ÄLÄ imuroi palavia tai hehkuvia materiaaleja.

3.1.10 HUOMIO. ÄLÄ käytä laitetta ulkona sateella.

3.1.11 HUOMIO. ÄLÄ koske pistotulppaa ja/tai pistorasiaa märillä käsillä.

3.1.12 HUOMIO. ÄLÄ käytä laitetta, jos sen sähköjohto on vaurioitunut. Jos sähköjohto vaurioituu, sen saa vaihtaa ainoastaan valmistaja, huoltopalvelu tai ammattihenkilö, jotta vaaratilanteet vältetään.

3.1.13 HUOMIO. Tarkista, että laitteessa on konekilpi. Ilmoita jälleenmyyjälle, jos se puuttuu. Ellei laitteessa ole konekilpeä, sitä EI saa käyttää. Sen ominaisuuksia ei tunneta ja se saattaa olla vaarallinen.

3.1.14 HUOMIO. ÄLÄ siirrä laitetta SÄHKÖJOHDOSTA vetämällä.



3.1.15 HUOMIO. Älä käytä ei-alkuperäisiä tai eri mallille tarkoitettuja varusteita. Älä muuta laitetta; muutokset mitätöivät vaatimustenmukaisuusvakuutuksen ja vapauttavat valmistajan siviili- ja rikosoikeudellisesta vastuusta.

3.2 VAROITUKSIA: SUORITETTAVAT TOIMENPITEET

3.2.1 HUOMIO. Kaikki sähköä johtavat osat TULEE SUOJATA vesisuihkuilta ja -roiskeilta.

3.2.2 HUOMIO. Ammattitaitoisen sähköasentajan tulee suorittaa sähköliitäntä standardin IEC 60364-1 mukaan. Asenna vikavirtakytkin, joka katkaisee koneen sähkön maavuotovirran ollessa yli 30 mA 30 ms ajan, tai maadoituspiirin valvontalaite.

3.2.3 HUOMIO. KÄYNNISTYSVAIHEESSA laite saattaa aiheuttaa verkkohäiriöitä.

3.2.4 HUOMIO. Käytä ainoastaan valtuutettuja jatkojohtoja, joiden poikkipinta-ala on asianmukainen.

3.2.5 HUOMIO. Kytke katkaisin aina pois jättäessäsi laitteen ilman valvontaa.

3.2.6 

HUOMIO. Ilmavirta saattaa aiheuttaa osien kimpoamisen. Käytä asianmukaisia suojavaatteita ja henkilönsuojaimia (PPE).

3.2.7 HUOMIO. Sammuta laite ja katkaise sen sähkö ennen asennusta, puhdistusta, säätöä, huoltoa, varastointia ja kuljetusta.

3.2.8 HUOMIO. AINOASTAAN ammattihenkilö saa huoltaa ja/tai korjata sähköisiä osia.

3.2.9 HUOMIO. TARKISTA ruuvien kireys ja laitteen osien käyttökunto ennen jokaista käyttöä ja määräajoin. Varmista, ettei laitteessa ole rikkoutuneita tai kuluneita osia.

3.2.10 HUOMIO. Käytä ainoastaan valmistajan toimittamia tai hyväksymiä alkuperäisiä varaosia, jotta laitteen käyttö on turvallista.

3.2.11 HUOMIO. Sopimattomat jatkojohdot saattavat olla vaarallisia. Jos käytät jatkojohtoa, valitse ulkokäyttöön sopiva tyyppi ja varmista, että liitäntä pysyy kuivana ja etäällä maasta. Käytä johtokelaa, joka pitää pistorasian vähintään 60 mm:n korkeudella maasta.



4 YLEISET OHJEET (SIVU 3)

4.1 Käyttöoppaan käyttö

Tämä opas kuuluu tärkeänä osana laitteen varusteisiin. Säilytä se huolellisesti tulevaa käyttöä varten. Lue se huolellisesti ennen asennusta ja käyttöä. Luovuta opas uudelle omistajalle, jos myyt laitteen.

4.2 Toimitus

Laite toimitetaan osittain purettuna pahvilaatikossa.
Pakkauksen sisältö on esitelty kuvassa 1.

4.2.1 Ohessa toimitetut asiakirjat
- **D1 Käyttö- ja huolto-opas**
- **D2 Turvaohjeet**
- **D3 Vaatimustenmukaisuusvakuutus**
- **D4 Takuusäännöt**

4.3 Pakkausten hävitys

Pakkauksen materiaalit ovat ympäristöystävällisiä. Kierrätä tai hävitä ne käyttömaassa voimassa olevien määräysten mukaan.

5 TEKNISET TIEDOT (SIVU 3)

5.1 Käyttötarkoitus

Laite on tarkoitettu käytettäväksi tuhkaimurina käyttöohjeissa annettujen selostusten ja turvallisuusvaroitusten mukaisesti.
Tämä laite on tarkoitettu ainoastaan kotitalouskäyttöön eikä se sovellu kaupalliseen tai teolliseen käyttöön.
Laite on standardien IEC 60335-1 ja IEC 60335-2-2 mukainen.

5.2 Käyttäjä

Laitteen käyttäjä (ammattimainen tai ei-ammattimainen) on osoitettu **kuvan 1 symbolilla.**

5.3 Pääosat:

- **A1 Käynnistyskatkaisin**
- **A2 Imuliitäntä**
- **A3 Puhallusliitäntä**
- **A4 Kahva**
- **A5 Sähköjohdon säilytyskoukku (mallista riippuen)**
- **A6 Sulkimet**
- **A7 Sähköjohto ja pistotulppa**
- **A9 Säiliö**
- **A10 Kansi ja moottori**
- **A13 Suodattimen ravistuslaite käsikäyttöinen (mallista riippuen)**

5.3.1 Varusteet (katso mallien viitteet sisältävää kuvaa 1 - toimituksen sisältö vastaa pahvilaatikon selostusta)

- **B1 Suodattimenpidin ja Patruunasuodatin**
- **B3 Letku**
- **B5 Putki**

5.4 Suojalaitteet

- Käynnistyskatkaisin **(A1)**
  Käynnistyskatkaisin estää laitteen tahattoman käytön.

6 ASENNUS (SIVU 4)

Huomio - vaara!

Kaikki asennus- ja kokoonpanotoimenpiteet tulee suorittaa laitteen virta katkaistuna.
Katso kokoonpanojärjestys sivulta 4.

6.1 Kokoonpano

Kun purat laitteen pakkauksesta, tarkista ettei varusteita puutu ja ettei pakkauksen sisältö ole vaurioitunut. Jos havaitset kuljetusvaurioita, ilmoita niistä välittömästi jälleenmyyjälle.
Nosta laitteen moottorilla varustettu kansi (A10) avaamalla sulkimet (A6) ja ota toimitetut varusteet ulos. Tarkista, että suodatin (B1) on asennettu oikein.
Katso kuva 2.
Katso kokoonpanojärjestys sivulta 4.

6.2 Varusteiden asennus

Aseta letku (B3) imu- (A2) tai puhallusliitäntään (A3) käyttötavasta riippuen.
Katso kuva 3.
Liitä lopuksi letku (B3) putkeen (B5).
Katso kuva 4.

6.3 Sähkökytkentä

Huomio - vaara!

Tarkista, että verkkojännite ja -taajuus vastaavat konekilvessä annettuja arvoja (V/Hz). **Katso kuva 5.**

6.3.1 Jatkojohtojen käyttö

Käytä IPX4-suoja-asteen jatkojohtoja ja pistotulppia.
Jatkojohdon johtimien poikkipinta-alan tulee olla verrannollinen sen pituuteen; mitä pidempi jatkojohto, sitä suurempi poikkipinta-ala.

7 KÄYTTÖ (SIVU 5)

7.1 Ohjauslaitteet

- Käynnistyskatkaisin (A1). Katso kuva 6.
Aseta käynnistyskatkaisin asentoon (ON/I).
Jos käynnistyskatkaisimessa on merkkivalo, sen tulee syttyä.
Aseta käynnistyskatkaisin asentoon (OFF/0) pysäyttääksesi laitteen.
Jos käynnistyskatkaisimessa on merkkivalo, sen tulee sammua.

Huomio - vaara!

Laitteen on käytön aikana oltava tasaisella ja tukevalla tasolla ohjeiden mukaisessa asennossa. **Katso kuva 6.**

7.2 Käynnistys

7.2.1 Imurointi Katso kuva 7.

Työskentele ainoastaan suodatin (B1) kuivana!
Varmista ennen suodattimen käyttöä, ettei se ole vaurioitunut. Vaihda se tarvittaessa. Liitä asianmukaiset varusteet imuroidessasi kylmää tuhkaa. **Katso kuva 7.**
Pidä imusuutin (B5) vähintään 1 cm imuroitavan tuhkan yläpuolella. **Katso kuva 8.**

Huomio - vaara!

Imuroi tuhka jäähtyneenä. **Katso kuva 8.**

Huomio - vaara!

Älä aseta putkea tuhkaan imuroidessasi. Älä imuroi kuumaa tai hehkuvaa tuhkaa. Älä imuroi kosteaa tai märkää tuhkaa. **Katso kuva 9.**

7.2.2 Suodattimen ravistuslaite käsikäyttöinen. Katso kuva 7b.

Suodattimen puhdistus käsikäyttöisen suodattimen ravistuslaitteen ansiosta.

Käytä suodattimen ravistuslaitetta monta kertaa. **Katso kuva 7b.**

Jos lika ei ravistamisesta huolimatta irtoa kunnolla, poista suodattimen ja pestä häntä. **Katso kuva 11.**

Kun lika on pinttynyttä, vaihda suodattimen.

7.3 Toiminnan keskeytys (tauko)

Sammuta laite. **Katso kuva 6.**

7.4 Työn loputtua

Sammuta laite. **Katso kuva 6.**

Irrota pistotulppa.

7.5 Tyhjennä säiliö.

Kuiva lika ja pöly: irrota laitteen kansi ja tyhjennä säiliö.

Katso kuva 10.

FI

8 HUOLTO (SIVU 6)

⚠ **Huomio - vaara!**

Kaikki asennus- ja kokoonpanotoimenpiteet tulee suorittaa laitteen virta katkaistuna.

Katso sivu 6.

Sammuta laite ja irrota pistotulppa pistorasiasta ennen puhdistus- ja huoltotöitä. Ainoastaan valtuutettu huoltopalvelu saa tehdä korjauksia ja huoltaa sähköjärjestelmiä.

⚠ **Huomio - vaara!**

Älä käytä hankaavia tai lasille tai yleiskäyttöön tarkoitettuja puhdistusaineita! Älä koskaan upota moottorilla varustettua kantta (A1) veteen. Puhdista laite ja muovivarusteet tavallisella, synteettiselle materiaalille tarkoitetulla puhdistusaineella. Huuhtele säiliö ja varusteet tarvittaessa vedellä ja kuivaa ennen seuraavaa käyttöä.

8.1 Patruunasuodattimen puhdistus. Katso kuva 11.

Avaa tuhkaimuri sulkimista (A6). Käännä laitteen kansi (A1) ympäri ja irrota suodatin B1.

Huuhtele huolellisesti juoksevan veden alla ja anna kuivua. Asenna takaisin kuivuneena.

9 SÄILYTYS (SIVU 6)

⚠ **Huomio - vaara!**

Kaikki asennus- ja kokoonpanotoimenpiteet tulee suorittaa laitteen virta katkaistuna.

Kun työt on tehty ja laite puhdistettu, säilytä se ja varusteet kuten kuvassa. **Katso kuva 12.**

Säilytä laite kuivassa paikassa.

10 VIANETSINTÄ

Vika	Mahdollinen syy	Korjaus
Laite ei käynnisty.	Sähkövirta puuttuu.	Tarkista, että pistotulppa on kunnolla pistorasiassa ja että siihen tulee virtaa (*).
	Sähkö- ja elektronisen piirin häiriöt	Ota yhteyttä huoltopalveluun.
Laite ei ime tai imee heikosti.	Varusteet tukossa	Tarkista ja puhdista jatkosuuttimet tai putket.
	Likaiset tai virheellisesti asennetut suodattimet	Puhdista suodattimet / Asenna suodattimet oikein.
	Säiliö täynnä	Tyhjennä säiliö.
Laite pitää sihisevää ääntä ensimmäisten käyttötuntien aikana.	Tämä ei ole vika.	Sihisevä ääni lakkaa itsestään vain muutaman käyttötunnin jälkeen.
Imuroitua tuhkaa poistuu säiliöstä laitteen käytön aikana.	Säiliötä ei ole suljettu oikein.	Kiinnitä kansi ja sulkimet asianmukaisesti säiliöön.

(*) Jos moottori sammuu toiminnan aikana eikä käynnisty uudelleen, ota yhteyttä huoltopalveluun.

CE-vaatimustenmukaisuusvakuutus

FI

Me Annovi Reverberi S.p.A. -yrityksestä, Bomporto (Mo), Italia, vakuutamme että seuraava(t) Black+Decker-kone(et):

Laitteen nimike: Tuhkaimuri

Mallinro:	**BXVC20MDE**	**BXVC20TPE**
Tehonkulutus:	**0,9 kW**	**0,9 kW**

on(ovat) seuraavien direktiivien mukainen(mukaisia):
2006/95/EY - Direktiivi, jonka korvaa direktiivi 2014/35/EU 20. huhtikuuta 2016 alkaen,
2004/108/EY - Direktiivi, jonka korvaa direktiivi 2014/30/EU 20. huhtikuuta 2016 alkaen, 2011/65/EU, 2005/32/EY, 2012/19/EU.
ja valmistettu seuraavien standardien tai standardoitujen asiakirjojen mukaan:
EN 60335-1, EN 60335-2-2, EN 55014-1, EN 55014-2, EN 61000-3-2, EN 61000-3-3, EN 62233 ja EN 50581, Reg.1275/2008.
Sen henkilön nimi ja osoite, joka on valtuutettu kokoamaan teknisen eritelmän: Stefano Reverberi / AR Toimitusjohtaja
Via M.L. King 3 - 41122 Modena, Italia

Pvm: 10.02.2016
MODENA (I)
Stefano Reverberi Toimitusjohtaja

TAKUU

Takuun voimassaoloaika määrätään tuotteen myyntimaassa voimassa olevissa määräyksissä (ellei valmistaja toisin ilmoita).
Valmistajan takuu kattaa materiaali- ja valmistusviat ja vaatimuksista poikkeavuuden takuun voimassaoloaikana. Siihen sisältyy viallisten osien vaihto ja kohtuullisesti kuluneiden tuotteiden korjaus tai vaihto.
Takuu ei kata normaalisti kuluvia osia (suodattimet, varusteet kuten putket, letku, pyörät jne.).
Takuu ei kata vikoja, jotka johtuvat seuraavista syistä:
- virheellinen tai kielletty käyttö, laiminlyönti
- vuokraus tai ammattikäyttö, jos tuote on tarkoitettu kotitalouskäyttöön
- oppaassa annettujen huoltomääräysten noudattamatta jättäminen
- valtuuttamattomien henkilöiden tai huoltopalvelujen suorittamat korjaukset
- ei-alkuperäisten varaosien tai varusteiden käyttö
- kuljetuksen tai ylimääräisten esineiden/aineiden aiheuttamat vauriot, onnettomuus
- varastointiin liittyvät ongelmat.

Takuun voimaan saattamiseksi tulee esittää ostotodistus.

Tekniset tiedot	Mittayksikkö	BXVC20MDE	BXVC20TPE
Jännite	V/Hz	230 V~ / 50 Hz	230 V~ / 50 Hz
Teho	kW	0,9	0,9
Keräyssäiliön tilavuus	l	18	18
Maksimiimupaine	kPa	15	15
Maksimialipaine	mbar	150	150
Maksimiimetty ilma	l/s	28	28
Moottorien määrä	-	1	1
varusteiden Ø	mm	40	40
Sähköjohto	m	2,5	2,5
Suoja-aste	-		
Moottorin eristys	Luokka	F	F
Moottorin suojaus	-	IPX0	IPX0
Nettopaino	kg	3,3	3,3
Bruttopaino	kg	3,8	3,8

Pidätämme oikeuden teknisiin muutoksiin!

Cher/Chère client/e,
Avant la toute première utilisation de l'appareil, nous vous invitons à lire les instructions originales, à les suivre et à les conserver pour toute consultation ou vente future.

1 CONSIGNES DE SÉCURITÉ

1.1 L'appareil que vous avez acheté est un produit à fort contenu technologique, fabriqué par l'un des plus grands spécialistes européens. Conformément aux descriptions et aux consignes de sécurité figurant dans ce manuel, cet appareil a été conçu pour être utilisé comme vide-cendres multifonctions. Nous vous invitons à lire attentivement et à observer ces quelques lignes pour optimiser ses performances. Pour le raccordement, l'utilisation et la maintenance de l'appareil, veuillez prendre toutes les précautions nécessaires à votre sécurité et à celle des personnes à proximité. Veuillez lire et observer scrupuleusement les consignes de sécurité pour ne compromettre ni la santé ni la sécurité des personnes, et pour éviter tout dégât matériel.

2 ICÔNES ET SYMBOLES

2.1 Respecter les pictogrammes de sécurité et les symboles figurant sur l'appareil et dans ce manuel.
Seuls les symboles concernant l'appareil acheté sont reproduits sur l'appareil et dans le manuel. S'assurer que les symboles et les pictogrammes de sécurité sur l'appareil sont lisibles et en bon état. Dans le cas contraire, les remplacer en respectant la position d'origine (contacter le Centre d'assistance).

⚠ **Attention - Danger !**

Lire attentivement ces instructions avant emploi.

Icône E3 (si le symbole est représenté sur la fig. 1) - Elle indique quel'appareil a été conçu pour un usage domestique uniquement, et il ne doit pas être employé pour un usage commercial ou industriel.

0 **Position « arrêt » de l'interrupteur**

I **Position « marche » de l'interrupteur**

Classe de protection électrique II. L'appareil comporte une isolation renforcée ou double (uniquement si le symbole figure sur l'appareil).

Classe de protection électrique I. L'appareil comporte un conducteur de protection extérieur (borne de terre) (uniquement si le symbole figure sur l'appareil).

CE Ce produit observe les directives européennes en vigueur.

Icône E1 - Recyclage de l'appareil. Rendre immédiatement l'appareil en fin de vie inutilisable.

Débrancher l'appareil de l'alimentation électrique.

Couper le câble électrique.

Ne pas jeter les appareils électriques avec les déchets ménagers. Comme spécifié dans la directive WEEE 2012/19/CE sur les équipements électriques et électroniques en fin de vie, les composants électriques doivent être collectés séparément et recyclés d'une manière respectueuse de l'environnement.

Pour plus d'informations, communiquer avec les services compétents ou votre revendeur local.

Porter un casque de protection.

Porter un masque de protection.

Porter un appareil de protection respiratoire.

Porter des gants de protection.

Porter des chaussures de sécurité.

Porter une tenue de protection.

3 CONSIGNES DE SÉCURITÉ/RISQUES RÉSIDUELS

3.1 AVERTISSEMENTS : À NE PAS FAIRE

3.1.1 ATTENTION. NE PAS permettre l'utilisation de l'appareil à des enfants de moins de 8 ans et des personnes porteuses de limites physiques, sensorielles ou mentales, ou manquant d'expérience et/ou de connaissances, sauf si elles sont correctement surveillés et ont reçu des instructions sur la façon d'utiliser l'appareil en toute sécurité, ainsi que des informations sur les dangers qui en découlent..

3.1.2 ATTENTION. Les enfants NE DOIVENT PAS jouer avec l'appareil. Surveiller les enfants pour que ceci ne se produise pas.

3.1.3 Les enfants ou les personnes touchées par une incapacité, sans surveillance, NE DOIVENT PAS effectuer le nettoyage ou la maintenance de l'appareil.

3.1.4 Ne pas laisser le matériel d'emballage à la portée des enfants. Risque d'asphyxie !

3.1.5 ATTENTION. L'appareil NE DOIT PAS être confié à une personne n'ayant pas lu et compris les instructions.

3.1.6 ATTENTION. NE PAS utiliser l'appareil avec des produits inflammables ou toxiques, ou avec tout liquide dont les caractéristiques sont incompatibles avec son mode d'opération. Il est interdit de faire fonctionner l'appareil en atmosphère explosible ou potentiellement inflammable.

3.1.7 ATTENTION. Certaines substances peuvent former des mélanges vapeur-air explosifs. NE JAMAIS aspirer les substances suivantes :

- Gaz explosifs ou inflammables, liquides et poussières (poussières réactives).
- Poussières métalliques réactives (par ex. aluminium, magnésium, zinc) avec des détergents fortement alcalins et acides.
- Acides et solutions alcalines à l'état pur.
- Solutions organiques (par ex. essence, diluants pour vernis, acétone ou gasoil).

Ces substances peuvent aussi attaquer les matériaux de l'appareil.

3.1.8 Débrancher l'appareil après chaque application et avant chaque nettoyage/maintenance.

3.1.9 Risque d'incendie. NE PAS aspirer d'objets en flammes, brûlants ou fumants.

3.1.10 ATTENTION. NE PAS utiliser l'appareil à l'extérieur par temps de pluie.

3.1.11 ATTENTION. NE PAS toucher la prise mâle et/ou la prise de courant avec les mains mouillées.



3.1.12 ATTENTION. NE PAS utiliser l'appareil si le câble électrique est endommagé. Si le câble électrique est abîmé, le faire remplacer par le fabricant, par un Centre d'assistance ou par une personne de qualification similaire pour éviter un danger.

3.1.13 ATTENTION. S'assurer que l'appareil comporte une plaquette signalétique. Si celle-ci est manquante, contacter le revendeur. Les appareils sans plaque NE doivent PAS être utilisés, car ils sont anonymes et potentiellement dangereux.

3.1.14 ATTENTION. NE PAS tirer sur le CÂBLE ÉLECTRIQUE pour déplacer l'appareil.

3.1.15 ATTENTION. Il est interdit d'utiliser des accessoires qui ne sont ni d'origine ni spécifiques pour le modèle, et il est interdit d'apporter une modification quelconque à l'appareil. Toute modification entraîne l'invalidation de la déclaration de conformité et décharge le fabricant de toute responsabilité civile et pénale.

3.2 AVERTISSEMENTS : À FAIRE

3.2.1 ATTENTION. Toutes les pièces conductrices de courant DOIVENT ÊTRE PROTÉGÉES contre les jets ou éclaboussures d'eau.

3.2.2 ATTENTION. Conformément à la norme CEI 60364-1, faire appel à un électricien qualifié pour les branchements électriques de l'appareil. Il est recommandé d'installer un disjoncteur différentiel qui coupe l'alimentation électrique de l'appareil si le courant de fuite à la terre excède 30 mA pendant 30 ms, ou un dispositif qui garantit la mise à la terre.

3.2.3 ATTENTION. LORS du démarrage, l'appareil peut créer des interférences avec l'alimentation électrique.

3.2.4 ATTENTION. Utiliser uniquement les rallonges électriques autorisées de section appropriée.

3.2.5 ATTENTION. Déconnecter toujours l'appareil de l'alimentation électrique avant de le laisser sans surveillance.

3.2.6 

ATTENTION. Le débit d'air peut faire rebondir les objets. Porter tous les équipements de protection individuelle (EPI) nécessaires pour travailler en sécurité.

3.2.7 ATTENTION. Éteindre et débrancher l'appareil avant de le ranger, de le transporter et d'effectuer toute opération de montage, de nettoyage, de réglage et de maintenance.



3.2.8 ATTENTION. Toute opération de maintenance et/ou de réparation des composants électriques DOIT être effectuée par un personnel qualifié.

3.2.9 ATTENTION. Avant chaque utilisation et de manière régulière, VÉRIFIER que les vis sont bien serrées et que toutes les pièces de l'appareil sont en bon état. S'assurer qu'aucune pièce n'est usée ou cassée.

3.2.10 ATTENTION. Utiliser uniquement des pièces de rechange d'origine fournies ou approuvées par le fabricant pour éviter que l'appareil ne devienne dangereux.

3.2.11 ATTENTION. Utiliser une rallonge inadaptée peut être dangereux. Dans le cas où une rallonge est nécessaire, en choisir une faite pour l'utilisation à l'extérieur et s'assurer que le raccordement reste sec et à une certaine distance du terrain. C'est pourquoi il est recommandé d'utiliser un enrouleur de rallonge permettant de garder la prise à au moins 60 mm au-dessus du sol.



4 GÉNÉRALITÉS (PAGE 3)

4.1 Utilisation du manuel

Ce manuel fait partie intégrante de l'appareil et doit être conservé pour pouvoir être consulté en cas de besoin. Le lire attentivement avant l'installation/utilisation. En cas de cessions, l'ancien propriétaire doit remettre le manuel au nouveau propriétaire.

4.2 Emballage

L'appareil est livré partiellement démonté, dans un emballage en carton.

Son contenu est représenté sur la fig.1.

4.2.1 Documentation fournie

- **D1 Manuel d'utilisation et d'entretien**
- **D2 Consignes de sécurité**
- **D3 Déclaration de conformité**
- **D4 Règles de garantie**

4.3 Élimination de l'emballage

Les matériaux de l'emballage ne sont pas dangereux pour l'environnement. Cependant, ils doivent être recyclés ou éliminés conformément aux normes en vigueur dans le pays d'utilisation.

5 INFORMATIONS TECHNIQUES (PAGE 3)

5.1 Domaine d'utilisation

Conformément aux descriptions et aux consignes de sécurité figurant dans ce manuel, cet appareil a été conçu pour être utilisé comme vide-cendres.

Cet appareil a été conçu pour un usage domestique uniquement, et il ne doit pas être employé pour un usage commercial ou industriel.

L'appareil est conforme aux normes CEI 60335-1 et CEI 60335-2-2 .

5.2 Opérateur

Pour identifier l'opérateur chargé de l'usage de l'appareil (professionnel ou non professionnel), **voir l'icône représentée sur la fig.1.**

5.3 Pièces principales :

- **A1 Dispositif de mise en marche**
- **A2 Raccord d'aspiration**
- **A3 Raccord de soufflage**
- **A4 Poignée**
- **A5 Crochet pour le rangement du câble (si prévu)**
- **A6 Crochets de verrouillage**
- **A7 Câble électrique avec fiche**
- **A9 Réservoir**
- **A10 Couvercle avec moteur**
- **A13 Vibreur du filtre Il sert à faire vibrer manuellement le filtre (si prévu)**

5.3.1 Accessoires (voir la figure 1 avec des indications sur les modèles - La fourniture est conforme aux illustrations sur l'emballage en carton)

- **B1 Porte-filtre avec filtre cartouche**
- **B3 Flexible**
- **B5 Tube rigide**

5.4 Dispositifs de sécurité

- Dispositif de mise en marche **(A1)**

Le dispositif de mise en marche évite que l'appareil ne soit actionné accidentellement.

6 INSTALLATION (PAGE 4)

⚠ Attention - danger !

Éteindre et débrancher l'appareil avant toute opération d'installation et de montage.

Pour la séquence de montage, voir page 4.

6.1 Montage

Pendant le déballage, contrôler qu'aucun accessoire ne manque et que le contenu est intact. En cas de dommages occasionnés par le transport, informer immédiatement le revendeur.

Ouvrir les crochets de verrouillage (A6), puis lever le couvercle du moteur (A10) et retirer les accessoires. Vérifier que le filtre (B1) est monté correctement.

Voir fig. 2

Pour la séquence de montage, voir page 4.

6.2 Montage des accessoires

Emmancher le flexible (B3) dans le raccord d'aspiration (A2) ou dans le raccord de soufflage (A3) selon le travail à effectuer.

Voir fig. 3

Raccorder ensuite le flexible (B3) au tube rigide (B5).

Voir fig. 4

6.3 Branchement électrique

⚠ Attention - danger !

Vérifier que la tension et la fréquence (V/Hz) du secteur correspondent à la tension et à la fréquence de la plaque signalétique. **Voir fig.5**

6.3.1 Utilisation des câbles de rallonge

Les câbles et les prises mâles doivent avoir un indice de protection « IPX4 ».

La section d'une rallonge doit être proportionnée à sa longueur. Plus elle est longue, plus la section doit être grande.

7 UTILISATION (PAGE 5)

7.1 Commandes

- Dispositif de mise en marche (A1). Voir fig. 6

Mettre le dispositif de mise en marche en pos. (ON/I).

Si le dispositif de mise en marche comporte un voyant, celui-ci doit s'allumer.

Mettre le dispositif de mise en marche en pos. (OFF/0) pour arrêter le fonctionnement de l'appareil.

Si le dispositif de mise en marche comporte un voyant, celui-ci doit s'éteindre.

⚠ Attention - danger !

L'appareil doit fonctionner sur une surface plane et stable, dans la position indiquée. **Voir fig. 6**

7.2 Mise en marche

7.2.1 Aspiration Voir fig. 7

Utiliser l'appareil avec un filtre (B1) sec uniquement !

Avant utilisation, s'assurer que le filtre n'est pas abîmé. Le cas échéant, le remplacer. Pour aspirer les cendres froides, monter les accessoires correspondants. **Voir fig. 7**

Pour aspirer les cendres, mettre le suceur (B5) au moins 1 cm au-dessus. **Voir fig. 8**

Attention - danger !
Aspirer les cendres froides. **Voir fig. 8**

Attention - danger !
Ne pas aspirer les cendres en plaçant le tube directement dedans. Ne pas aspirer les cendres chaudes ou fumantes. Ne pas aspirer les cendres humides ou mouillées. **Voir fig. 9**

7.2.2 Vibreur du filtre Il sert à faire vibrer manuellement le filtre Voir fig. 7b
Nettoyage du filtre grâce son vibreur manuel.
Actionnez plusieurs fois la commande de vibreur du filtre. **Voir fig. 7B**
Si les vibrations ne parviennent pas à décoller suffisamment les salissures, sortez le filtre puis lavez-le. **Voir fig. 11**
En présence de salissures rebelles, changez le filtre.

7.3 Interruption de fonctionnement (pause)
Éteindre l'appareil. **Voir fig. 6**

7.4 Fin de l'utilisation
Éteindre l'appareil. **Voir fig. 6**
Débrancher l'appareil du secteur.

7.5 Vidage du réservoir
Pour la saleté sèche et les poussières : démonter l'embout de l'appareil, puis vider le réservoir. **Voir fig. 10.**

8 MAINTENANCE (PAGE 6)

Attention - danger !
Éteindre et débrancher l'appareil avant toute opération d'installation et de montage.
Voir pag. 6
Avant chaque opération d'entretien et de maintenance, éteindre l'appareil et le débrancher du secteur. Seul le service client agréé est autorisé à faire des réparations et des interventions sur les circuits électriques.

Attention - danger !
Ne pas utiliser des détergents abrasifs, des nettoyants pour vitres ou des détergents universels ! Ne jamais plonger le couvercle avec moteur (A1) dans l'eau. Nettoyer l'appareil et les accessoires en plastique avec un détergent ordinaire pour matières synthétiques. Le cas échéant, rincer à l'eau le réservoir et les accessoires, puis les essuyer avant utilisation.

8.1 Nettoyage filtre cartouche. Voir fig. 11
Déverrouiller les crochets pour ouvrir le vide-cendres (A6). Retourner le couvercle de l'appareil (A1) et démonter le filtre B1.
Rincer avec soin sous l'eau courante, puis laisser sécher. Remonter une fois sec.

9 REMISAGE (PAGE 6)

Attention - danger !
Éteindre et débrancher l'appareil avant toute opération d'installation et de montage.
Après utilisation et nettoyage de l'appareil, ranger l'appareil et ses accessoires comme indiqué. **Voir fig. 12**
Conserver l'appareil dans un endroit sec.

10 DÉPANNAGE

Problèmes	Causes possibles	Solutions
L'appareil ne s'allume pas	Manque de tension	Vérifier la présence de tension dans le réseau et contrôler que la prise mâle est bien introduite dans la prise (*)
	Problèmes sur le circuit électrique-électronique	S'adresser au centre d'assistance
L'appareil n'aspire pas ou aspire peu	Accessoires bouchés	Contrôler et nettoyer les suceurs, rallonges ou tubes
	Filtres sales ou mal positionnés	Nettoyer les filtres / Bien positionner les filtres
	Cuve pleine	Vider la cuve
L'appareil émet un sifflement pendant les premières heures d'utilisation	Il ne s'agit pas d'un défaut	l'appareil arrêtera de siffler après quelques heures d'utilisation
pendant l'utilisation de l'appareil, la cendre aspirée sort de la cuve	La cuve n'est pas bien fermée	Bien positionner le couvercle et les crochets de la cuve

(*) Si le moteur s'arrête soudainement pendant le fonctionnement et ne repart pas, contacter le Centre d'assistance.

Déclaration de conformité CE

Nous, Annovi Reverberi S.p.A., Bomporto (Modène), Italie, déclarons que l'/les appareil/s Black+Decker désigné/s ci-dessous :

Nom de l'appareil : Vide-cendres

N° modèle :	**BXVC20MDE**	**BXVC20TPE**
Puissance absorbée :	**0,9 kW**	**0,9 kW**

est/sont conforme(s) aux directives européennes suivantes :
2006/95/EC - Directive remplacée par la 2014/35/UE à partir du 20 avril 2016,
2004/108/CE - Directive remplacée par la 2014/30/UE à partir du 20 avril 2016, 2011/65/EU, 2005/32/CE, 2012/19/EU.
et est/sont produit(s) dans le respect des normes ou des référentiels ci-après :
EN 60335-1, EN 60335-2-2, EN 55014-1, EN 55014-2, EN 61000-3-2, EN 61000-3-3, EN 62233; EN 50581; Reg.1275/2008.
Nom et adresse de la personne chargée de constituer le dossier technique : Stefano Reverberi / AR Managing Director
Via ML King, 3 - 41122 Modène, Italie

Date : 10.02.2016
MODÈNE (I)
Stefano Reverberi — Managing Director

GARANTIE

La validité de la garantie est régie par la législation en vigueur dans le pays dans lequel le produit est commercialisé (sauf indication contraire du fabricant).
Si le produit est défectueux par suite d'un défaut de matériel, d'un vice de construction ou pour non-conformité pendant la période de validité de la garantie, le fabricant assure le remplacement des pièces reconnues défectueuses, ainsi que la réparation des produits s'ils sont raisonnablement usés ou leur remplacement.
La garantie ne couvre pas les pièces d'usure (filtres, accessoires tels que des tuyaux rigides ou flexibles, roues, etc.) ;
La garantie ne couvre pas les défauts causés par :
- utilisation anormale, utilisation non admise ou négligence ;
- location ou utilisation professionnelle si le nettoyeur est à usage domestique ;
- inobservation des normes de maintenance prévues dans le manuel ;
- réparations effectuées par un personnel ou par des centres de réparation non agréés ;
- utilisation de pièces de rechange ou d'accessoires qui ne sont pas d'origine ;
- dommages causés par le transport, par des objets ou substances étrangères, par un accident ;
- problèmes d'emmagasinage ou de stockage.

La preuve d'achat est nécessaire pour activer la garantie.

Données techniques	Unité	BXVC20MDE	BXVC20TPE
Tension	V/Hz	230 V~ / 50 Hz	230 V~ / 50 Hz
Puissance	kW	0,9	0,9
Contenance cuve	l	18	18
Pression sur aspiration maximale	kPa	15	15
Dépression maximale	mbar	150	150
Débit d'air maximale	l/s	28	28
Nbre moteurs	-	1	1
Ø accessoires	mm	40	40
Câble	m	2,5	2,5
Classe de protection :	-		
Classe d'isolation du moteur	Classe	F	F
Indice de protection du moteur	-	IPX0	IPX0
Poids net	kg	3,3	3,3
Poids total	kg	3,8	3,8

Sous réserve de modifications techniques !

EN

Cijenjeni klijente,

Pročitajte ove izvorne upute prije prve uporabe uređaja. Radite u skladu s navedenim informacijama i čuvajte ove upute na sigurnom mjestu za buduću uporabu i da biste ih mogli predati sljedećem vlasniku.

1. SIGURNOSNE UPUTE

1.1 Uređaj koji ste kupili tehnički je napredan proizvod koji je konstruirao jedan od vodećih europskih proizvođača. Ovaj uređaj namijenjen je za uporabu kao usisivač pepela, u skladu s opisima i sigurnosnim mjerama opreza iz ovih uputa. Navedene informacije omogućuju vam da najbolje iskoristite prednosti svojeg uređaja; pažljivo ih pročitajte i poštujte preporuke. Tijekom povezivanja, uporabe i servisiranja uređaja poduzmite sve moguće mjere opreza kako biste zajamčili osobnu sigurnost i sigurnost drugih ljudi u neposrednoj blizini. Pažljivo pročitajte sigurnosne odredbe i pridržavajte se ih u svim prilikama; nepoštivanje tih odredbi može dovesti u opasnost vaše zdravlje i sigurnost ili prouzročiti znatnu materijalnu štetu.

HR

2. SIGURNOSNI ZNAKOVI

2.1 Radite u skladu s uputama navedenima na sigurnosnim znakovima pričvršćenima na uređaj i onima navedenima u ovom priručniku. Uređaj i priručnik sadrže samo one simbole koji se odnose na kupljeni model. Vodite računa da simboli i znakovi na uređaju uvijek budu pričvršćeni na uređaj i da su čitljivi i ako se odvoje od uređaja stavite zamjenske natpise na izvorno mjesto. (Kontaktirajte servisni centar).

⚠ **Upozorenje - opasnost!**

Prije uporabe pažljivo pročitajte ove upute.

Simbol E3 (ako simbol izgleda kao na slici 1.) - označava da je ovaj uređaj namijenjen samo za kućanstvo i da se ne smije rabiti u industrijske ili komercijalne svrhe.

0 **Položaj „OFF“ (Isključen)**

I **Položaj „ON“ (Uključen)**

Ovaj proizvod ocijenjen je klasom izolacije II. To znači da ima pojačanu ili dvostruku izolaciju (samo ako se simbol nalazi na uređaju).

Ovaj proizvod ocijenjen je klasom izolacije I. To znači da je opremljen zaštitnim vodičem spojenim s uzemljivačem (samo ako se simbol nalazi na uređaju).

CE Proizvod je u skladu sa svim primjenjivim europskim direktivama.

Simbol E1 - recikliranje uređaja. Odmah onesposobite stari uređaj za daljnju uporabu.

Iskopčajte kabel uređaja.

Prerežite kabel napajanja.

Nemojte bacati električnu opremu zajedno s komunalnim otpadom. U skladu s odredbama Direktive 2012/19/EZ o otpadnoj električnoj i elektroničkoj opremi, električni dijelovi moraju se prikupiti odvojeno i reciklirati na ekološki prihvatljiv način. Za dodatne informacije kontaktirajte odgovarajući odjel lokalnih tijela ili vašeg distributera.

Nosite štitnike za uši.

Nosite zaštitnu masku.

Nosite respiratornu zaštitu.

Nosite zaštitne rukavice.

Nosite zaštitnu obuću.

Nosite zaštitnu odjeću.

3. SIGURNOSNA PRAVILA/PREOSTALI RIZICI

3.1 SIGURNOSNE "ZABRANE"

3.1.1 UPOZORENJE. NEMOJTE dopustiti da uređaj upotrebljavaju djeca mlađa od osam godina ili osobe s umanjenim fizičkim, osjetilnim ili mentalnim sposobnostima, odnosno s nedostatkom potrebnog iskustva i znanja, osim ako su pod odgovarajućim nadzorom ili su upućene u sigurnu uporabu uređaja te razumiju pripadajuće rizike.

3.1.2 UPOZORENJE. Djeca NE SMIJU upotrebljavati uređaj kao igračku. Nadzirite djecu kako biste osigurali da se to ne dogodi.

3.1.3 Čišćenje i održavanje koje provodi korisnik NE SMIJUobavljati djeca ili nekompetentne osobe, osim ako nisu pod odgovarajućim nadzorom.

3.1.4 Foliju od pakiranja držite izvan dohvata djece. Opasnost od gušenja!

3.1.5 UPOZORENJE. Uređajem NE SMIJU rukovati djeca ili osobe koje nisu pročitale i razumjele upute..

3.1.6 UPOZORENJE. Uređaj nemojte NIKAD rabiti sa zapaljivim ili toksičnim tekućinama ili tekućinama čije karakteristike nisu kompatibilne s ispravnim radom uređaja. Uporaba uređaja u potencijalno zapaljivim ili eksplozivnim okruženjima je zabranjena.

3.1.7 UPOZORENJE. Neke tvari usisane sa zrakom mogu stvarati eksplozivne pare ili mješavine. NIKAD ne usisavajte sljedeće tvari:

- eksplozivne ili zapaljive plinove, tekućine ili prašinu (reaktivna prašina)
- reaktivne metale u prahu (npr. aluminij, magnezij ili cink) zajedno sa snažnim lužnatim ili kiselim deterdžentima.
- čiste kisele ili lužnate otopine
- organske tvari (npr. benzin, razrjeđivače boje, aceton ili dizelsko gorivo)

Te tvari mogu uzrokovati koroziju materijala od kojih je uređaj izrađen.

3.1.8 Uređaj isključujte nakon svake uporabe i prije svakog čišćenja/održavanja.

3.1.9 Opasnost od požara. NIKAD ne usisavajte materijale koji gore ili su zažareni.

3.1.10 UPOZORENJE. Uređaj NIKAD ne rabite na otvorenom tijekom kiše

3.1.11 UPOZORENJE. NEMOJTE dodirivati utikač i/ili utičnicu vlažnim rukama.

3.1.12 UPOZORENJE. NIKADA nemojte rabiti uređaj ako je kabel napajanja oštećen. Ako je kabel napajanja oštećen, mora ga zamijeniti proizvođač, jedan od njegovih servisnih centara ili slično kvalificirane osobe kako bi se izbjegla opasnost.

3.1.13 UPOZORENJE. Provjerite nalazi li se na uređaju natpisna pločica; ako nedostaje, obratite se prodavaču. Uređaji bez natpisne pločice NE smiju se rabiti jer ih nije moguće identificirati pa su potencijalno opasni.



3.1.14 UPOZORENJE. Uređaj NIKAD ne povlačite za KABEL NAPAJANJA.

3.1.15 UPOZORENJE. Zabranjena je uporaba pribora koji nije originalan i svih ostalih dodataka koji nisu namijenjeni posebno za uporabu s odnosnim modelom. Zabranjeno je provoditi bilo kakve izmjene na uređaju. Svaka izmjena na uređaju čini Deklaraciju o suglasnosti ništavnom i oslobađa proizvođača od odgovornosti i prema građanskom i prema kaznenom zakonu

3.2 SIGURNOSNI "IMPERATIVI"

3.2.1 UPOZORENJE. Svi električni vodiči MORAJU BITI ZAŠTIĆENI od mlazova vode ili prskanja vodom.

3.2.2 UPOZORENJE.Priključak na električno napajanje treba obaviti osposobljen električar u skladu s normom IEC 60364-1.Mora se instalirati zaštitni strujni uređaj pri kvarovima prema zemlji ili rezidualni strujni uređaj koji će prekinuti napajanje u slučaju da jakost struje u vodu za uzemljenje premaši 30 mA u trajanju od 30 ms.

3.2.3 UPOZORENJE. TIJEKOM pokretanja uređaj može uzrokovati smetnje na električnom sustavu.

3.2.4 UPOZORENJE. Koristite samo odobrene produžne kabele odgovarajućeg promjera vodiča.

3.2.5 UPOZORENJE. Kad ostavljate uređaj bez nadzora uvijek isključite prekidač.

3.2.6 

UPOZORENJE. Protok zraka može uzrokovati odskakivanje dijelova: kako biste osigurali zaštitu rukovatelja on mora nositi zaštitnu odjeću i opremu za osobnu zaštitu (PPE).

3.2.7 UPOZORENJE. Prije bilo kakvog rastavljanja, održavanja, skladištenja i transporta isključite uređaj i odvojite ga od izvora napajanja.

3.2.8 UPOZORENJE. Održavanje i/ili zamjenu električnih komponenti MORA provoditi kvalificirano osoblje.

3.2.9 UPOZORENJE. Prije svake uporabe i periodički PROVJERAVAJTE jesu li vijci pritegnuti i jesu li sve komponente uređaja u dobrom stanju; provjerite postoje li istrošeni dijelovi.

3.2.10 UPOZORENJE. Kako biste osigurali sigurnost uređaja, koristite samo proizvođačeve originalne dijelove ili druge dijelove koje je proizvođač odobrio.

3.2.11 UPOZORENJE. Neodgovarajući produžni kabeli mogu biti opasni. U slučaju uporabe produžnog kabela treba voditi računa o tomu da bude prikladan za uporabu na otvorenom, a mjesto priključenja mora biti suho i iznad tla. Uporaba kolotura koji drži utičnicu na najmanje 60 mm iznad tla izričito se preporučuje.



4 OPĆE INFORMACIJE (3. STRANICA)

4.1 Uporaba priručnika

Priručnik čini integralni dio uređaja i mora se čuvati za buduću uporabu. Prije instalacije/uporabe uređaja pažljivo ga pročitajte. Ako se uređaj prodaje, prodavatelj mora proslijediti priručnik novom vlasniku zajedno s uređajem.

4.2 Isporuka

Uređaj se isporučuje djelomično sklopljen u kartonskoj kutiji.
Paket u kojem se uređaj dostavlja prikazan je na slici 1.

4.2.1 Dokumentacija koja se isporučuje s uređajem
- **D1 Priručnik za uporabu i održavanje**
- **D2 Sigurnosne upute**
- **D3 Izjava o sukladnosti**
- **D4 Jamstvene odredbe**

4.3 Odlaganje ambalaže

Materijali korišteni za pakiranje uređaja nisu štetni za okoliš ali se i dalje moraju reciklirati ili odložiti u skladu s relevantnim propisima u zemlji u kojoj se uređaj koristi.

5 TEHNIČKI PODACI (3. STRANICA)

5.1 Namjena

Uređaj je namijenjen za uporabu kao usisivač pepela, u skladu s opisima i sigurnosnim mjerama opreza iz ovih uputa.
Uređaj je namijenjen samo za uporabu u kućanstvu i ne smije se rabiti u industrijske ili komercijalne svrhe.
Uređaj je u skladu sa standardima IEC 60335-1 i IEC 60335-2-2 .

5.2 Rukovatelj

Simbol prikazan na sl. 1 označava rukovatelja kojem je stroj namijenjen (profesionalca ili neprofesionalca)

5.3 Glavne komponente:

- **A1 Pokretač**
- **A2 Jedinica za usisavanje**
- **A3 Priključak puhala**
- **A4 Ručka**
- **A5 Kuka za spremanje kabela napajanja (ako postoji)**
- **A6 Zasuni**
- **A7 Kabel napajanja s utikačem**
- **A9 Spremnik**
- **A10 Poklopac s motorom**
- **A13 Isprašivanje filtra ručno (ako postoji)**

5.3.1 Dodaci (pogledajte sliku 1. za pojedinosti o modelima – paket u kojem se uređaj dostavlja odgovara prikazanom na kartonskoj kutiji).

- **B1 Držač filtra s Filtar uloška**
- **B3 Crijevo**
- **B5 Cijev**

5.4 Sigurnosni uređaji

- Pokretač **(A1)**

Pokretač je uređaj koji sprječava nehotičnu uporabu uređaja.

6 INSTALACIJA (4. STRANICA)

⚠ **Upozorenje - opasnost!**

Svi postupci instalacije i sastavljanja moraju se provoditi s uređajem koji je odvojen od elektroenergetskog izvora napajanja.
Redoslijed sastavljanja prikazan je na 4. stranici.

6.1 Sastavljanje

Prilikom raspakiravanja provjerite nedostaje li kakav pribor i postoje li oštećeni dijelovi sadržaja. Ako je šteta nastala tijekom prijevoza, odmah o tome obavijestite prodavača.
Skinite poklopac motora (A10) s uređaja otpuštajući zasune (A6) i izvadite isporučene dodatke. Provjerite jesu li filtar (B1) ispravno postavljen.
Pogledajte sliku 2.
Redoslijed sastavljanja prikazan je na 4. stranici.

6.2 Postavljanje pribora

Spojite crijevo (B3) na ulaz (A2) ili na izlaz puhala (A3) ovisno željenoj vrsti rada.
Pogledajte sliku 3.
Sekvencu završite povezivanjem crijeva (B3) s cijevi (B5).
Pogledajte sliku 3.

6.3 Električni priključci

⚠ **Upozorenje - opasnost!**

Provjerite odgovaraju li napon i frekvencija (V/Hz) električnog napajanja vrijednostima koje su navedene na natpisnoj pločici
Pogledajte sliku 5

6.3.1 Uporaba produžnih kabela

Koristite samo one produžne kabele s razinom zaštite „IPX4".
Promjer produžnog kabela treba biti razmjeran njegovoj duljini, što je kabel dulji promjer treba biti veći.

7 PODACI O UPORABI UREĐAJA (5. STRANICA)

7.1 Kontrole

- Pokretač (A1). Pogledajte sliku 6.

Postavite prekidač pokretača na (ON/I).
Ako postoji glavno svjetlo na uređaju pokretača, trebalo bi se uključiti.
Postavite uređaj prekidača na (OFF/0) kako biste zaustavili uređaj.
Ako postoji glavno svjetlo na uređaju pokretača, trebalo bi se isključiti.

⚠ **Upozorenje - opasnost!**

Tijekom rada uređaj mora biti postavljen na tvrdoj, ravnoj površini.
Pogledajte sliku 6.

7.2 Pokretanje

7.2.1 Usis Pogledajte sliku 7.

Radite samo sa suhim filtrom (B1)!
Prije uporabe provjerite postoje li na filtru oštećenja i po potrebi ga zamijenite. Prije usisavanja hladnog pepela priključite odgovarajući pribor. **Pogledajte sliku 7.**
Tijekom usisavanja pepela mlaznicu (B5) držite najmanje 1 cm iznad površine materijala. **Pogledajte sliku 8.**

⚠ **Upozorenje - opasnost!**
Usisavajte samo hladni pepeo. **Pogledajte sliku 8.**

⚠ **Upozorenje - opasnost!**
Pepeo nikad ne usisavajte guranjem cijevi u njega. Nikad ne usisavajte vrući ili zažareni vrući pepeo. Nikad ne usisavajte vlažan ili mokar pepeo. **Pogledajte sliku 9.**

7.2.2 Isprašivanje filtra ručno sliku 7b.
Čišćenje filtra zahvaljujući ručnom isprašivanju filtra. Aktivirajte više puta isprašivanje filtra. **Pogledajte sliku 7b.** Ako se unatoč isprašivanju smeće ne odstrani u zadovoljavajućoj mjeri, izvadite filtar i ga oprati ga. **Pogledajte sliku 11.**
Kod upornih nečistoća zamijenite filtar.

7.3 Zaustavljanje rada (pauziranje)
Isključite uređaj. **Pogledajte sliku 6.**

7.4 Završavanje rada
Isključite uređaj. **Pogledajte sliku 6.**
Isključite utikač.

7.5 Ispraznite spremnik
Za suhu prljavštinu i prašinu: uklonite mlaznicu s uređaja i ispraznite spremnik. **Pogledajte sliku 10.**

8 ODRŽAVANJE (6. STRANICA)

⚠ **Upozorenje - opasnost!**
Svi postupci instalacije i sastavljanja moraju se provoditi s uređajem koji je odvojen od elektroenergetskog izvora napajanja.
Pogledajte 6. stranicu.
Prije provođenja bilo kakvog posla servisiranja ili održavanja uvijek isključite uređaj i izvadite utikač iz utičnice. Popravke i rad na električnim sustavima smije provoditi samo ovlašteni servisni centar.

⚠ **Upozorenje - opasnost!**
Nikad ne koristite abrazivne deterdžente, deterdžente za staklo ili univerzalne deterdžente. Poklopac motora (A1) nikad ne uranjajte u vodu. Uređaj i plastični pribor čistite standardnim deterdžentom za sintetičke materijale. Spremnik i pribor po potrebi isperite vodom pa ih prije uporabe osušite.

8.1 Čišćenje filtra uloška. Pogledajte sliku 11.
Otpuštanjem zasuna (A6) otvorite usisivač. Poklopac uređaja (A1) okrenite naglavce i uklonite filtar B1.
Pažljivo ih isperite tekućom vodom i pustite da se osuše. Ne vraćajte ih dok se ne osuše.

9 SKLADIŠTENJE NA KRAJU SEZONE (6. STRANICA)

⚠ **Upozorenje - opasnost!**
Svi postupci instalacije i sastavljanja moraju se provoditi s uređajem koji je odvojen od elektroenergetskog izvora napajanja.
Nakon završetka rada uređaj očistite, a zatim ga prema prikazu s priborom odložite. **Pogledajte sliku 12.**
Uređaj pohranite na suhom mjestu.

10 RJEŠAVANJE PROBLEMA

Problem	Mogući uzroci	Rješenje
Uređaj se ne uključuje	Nema električne energije	Provjerite da je utikač čvrsto utaknut u utičnicu i da je utičnica pod naponom (*)
	Problemi s električno-elektroničkim krugom	Kontaktirajte servisni centar
Uređaj ne usisava materijal, ili je usisavanje slabo	Pribor je zaprljan	Provjerite i očistite mlaznice, produžetke ili crijeva
	Filtri su preklopljeni ili nisu ispravno postavljeni	Očistite / ispravno postavite filtar
	Spremnik je pun	Ispraznite spremnik
Tijekom prvih nekoliko sati uporabe uređaj proizvodi buku visokih tonova	Ne radi se o kvaru	Buka će nestati nakon nekoliko sati uporabe
Tijekom uporabe uređaja pepeo curi iz spremnika	Spremnik nije ispravno zatvoren	Na spremnik ispravno postavite poklopac i umetnite ga u prihvatnike

(*) Ako se motor zaustavlja i ponovno ne pokreće tijekom rada, obratite se ovlaštenom servisnom centru.

Izjava o sukladnosti s EC standardima

Tvrtka Annovi Reverberi S.p.A, iz Bomportoa (Modena), Italija, izjavljuje da su sljedeći Black+Decker uređaji:

Namjena uređaja: Usisivač za pepeo

Model br.:	**BXVC20MDE**	**BXVC20TPE**
Nazivna snaga:	**0,9 kW**	**0,9 kW**

u skladu sa sljedećim europskim direktivama:
2006/95/EZ - zamijenit će se Direktivom 2014/35/EU od 20. travnja 2016,
2004/108/EZ - zamijenit će se Direktivom 2014/30/EU od 20. travnja 2016, 2011/65/EU i 2005/32/EZ, 2012/19/EU.
i da su proizvedeni u skladu sa sljedećim normama ili standardiziranim dokumentima:
EN 60335-1; EN 60335-2-2; EN 55014-1; EN 55014-2; EN 61000-3-2; EN 61000-3-3; EN 62233; EN 50581; Reg.1275/2008.
Ime i adresa osobe odgovorne za izdavanje tehničke datoteke: Stefano Reverberi / AR Glavni direktor
Via ML King, 3 - 41122 Modena, Italija

Datum: 10.02.2016
MODENA (I)
Stefano Reverberi — Glavni direktor

JAMSTVO

Valjanost jamstva u skladu je s odgovarajućim zakonodavstvom u zemlji u kojoj se proizvod prodaje (osim ako proizvođač ne navede drukčije).
Jamstvo se odnosi na materijale, izradu i kvarove povezane s usklađenošću tijekom jamstvenog razdoblja, u kojem će proizvođač zamijeniti pokvarene dijelove i popraviti proizvod ako nije pretjerano istrošen, odnosno zamijeniti uređaj.
Jamstvo se ne odnosi na dijelove podložne uobičajenom trošenju i habanju (filtre, pomoćni pribor kao što su crijevo, kotači, itd.);
Jamstvo se ne odnosi na kvarove prouzročene ili nastale uslijed:

- neispravna uporaba, zlouporaba, nemar,
- profesionalna uporaba ili najam, ako je proizvod prodan za uporabu u kućanstvu,
- nepridržavanja uputa o održavanju navedenih u ovom priručniku,
- servisiranja u neovlaštenim centrima ili od neovlaštenih osoba,
- uporabe neoriginalnih dijelova ili pribora,
- štete prouzročene prijevozom, prljavštinom ili stranim objektima, nezgodama
- poteškoća pri pohrani i skladištenju.

Da biste aktivirali jamstvo morate predočiti potvrdu o kupnji.

Tehnički podaci	Jedinica	BXVC20MDE	BXVC20TPE
Napon	V/Hz	230 V~ / 50 Hz	230 V~ / 50 Hz
Snaga	kW	0,9	0,9
Kapacitet spremnika	l	18	18
Maksimalni tlak usisa	kPa	15	15
Maksimalni usisavanje vode	mbar	150	150
Maksimalni protok zraka	l/s	28	28
Br. motora	-	1	1
Ø pribora	mm	40	40
Kabel napajanja	m	2,5	2,5
Klasa zaštite	-		
Izolacija motora	Klasa	F	F
Zaštita motora	-	IPX0	IPX0
Neto težina	kg	3,3	3,3
Bruto težina	kg	3,8	3,8

Podložno tehničkim izmjenama!

Kedves vásárlónk!

Kérjük, hogy a készülék első használatát megelőzően olvassa el ezt az eredeti használati útmutatót, kövesse az abban található utasításokat, és őrizze meg azt biztos helyen, hogy később is használhassa, vagy továbbadhassa a készülék esetleges következő tulajdonosának.

1. BIZTONSÁGI UTASÍTÁSOK

1.1 Az Ön által vásárolt készülék Európa egyik vezető gyártója által tervezett, fejlett technológiájú termék. A készüléket hamuporszívóként történő használatra tervezték. Mindig kövesse a használati útmutatóban található leírást, és tartsa be az óvintézkedéseket! A lehető legjobb teljesítmény elérése érdekében gondosan olvassa el ezt a füzetet, és a használat során kövesse a benne szereplő utasításokat. A készülék csatlakoztatása, használata és szervizelése során a saját és a közvetlen közelében tartózkodók biztonsága érdekében tegyen meg minden lehetséges óvintézkedést. Gondosan olvassa el és mindig tartsa be a biztonsági előírásokat; ennek elmulasztása személyi sérülést vagy komoly anyagi kárt okozhat.

2. BIZTONSÁGI JELÖLÉSEK

2.1 Tartsa be a készüléken feltüntetett biztonsági jelölésekben és jelen útmutatóban található utasításokat.
A készülék és a kézikönyv csak a megvásárolt típusra vonatkozó szimbólumokkal van ellátva. Ellenőrizze, hogy a készüléken elhelyezett szimbólumok és jelek megvannak-e és jól láthatóak-e; hiányuk esetén eredeti helyükön pótolja azokat. (Forduljon a márkaszervizhez).

⚠ Figyelem – veszély!

Használat előtt figyelmesen olvassa el ezt az útmutatót.

E3 szimbólum (ha a szimbólum látható az 1. ábrán) Azt jelzi, hogy a készülék kizárólag háztartási használatra készült, ipari vagy kereskedelmi célokra nem alkalmazható.

0 **Kapcsoló „KI” állása**

I **Kapcsoló „BE” állása**

A termék a II. érintésvédelmi osztályba tartozik. Ez azt jelenti, hogy megerősített vagy kettős szigeteléssel rendelkezik (csak ha ez a szimbólum szerepel a készüléken).

A termék az I. érintésvédelmi osztályba tartozik. Ez azt jelenti, hogy földelő védővezetékkel rendelkezik (csak ha ez a szimbólum szerepel a készüléken).

CE A termék megfelel a vonatkozó európai irányelveknek.

E1 szimbólum – A készülék újrahasznosítása. Tegye azonnal használhatatlanná az elavult készüléket.

Húzza ki a készülék hálózati csatlakozóját.

Vágja el a hálózati kábelt.

Ne ártalmatlanítsa az elektromos berendezést a háztartási hulladékkal együtt. Az elektromos és elektronikus berendezések hulladékairól szóló 2012/19/EK irányelv rendelkezéseinek megfelelően az elektromos alkatrészeket külön kell gyűjteni és környezetbarát módon kell újrahasznosítani.

Ezzel kapcsolatos további tájékoztatásért forduljon a helyi hatóság illetékes osztályához vagy kereskedőjéhez.

Viseljen hallásvédő eszközt.

Viseljen védőmaszkot.

Viseljen légzésvédő eszközt.

Viseljen védőkesztyűt.

Viseljen biztonsági lábbelit.

Viseljen biztonsági ruházatot.

HU

3. BIZTONSÁGI ELŐÍRÁSOK / JÁRULÉKOS KOCKÁZATOK

3.1 BIZTONSÁGI TILTÁSOK

3.1.1 FIGYELMEZTETÉS. NE HAGYJA, hogy a készüléket 8 évnél fiatalabb gyermekek, továbbá csökkent fizikai, érzékszervi vagy szellemi képességű, illetve kellő tapasztalattal és ismerettel nem rendelkező személyek használják, kivéve ha ezek a személyek megfelelő felügyelet alatt vannak és megismerték a készülék biztonságos használatát, illetve a használattal járó kockázatokat.

3.1.2 FIGYELMEZTETÉS. Gyermekeknek TILOS a készülékkel játszani. Felügyelje őket annak érdekében, hogy ez ne történhessen meg.

3.1.3 A tisztítást és a felhasználói karbantartást NEM végezhetik gyermekek vagy hozzá nem értő személyek, kivéve megfelelő felügyelet mellett.

3.1.4 A csomagolófóliát ne hagyja gyermekek számára elérhető helyen. Fulladásveszély!

3.1.5 FIGYELMEZTETÉS. A készüléket NEM használhatják gyermekek, illetve olyan személyek, akik nem olvasták el és nem értették meg a jelen útmutatót.

3.1.6 FIGYELMEZTETÉS. SOHA NE használja a készüléket gyúlékony vagy mérgező folyadékhoz, illetve bármilyen olyan folyadékhoz, amelynek egyes tulajdonságai nem teszik lehetővé a berendezés helyes használatát. A készüléket tilos gyúlékony vagy robbanásveszélyes környezetben használni.

3.1.7 FIGYELMEZTETÉS. Egyes anyagok a beszívott levegővel keveredve robbanásveszélyes gőzöket vagy elegyeket hozhatnak létre. SOHA NE szívja fel a következő anyagokat:
– robbanékony vagy éghető gázok, folyadékok vagy por (reaktív por),
– reaktív fémpor (pl. alumínium, magnézium vagy cink) erősen lúgos vagy savas tisztítószerekkel együtt,
– hígítatlan savas vagy lúgos oldatok,
– szerves anyagok (pl. benzin, festékhígító, aceton vagy gázolaj).
Ezek továbbá korrodálhatják is azokat az anyagokat, amelyekből a berendezés készült.

3.1.8 Minden használat után és minden tisztítás/karbantartás előtt kapcsolja ki a készüléket.

3.1.9 Gyulladásveszély! SOHA ne használja égő vagy izzó anyagok felszívására.

3.1.10 FIGYELMEZTETÉS. SOHA NE használja a készüléket a szabadban, esős időben.

3.1.11 FIGYELMEZTETÉS. NE érintse meg a hálózati csatlakozódugót vagy a csatlakozóaljzatot nedves kézzel.

3.1.12 FIGYELMEZTETÉS. SOHA ne használja a készüléket, ha a hálózati kábel megsérült. A biztonsági kockázatok elkerülése érdekében a hálózati kábelt sérülés esetén a gyártónak, valamely márkaszervizének, vagy egy szakképzett személynek kell kicserélnie.

3.1.13 FIGYELMEZTETÉS. Ellenőrizze, hogy a berendezésen rögzítve van-e az adattábla. Ha nincs, vegye fel a kapcsolatot az értékesítővel. Az adattábla nélküli berendezések használata TILOS, mivel beazonosíthatatlanok, és használatuk veszélyes lehet.



3.1.14 FIGYELMEZTETÉS. SOHA ne mozgassa a berendezést a HÁLÓZATI KÁBELNÉL húzva.

3.1.15 FIGYELMEZTETÉS. Tilos nem eredeti tartozékokat vagy olyan tartozékokat használni, amelyek nem kifejezetten az adott típushoz készültek. A berendezésen tilos bármilyen változtatást végezni. A berendezés megváltoztatásával a megfelelőségi nyilatkozat érvényét veszti, és a gyártó mentesül minden polgár- és büntetőjogi felelősség alól.

3.2 BIZTONSÁGI KÖVETELMÉNYEK

3.2.1 FIGYELMEZTETÉS. Minden elektromos vezetéket VÉDENI KELL a vízsugártól és a ráfröccsenő víztől.

3.2.2 FIGYELMEZTETÉS. Az elektromos tápcsatlakozást szakképzett villanyszerelőnek kell elvégeznie az IEC 60364-1 szabványnak megfelelően. Amennyiben a földelésre jutó kapacitív áram 30 ms időtartamig meghaladja a 30 mA értéket, a berendezést áramellátás- vagy földzárlat-megszakító áramvédő kapcsolóval kell ellátni.

3.2.3 FIGYELMEZTETÉS. Indítás KÖZBEN a berendezés zavart okozhat az elektromos hálózati rendszerben.

3.2.4 FIGYELMEZTETÉS. Kizárólag megfelelő keresztmetszettel és minőségi tanúsítvánnyal rendelkező elektromos hosszabbítók használata engedélyezett.

3.2.5 FIGYELMEZTETÉS. A berendezést mindig kapcsolja ki, ha őrizetlenül hagyja.

3.2.6 

FIGYELMEZTETÉS. A levegőáramlás következtében bizonyos elemek visszapattanhatnak. Biztonsága érdekében viseljen megfelelő egyéni védőruházatot és védőeszközöket (PPE).

3.2.7 FIGYELMEZTETÉS. A készüléket összeszerelés, karbantartás, tárolás és szállítás előtt mindig kapcsolja ki és csatlakoztassa le az energiaforrásról.

3.2.8 FIGYELMEZTETÉS. Az elektromos alkatrészek karbantartását és/vagy javítását KIZÁRÓLAG szakképzett személyzet végezheti.

3.2.9 FIGYELMEZTETÉS. Minden használat előtt, valamint rendszeres időközönként ellenőrizze, hogy a csavarok meg vannak-e húzva, és hogy a készülék minden részegysége jó állapotban van-e. Vizsgálja át a készüléket, hogy nincsenek-e benne törött vagy kopott alkatrészek.

3.2.10 FIGYELMEZTETÉS. A készülék biztonságos működése érdekében csak a gyártó eredeti pótalkatrészeit vagy az általa jóváhagyott más pótalkatrészeket használja.

3.2.11 FIGYELMEZTETÉS. A nem megfelelő hosszabbítóvezetékek veszélyesek lehetnek. Ügyeljen arra, hogy a hosszabbítóvezeték kültéri használatra alkalmas legyen, a csatlakozást pedig tartsa szárazon és ne a földön. Használjon kábeldobos hosszabbítót, amely a csatlakozót legalább 60 mm-rel a talajszint felett tartja.



4. ÁLTALÁNOS INFORMÁCIÓK (3. OLDAL)

4.1 Az útmutató használata

Jelen útmutató a készülék fontos tartozéka és a későbbi hivatkozás érdekében őrizze meg. A készülék telepítése/használata előtt gondosan olvassa el az útmutatót. Ha eladja a készüléket, a készülékkel együtt ezt az útmutatót is adja át az új tulajdonosnak.

4.2 Szállítás

A készülék szállítása részben összeszerelve, kartondobozban történik. **A csomagolás tartalmát az 1. ábra mutatja be.**

4.2.1 A készülékhez mellékelt dokumentáció

- **D1 Használati és karbantartási útmutató**
- **D2 Biztonsági utasítások**
- **D3 Megfelelőségi nyilatkozat**
- **D4 Jótállási szabályok**

4.3 A csomagolóanyagok ártalmatlanítása

Bár a csomagolóanyagok nem környezetszennyezőek, újrahasznosításukról vagy ártalmatlanításukról a felhasználás helyén érvényes jogszabályok betartásával kell gondoskodni.

5. MŰSZAKI INFORMÁCIÓK (3. OLDAL)

5.1 Javasolt felhasználás

A készüléket hamuporszívóként történő használatra tervezték. Mindig kövesse a használati útmutatóban található leírást, és tartsa be az óvintézkedéseket!

A készülék csak háztartási használatra készült, ipari vagy kereskedelmi célokra nem alkalmazható.

A készülék megfelel az IEC 60335-1 és az IEC 60335-2-2 szabványok előírásainak.

5.2 Kezelő

Az 1. ábrán látható szimbólum meghatározza a készülék javasolt kezelőjét (ipari vagy háztartási felhasználás).

5.3 Főbb részegységek:

- **A1 Kapcsológomb**
- **A2 Szívótömlő-csatlakozó**
- **A3 Kifúvás csatlakozója**
- **A4 Fogantyú**
- **A5 A hálózati kábel rögzítésére szolgáló tartó (ha van ilyen)**
- **A6 Kallantyúk**
- **A7 Hálózati kábel csatlakozóval**
- **A9 Tartályt**
- **A10 A fedél és a motor**
- **A11 Szűrő-lerázó kézzel (ha van ilyen)**

5.3.1 Tartozékok (lásd az 1. ábrát a modellek részleteivel; a kiegészítő csomag a dobozon látható kiegészítőket tartalmazza).

- **B1 Szűrőtartó és kazettás szűrő**
- **B3 Tömlő**
- **B5 Szívócső**

5.4 Biztonsági eszközök

- Kapcsológomb **(A1)**

A kapcsológomb megakadályozza a készülék nem szándékos használatát.

6. ÜZEMBE HELYEZÉS (4. OLDAL)

⚠ Figyelem – veszély!

Üzembe helyezés vagy összeszerelés előtt csatlakoztassa le a készüléket a táphálózatról.

Az összeszerelés folyamata a 4. oldalon látható.

6.1 Összeszerelés

Kicsomagoláskor ellenőrizze, hogy nem hiányzik-e valamelyik tartozék, és nem sérült-e a csomag tartalma. Ha szállításból eredő károkat tapasztal, haladéktalanul értesítse az értékesítőt.

Oldja ki a kallantyúkat (A6), és emelje le a berendezésről a fedelet, amely a motort is tartalmazza (A10). Vegye ki a készülékkel szállított tartozékokat, és közben ellenőrizze, hogy a szűrő (B1) megfelelően rögzítve van-e.

Lásd a 2. ábrát.

Az összeszerelés folyamata a 4. oldalon látható.

6.2 A tartozékok rögzítése

Csatlakoztassa a tömlőt (B3) a levegő beömlő nyílásához (A2) vagy a kifúvás helyéhez (A3), attól függően, hogy milyen funkcióban szeretné használni a készüléket.

Lásd a 3. ábrát.

Végül fejezze be a műveletet azzal, hogy csatlakoztatja a tömlőt (B3) a csőhöz (B5).

Lásd a 3. ábrát.

6.3 Elektromos csatlakozás

⚠ Figyelem – veszély!

Ellenőrizze, hogy a hálózati feszültség (V) és frekvencia (Hz) megegyezik-e a készülék adattábláján szereplő adatokkal.

Lásd az 5. ábrát

6.3.1 Hosszabbítóvezetékek használata

Csak IPX4 védettségű kábelt és csatlakozódugaszt használjon.

A hosszabbítóvezeték keresztmetszete legyen arányos a hosszával – minél hosszabb a kábel, annál nagyobb keresztmetszet szükséges.

7. A KÉSZÜLÉK HASZNÁLATA (5. OLDAL)

7.1 Kezelőszervek

- Kapcsológomb (A1). Lásd a 6. ábrát.

Állítsa a kapcsológombot (BE/I) állásba.

Ha a kapcsológombon van jelzőlámpa, annak világítania kell.

A kapcsológomb (KI/0) állásba kapcsolásakor a készülék leáll.

Ha a kapcsológombon van jelzőlámpa, annak ki kell aludnia.

⚠ Figyelem – veszély!

A készüléket működés közben az ábrán látható módon szilárd, stabil felületre kell helyezni. **Lásd a 6. ábrát.**

7.2 Indítás

7.2.1 Szívás Lásd a 7. ábrát.

Csak száraz szűrővel (B1) dolgozzon!

Használat előtt ellenőrizze, hogy nem sérült-e a szűrő, és szükség esetén cserélje ki. Hideg hamu felszívása előtt rögzítse a szükséges tartozékokat. **Lásd a 7. ábrát.**

A hamu felszívásakor tartsa a fejet (B5) legalább 1 cm-rel az anyag felszíne felett. **Lásd a 8. ábrát.**

HU

Figyelem – veszély!
Csak hideg hamu felszívására használja. **Lásd a 8. ábrát.**

Figyelem – veszély!
Hamu felszívásakor a csövet soha ne tegye a hamuba Soha ne használja forró vagy izzó hamu felszívására. Soha ne használja nyirkos vagy nedves hamu felszívására. **Lásd a 9. ábrát.**

7.2.2 Szûrõ-lerázó kézzel Lásd a 7b. ábrát.
Rázással történõ kézi szûrõtisztítás
Mozgassa meg többször a szûrõ-lerázót. **Lásd a 7b. ábrát.**
Ha a szûrõ-lerázó használata ellenére a piszkot nem lehet megfelelõen eltávolítani, vegye ki a szûrõ és mosni vele. **Lásd a 11. ábrát.**
Makacs szennyezõdés esetén cserélje ki a szûrõ.

7.3 A működés megszakítása (szüneteltetése)
Kapcsolja ki a készüléket. **Lásd a 6. ábrát.**

7.4 A munka befejezése
Kapcsolja ki a készüléket. **Lásd a 6. ábrát.**
Húzza ki a hálózati csatlakozót.

7.5 Ürítse ki a tartályt.
Száraz szennyeződés és por felszívása esetén: távolítsa el a fejet a készülékről, és ürítse ki a tartályt. **Lásd a 10. ábrát.**

8. KARBANTARTÁS (6. OLDAL)

Figyelem – veszély!
Üzembe helyezés vagy összeszerelés előtt csatlakoztassa le a készüléket a táphálózatról.
Lásd a 6. oldalt.
Javítási és karbantartási munkálatok előtt mindig kapcsolja ki a készüléket, és húzza ki a hálózati csatlakozót. Az elektromos rendszereken javítást vagy egyéb munkálatokat csak engedéllyel rendelkező márkaszerviz végezhet.

Figyelem – veszély!
Soha ne használjon súrolószert, üvegtisztítót vagy univerzális tisztítószert! Soha ne merítse vízbe a motort is tartalmazó készülékfedelet (A1). A készülék és a műanyagból készült tartozékok tisztításához használjon általános műanyagtisztító szereket. A tartályt és a tartozékokat szükség esetén vízzel öblítse át, és a következő használat előtt szárítsa meg.

8.1 A kazettás szűrő tisztítása. Lásd a 11. ábrát.
A kallantyúk (A6) kioldásával nyissa fel a hamuporszívó. Fordítsa fejjel lefelé a készülék fedelét (A1), és vegye ki a B1 szűrőt.
Folyó víz alatt gondosan öblítse át a szűrőket, és hagyja megszáradni őket. Ne szerelje vissza addig a porszívóba őket, amíg meg nem száradtak.

9. TÉLI TÁROLÁS (6. OLDAL)

Figyelem – veszély!
Üzembe helyezés vagy összeszerelés előtt csatlakoztassa le a készüléket a táphálózatról.
A munka végeztével tisztítsa meg a készüléket, majd a készüléket és a tartozékait az ábrán látható módon tegye el. **Lásd a 12. ábrát.**
A készüléket száraz helyen tárolja.

10. HIBAELHÁRÍTÁS

Hiba	Lehetséges okok	Ellenintézkedés
A készülék nem kapcsol be	Nincs tápfeszültség	Ellenőrizze, hogy a hálózati csatlakozó megfelelően van-e csatlakoztatva az aljzatban, illetve hogy van-e hálózati feszültség (*)
	Problémák az elektromos/elektronikus áramkörrel	Forduljon a márkaszervizhez
A készülék nem vagy csak nagyon gyengén szív	Meghibásodott tartozékok	Ellenőrizze és tisztítsa meg a fejeket, a hosszabbító csöveket vagy a tömlőket
	Meghibásodott vagy nem helyesen rögzített szűrők	Tisztítsa meg a szűrőket/Helyezze be megfelelően a szűrőket
	Tele van a tartály	Ürítse ki a tartályt
A készülék a használat első néhány órájában éles zajt bocsát ki	Ez nem hiba	A zaj néhány órányi használat után megszűnik
Hamu hullik a tartályból a készülék használata közben	A tartály nincs rendesen lezárva	Rögzítse megfelelően a fedelet a tartályra, és ugrassza a helyükre a kallantyúkat

(*) Ha a motor működés közben leáll és nem indul újra, forduljon a márkaszervizhez.

EK-megfelelőségi nyilatkozat

A bomportói (Modena, Olaszország) székhelyű Annovi Reverberi S.p.A. kijelenti, hogy a következő Black+Decker készülék(ek):

Készülék megnevezése: Hamuporszívó

Típusszám:	**BXVC20MDE**	**BXVC20TPE**
Névleges teljesítmény:	**0,9 kW**	**0,9 kW**

megfelel(nek) a következő európai irányelveknek :
A 2006/95/EK irányelv helyett 2016. április 20-tól a 2014/35/EU irányelvet kell alkalmazni,
A 2004/108/EK irányelv helyett 2016. április 20-tól a 2014/30/EU irányelvet kell alkalmazni, 2011/65/EU és 2005/32/EK, 2012/19/EU.
és gyártása(uk) a következő szabványoknak és szabványdokumentumoknak megfelelően történt:
EN 60335-1; EN 60335-2-2; EN 55014-1; EN 55014-2; EN 61000-3-2; EN 61000-3-3; EN 62233; EN 50581; Reg.1275/2008.
A műszaki dokumentáció kiadásáért felelős személy neve és címe: Stefano Reverberi / AR Ügyvezető igazgató
41122 Modena (Olaszország), Via ML King, 3

Kelt: 2016. 02. 10.
MODENA (I)
Stefano Reverberi Ügyvezető igazgató

HU

JÓTÁLLÁS

A jótállás a termékértékesítési ország jogszabályi előírásainak megfelelően érvényes (amennyiben a gyártó másként nem rendelkezik).
A jótállás a jótállási időszakban fellépő anyag- és konstrukciós hibákra, valamint a megfelelőséget érintő meghibásodásokra vonatkozik. Ezen az időszakon belül a gyártó vállalja, hogy kicseréli a meghibásodott alkatrészeket, illetve nem túlzott elhasználódás esetén megjavítja vagy kicseréli a terméket.
A jótállás nem vonatkozik a normál kopásnak és elhasználódásnak kitett alkatrészekre (szűrők, kiegészítők, például tömlő, kerekek stb.).
A jótállás nem vonatkozik a következő okokból történt meghibásodásokra:
- nem megfelelő módon, illetve célból történő használat, hanyagság,
- ipari felhasználás vagy bérbeadás, ha a termék háztartási célra lett értékesítve,
- az e használati útmutatóban foglalt karbantartási utasítások be nem tartása,
- arra engedéllyel nem rendelkező személyzet vagy szerviz által végzett javítás,
- nem eredeti alkatrészek vagy tartozékok használata,
- szállítás, szennyeződés, idegen tárgyak vagy baleset által okozott sérülések,
- helytelen tárolásból vagy raktározásból adódó problémák.

A jótállás érvényesítéséhez be kell mutatnia a vásárlást igazoló bizonylatot.

Műszaki adatok	Egység	BXVC20MDE	BXVC20TPE
Hálózati feszültség	V/Hz	230 V~ / 50 Hz	230 V~ / 50 Hz
Teljesítmény	kW	0,9	0,9
Maximális tartálytérfogat	l	18	18
Maximális szívónyomás	kPa	15	15
Maximális szívóerő	mbar	150	150
Levegőszállítás (névleges/valódi)	l/s	28	28
Motorok száma	-	1	1
Tartozékok Ø	mm	40	40
Hálózati kábel	m	2,5	2,5
Védelmi osztály	-		
Motorszigetelés	Osztály	F	F
Motorvédelem	-	IPX0	IPX0
Nettó tömeg	kg	3,3	3,3
Bruttó tömeg	kg	3,8	3,8

A műszaki változtatások jogát fenntartjuk!

Geachte klant,

Alvorens het apparaat voor de eerste keer in gebruik te nemen, moet u deze originele gebruiksaanwijzing lezen, opvolgen en bewaren voor een toekomstig gebruik of in geval van een wederverkoop van het apparaat.

1 VEILIGHEIDSVOORSCHRIFTEN

1.1 Het door u aangeschafte apparaat is een product van hoog technologisch niveau, ontwikkeld door één van de meest deskundige Europese bedrijven. Dit apparaat is bestemd voor gebruik als asstofzuiger, conform de beschrijvingen en veiligheidswaarschuwingen in deze gebruiksaanwijzing. Om verzekerd te zijn van de beste resultaten, hebben we deze voorschriften opgesteld, die u aandachtig moet lezen en bij ieder gebruik van het apparaat moet opvolgen. Tijdens het aansluiten, gebruik en onderhoud van het apparaat moet u alle mogelijke voorzorgsmaatregelen treffen om uw eigen gezondheid en die van de personen in de onmiddellijke nabijheid te waarborgen. De veiligheidsvoorschriften moeten aandachtig worden gelezen en opgevolgd omdat de veronachtzaming ervan gevaarlijk kan zijn voor de gezondheid en veiligheid van personen of tot financiële schade kan leiden.

2 INFORMATIEAANDUIDINGEN

2.1 Houdt u zich aan de informatie van de plaatjes en de symbolen op het apparaat en in deze gebruiksaanwijzing.
Op het apparaat en in de gebruiksaanwijzing vindt u alleen symbolen die pertinent zijn voor het aangeschafte apparaat. Controleer of de op het apparaat aangebrachte symbolen en plaatjes altijd intact en leesbaar zijn; zo niet, dan moet u ze vervangen met nieuwe exemplaren op dezelfde plek (wendt u zich tot de klantenservice).

⚠ Let op - Gevaar

Lees deze gebruiksaanwijzing vóór het gebruik aandachtig door.

Pictogram E3 (indien het symbool in fig. 1 aanwezig is) - Geeft aan dat dit apparaat alleen bestemd is voor huishoudelijk gebruik en niet mag worden gebruikt voor commerciële of industriële doeleinden.

0 Stand uitgeschakelde schakelaar

I Stand ingeschakelde schakelaar

Dit product heeft een bescherming van isolatieklasse II. Dit betekent dat hij is uitgerust met een versterkte of dubbele isolatie (alleen wanneer dit symbool op het apparaat is aangebracht).

Dit product heeft een bescherming van isolatieklasse I. Dit betekent dat hij is uitgerust met een beschermende aardgeleider (alleen wanneer dit symbool op het apparaat is aangebracht).

CE Dit product voldoet aan de toepasselijke Europese richtlijnen.

Pictogram E1 - Recycling van het apparaat. Op het eind van de levensduur van het apparaat moet u het onmiddellijk onbruikbaar maken.

Trek de stekker uit het stopcontact.

Snijd de voedingskabel door.

Elektrische apparaten mogen niet samen met het huisvuil worden verwijderd. In overeenstemming met de specificaties van richtlijn AEEA 2012/19/EU betreffende afgedankte elektrische en elektronische apparatuur, moeten de elektrische onderdelen gescheiden worden ingezameld en op ecologische wijze gerecycled worden. Wendt u zich voor meer informatie tot de bevoegde diensten of de plaatselijke wederverkopers.

Gebruik gehoorbescherming.

Gebruik een veiligheidsmasker.

Gebruik ademhalingsbescherming.

Gebruik veiligheidshandschoenen.

Gebruik veiligheidsschoenen.

Gebruik beschermende kleding.

3 VOORSCHRIFTEN VOOR DE VEILIGHEID/OVERIGE RISICO'S

3.1 WAARSCHUWINGEN: WAT U NIET MOET DOEN

3.1.1 LET OP. Sta NIET toe dat het apparaat wordt gebruikt door kinderen van minder dan 8 jaar en door personen met verminderde lichamelijke, zintuiglijke of verstandelijke vermogens of met weinig ervaring en/of kennis van het apparaat, tenzij onder passend toezicht en na instructies te hebben ontvangen over het gebruik van het apparaat en de daaraan verbonden gevaren.

3.1.2 LET OP. Kinderen mogen NIET met het apparaat spelen. Houd kinderen in het oog om er zeker van te zijn dat dit niet gebeurt.

3.1.3 Het reinigen en onderhoud door de gebruiker mag NIET worden uitgevoerd door kinderen zonder toezicht.

3.1.4 Houd de verpakkingsfolie buiten het bereik van kinderen. Gevaar van verstikking!

3.1.5 LET OP. Het apparaat mag NIET worden gebruikt door personen die de gebruiksaanwijzing niet hebben gelezen en begrepen.

3.1.6 LET OP. Gebruik het apparaat NIET met ontvlambare of giftige vloeistoffen of met eigenschappen die een correcte werking ervan in de weg staan. Het apparaat mag niet worden gebruikt in een ontvlambare of explosieve omgeving.

3.1.7 LET OP. Bepaalde substanties vormen samen met de aangezogen lucht explosieve dampen en mengsels. Zuig NOOIT de volgende substanties op:

– Explosieve of ontvlambare gassen, vloeistoffen of poeders (reactieve poeders).

– Reactieve metaalpoeders (bv. aluminium, magnesium, zink) samen met sterk alkalische reinigingsmiddelen en zuren.

– Zuivere zuren en alkalische oplossingen.

– Organische oplossingen (bv. benzine, oplosmiddelen voor verf, aceton of dieselolie).

Deze substanties kunnen ook de materialen waarmee het apparaat is samengesteld, aantasten.

3.1.8 Schakel het apparaat altijd uit na ieder gebruik en voor de reiniging/het onderhoud.

3.1.9 Brandgevaar. Zuig GEEN brandende of gloeiende voorwerpen op.

3.1.10 LET OP. Gebruik het apparaat NIET bij slecht weer buiten.

3.1.11 LET OP. Raak de stekker en/of het stopcontact NIET aan met natte handen.



3.1.12 LET OP. Gebruik het apparaat NIET met een beschadigde voedingskabel. Om gevaren voor de veiligheid te vermijden moet een beschadigde voedingskabel worden vervangen door de fabrikant, een door hem erkende klantenservice of een gekwalificeerde persoon.

3.1.13 LET OP. Controleer op de aanwezigheid van het typeplaatje op het apparaat, waarschuw de dealer indien dit niet het geval is. Aangezien ze niet te identificeren en potentieel gevaarlijk zijn, mogen apparaten zonder typeplaatje NIET worden gebruikt.

3.1.14 LET OP. Trek NIET aan de VOEDINGSKABEL om het apparaat te verplaatsen.

3.1.15 LET OP. Het gebruik van niet-originele en niet specifiek voor dit model bestemde onderdelen is verboden. Het is verboden om wijzigingen op het apparaat aan te brengen; eventuele wijzigingen zullen de Verklaring van Overeenstemming doen vervallen en de Fabrikant vrijwaren van civiel- en strafrechtelijke aansprakelijkheid.

3.2 WAARSCHUWINGEN: WAT U WEL MOET DOEN

3.2.1 LET OP. Alle elektriciteitsgeleidende delen MOETEN WORDEN AFGESCHERMD tegen waterstralen of -spatten.

3.2.2 LET OP. De elektrische aansluiting moet worden uitgevoerd door een gekwalificeerd elektromonteur conform de IEC 60364-1 norm. De montage van een aardlekschakelaar, die de stroomtoevoer naar de machine zal onderbreken wanneer de lekstroom naar de aarde gedurende 30 ms meer dan 30 mA bedraagt, of van een besturingsinrichting van het aardcircuit, wordt aanbevolen.

3.2.3 LET OP. TIJDENS het opstarten van het apparaat kunnen storingen in het lichtnet optreden.

3.2.4 LET OP. Gebruik uitsluitend geautoriseerde verlengkabels met een geschikte doorsnede van de geleidedraden.

3.2.5 LET OP. Schakel altijd de hoofdschakelaar uit wanneer u het apparaat onbeheerd achterlaat.

3.2.6 

LET OP. Als gevolg van de luchtstroom kunnen voorwerpen wegspringen, gebruik daarom alle beschermende kleding en beveiligingen (PBM) die de veiligheid en gezondheid van de bediener waarborgen.

3.2.7 LET OP. Schakel het apparaat uit en koppel hem los van de stroombron, voordat u de werkzaamheden voor de montage, reiniging, regeling, onderhoud, opslag en vervoer start.



3.2.8 LET OP. Het onderhoud en/of de reparatie van de elektrische componenten MOET door gekwalificeerd personeel worden uitgevoerd.

3.2.9 LET OP. CONTROLEER voor ieder gebruik en met regelmatige tussenpozen het vastzitten van de schroeven en de goede staat van de onderdelen van het apparaat; controleer op kapotte of versleten onderdelen.

3.2.10 LET OP. Gebruik uitsluitend originele vervangingsonderdelen van de fabrikant of door hem goedgekeurde vervangingsonderdelen, om van de veiligheid van het apparaat verzekerd te zijn.

3.2.11 LET OP. Niet geschikte verlengkabels kunnen gevaarlijk zijn. Bij gebruik van een verlengkabel moet u een type kiezen dat geschikt is voor gebruik buitenshuis en ervoor zorgen dat de verbinding droog en van de grond blijft. Het wordt aanbevolen om hiervoor een kabelhaspel te gebruiken, die het stopcontact op ten minste 60 mm van de grond houdt.



4 ALGEMENE INFORMATIE (PAGINA 3)

4.1 Gebruik van de handleiding

Deze handleiding is een geïntegreerd onderdeel van het apparaat; bewaar hem voor latere raadpleging. Lees hem vóór de installatie en het gebruik aandachtig door. Bij overdracht van het apparaat is de oude eigenaar verplicht om de handleiding aan de nieuwe eigenaar te overhandigen.

4.2 Levering

Het apparaat wordt gedeeltelijk gedemonteerd in een kartonnen doos geleverd.

De samenstelling van de levering staat afgebeeld in fig. 1

4.2.1 Bijgevoegde documentatie

D1 Gebruiks- en onderhoudshandleiding
D2 Veiligheidsvoorschriften
D3 Conformiteitsverklaring
D4 Garantiebepalingen

4.3 Verwerking van het verpakkingsmateriaal

De materialen waaruit de verpakking bestaat, vormen geen bedreiging voor het milieu, maar zullen wel gerecycled of verwerkt moeten worden in overeenstemming met de geldende wet- en regelgeving in het land van gebruik.

5 TECHNISCHE INFORMATIE (PAGINA 3)

5.1 Beoogd gebruik

Het apparaat is bestemd voor gebruik als asstofzuiger, conform de beschrijvingen en veiligheidswaarschuwingen in deze gebruiksaanwijzing.

Dit apparaat is alleen bestemd voor huishoudelijk gebruik en niet voor commerciële of industriële doeleinden.

Het apparaat voldoet aan de normen IEC 60335-1 en IEC 60335-2-2 .

5.2 Bediener

Voor de identificatie van de bediener belast met het gebruik van het (professionele of niet-professionele) apparaat **verwijzen wij naar het pictogram in fig. 1.**

5.3 Hoofdbestanddelen:

A1 Startinrichting
A2 Zuigaansluiting
A3 Blaasaansluiting
A4 Handgreep
A5 Kabelhaak (waar voorzien)
A6 Sluitclips
A7 Elektriciteitskabel met stekker
A9 Reservoir
A10 Deksel met motor
A13 Filter afschudden Handmatig (waar voorzien)

5.3.1 Accessoires (zie fig. 1 met de indicaties van de modellen - de levering is samengesteld uit de elementen afgebeeld op de doos).

B1 Filterhouder met Filterpatroon
B3 Slang
B5 Buis

5.4 Beveiligingen

- Startinrichting **(A1)**

De startinrichting voorkomt het ongewenste starten van het apparaat.

6 INSTALLATIE (PAGINA 4)

Let op - gevaar!

Tijdens alle werkzaamheden voor de installatie en montage moet het apparaat losgekoppeld zijn van het elektriciteitsnet.

Voor de montagevolgorde verwijzen wij naar pag. 4.

6.1 Montage

Controleer tijdens het uitpakken op eventuele ontbrekende accessoires of beschadigingen van de inhoud. Bij beschadigingen als gevolg van het transport moet u onmiddellijk uw wederverkoper informeren.

Open de sluitclips (A6) en til het deksel met de motor (A10) van het apparaat. Verwijder alle geleverde accessoires en controleer of het filter (B1) goed is gemonteerd.

Zie fig. 2

Voor de montagevolgorde verwijzen wij naar pag. 4.

6.2 Montage van de accessoires

Steek de zuigslang (B3) in de zuigaansluiting (A2) of de blaasaansluiting (A3), afhankelijk van het gewenste type handeling.

Zie fig. 3

Voltooi de montagevolgorde door de slang (B3) op de buis (B5) aan te sluiten.

Zie fig. 4

6.3 Elektrische aansluiting

Let op - gevaar!

Controleer of de spanning en frequentie (V/Hz) van het elektriciteitsnet overeenstemmen met de waarden vermeld op het typeplaatje.

Zie fig.5

6.3.1 Gebruik van de verlengkabels

Gebruik kabels en stekkers met een "IPX4" beschermingsgraad.

De diameter van de verlengkabels moet evenredig zijn aan de lengte ervan; hoe langer de kabel, des te groter moet de diameter ervan zijn.

7 GEBRUIKSINFORMATIE (PAGINA 5)

7.1 Bedieningen

- Startinrichting (A1). Zie fig. 6.

Zet de startinrichting in de stand (ON/I).

Wanneer de startinrichting is uitgerust met een controlelampje, zal deze moeten gaan branden.

Zet de startinrichting in de stand (OFF/0) om de werking van het apparaat te stoppen.

Wanneer de startinrichting is uitgerust met een controlelampje, zal deze uit moeten gaan.

Let op - gevaar!

Het apparaat moet tijdens de werking op een degelijk en stabiel oppervlak staan, en zijn geplaatst zoals aangegeven in. **Zie fig. 6.**

7.2 Starten

7.2.1 Aanzuiging. Zie fig. 7.

Werk alleen met een droog filter (B1)!

Controleer vóór het gebruik of het filter beschadigd is en vervang hem indien noodzakelijk. Gebruik voor het opzuigen van as de daarvoor bestemde accessoires. **Zie fig. 7.**

Houd tijdens het opzuigen de zuigmond (B5) op ten minste 1 cm boven de as. **Zie fig. 8.**

NL

⚠ **Let op - gevaar!**
Zuig alleen afgekoelde as op. **Zie fig. 8.**

⚠ **Let op - gevaar!**
Zuig niet met de buis in de as gestoken. Zuig geen hete of gloeiende as op. Zuig geen vochtige of natte as op. **Zie fig .9.**

7.2.2 Filter afschudden Handmatig. Zie fig. 7B.
Filter reinigen door handmatig afschuddenvan het filter.
Schud het filter enkele keren. **Zie fig. 7B.**
Wanneer ondanks het schudden het vuil niet goed loskomt, dient u het harmonicafilter te verwijderen en het af te kloppen (zie voor de demontage het volgende hoofdstuk). **Zie fig. 11.**
Vervang het harmonicafilter wanneer het vuil erg vast zit.

7.3 De werking onderbreken (pauze)
Schakel het apparaat uit. **Zie fig. 6.**

7.4 Einde werk
Schakel het apparaat uit. **Zie fig. 6.**
Trek de stekker uit het stopcontact

7.5 Maak het reservoir leeg
Voor droog en poedervormig vuil: verwijder de kop van het apparaat en maak het reservoir leeg. **Zie fig. 10.**

8 ONDERHOUD (PAGINA 6)

⚠ **Let op - gevaar!**
Tijdens alle werkzaamheden voor de installatie en montage moet het apparaat losgekoppeld zijn van het elektriciteitsnet.
Zie pag. 6.
Voor al het schoonmaak- en onderhoudswerk moet u het apparaat uitschakelen en de stekker uit het stopcontact trekken. Reparatiewerkzaamheden en werk aan elektrische installaties mogen alleen door de bevoegde klantenservice worden uitgevoerd.

NL

⚠ **Let op - gevaar!**
Gebruik geen schurende reinigingsmiddelen, reinigingsmiddelen voor glas, of universele reinigingsmiddelen! Dompel het deksel met motor (A1) nooit onder water. Reinig het apparaat en de kunststofaccessoires met een normaal schoonmaakmiddel voor kunststof. Spoel, indien nodig, het reservoir en de accessoires met water en droog ze af voor het hergebruik ervan.

8.1 Reinig het filterpatroon. Zie fig. 11
Open de asstofzuiger met de clips (A6). Keer het deksel van het apparaat om (A1) en demonteer filter B1.
Spoel ze zorgvuldig onder stromend water af en laat ze opdrogen. Monteer hem terug als hij droog is.

9 OPBERGEN (PAGINA 6)

⚠ **Let op - gevaar!**
Tijdens alle werkzaamheden voor de installatie en montage moet het apparaat losgekoppeld zijn van het elektriciteitsnet.
Op het eind van het werk en na het te hebben schoongemaakt moet u het apparaat samen met de accessoires opbergen, zoals aangegeven. **Zie fig. 12.**
Bewaar het apparaat op een droge plek.

10 INFORMATIE OVER STORINGEN

Problemen	Mogelijke oorzaken	Oplossingen
het apparaat kan niet worden ingeschakeld	Er is geen spanning	Controleer op de aanwezigheid van spanning op het elektriciteitsnet en controleer of de stekker goed in het stopcontact zit (*)
	Problemen aan het elektrische-elektronische circuit	Wendt u zich tot de klantenservice
het apparaat zuigt niet of heel weinig	Verstopte accessoires	Controleer en reinig de mondstukken, verlengstukken, buizen of slangen
	Vieze of niet correct geplaatste filters	Maak de filters schoon / Plaats de filters op correcte wijze
	Reservoir vol	Maak het reservoir leeg
Het apparaat maakt tijdens de eerste uren van gebruik een fluitend geluid	Dit is geen defect.	De fluittoon verdwijnt na een paar uren van gebruik
Tijdens het gebruik van het apparaat komt er opgezogen as uit het reservoir naar buiten	Het reservoir is niet goed gesloten	Plaats het deksel en de clips op correcte wijze op het reservoir

(*) Wanneer tijdens het gebruik de motor stopt en niet meer start, moet u zich tot de klantenservice wenden.

EG-Conformiteitsverklaring

Wij, van Annovi Reverberi S.p.A., Bomporto (Mo), Italië verklaren dat het/de onderstaand vermelde appara(a)t(en) Black&Decker:

Benaming van het apparaat: Asstofzuiger

Nr. model:	**BXVC20MDE**	**BXVC20TPE**
Stroomverbruik:	**0,9 kW**	**0,9 kW**

conform is(zijn) aan de volgende Europese richtlijnen:
2006/95/EG - Richtlijn die vanaf 20 april 2016 zal worden vervangen door richtlijn 2014/35/UE,
2004/108/EG - Richtlijn die vanaf 20 april 2016 zal worden vervangen door richtlijn 2014/30/UE, 2011/65/EU, 2005/32/EG, 2012/19/EU.
en gefabriceerd is(zijn) in overeenstemming met de volgende normen of de volgende standaarddocumenten:
EN 60335-1, EN 60335-2-2, EN 55014-1, EN 55014-2, EN 61000-3-2, EN 61000-3-3, EN 61000-3-11, EN 60704-1; EN 50581; Reg.1275/2008.
Naam en adres van de persoon belast met de afgifte van de technische documentatie: Stefano Reverberi / AR Algemeen directeur
Via ML King, 3 - 41122 Modena, Italië

Datum: 10.02.2016
MODENA (I)
Stefano Reverberi — Algemeen directeur

NL

GARANTIE

De geldigheid van de garantie wordt bepaald door de geldende wet- en regelgeving van het land waarin het product wordt verhandeld (behoudens andere aanwijzingen van de fabrikant).
Bij defecten aan het product als gevolg van de kwaliteit van het materiaal, vanwege constructiefouten of een ontbrekende conformiteit tijdens de geldigheidsperiode van de garantie, garandeert de fabrikant de vervanging van de defecte onderdelen en zal hij, bij slijtage binnen de norm, zorg dragen voor de reparatie van de producten of de vervanging ervan.
De garantie is niet van toepassing op componenten onderworpen aan normale slijtage (filters, accessoires als buizen, de slang, wielen, enz.);
De garantie is niet van toepassing op defecten veroorzaakt door, of als gevolg van:
- onjuist gebruik, niet toegestaan gebruik, nalatigheid,
- verhuur of professioneel gebruik, wanneer het product werd verkocht voor huishoudelijk gebruik,
- niet inachtneming van de onderhoudsnormen voorzien in de specifieke handleiding,
- reparaties uitgevoerd door niet geautoriseerde personen of centra,
- het gebruik van niet-originele vervangingsonderdelen of accessoires,
- schade veroorzaakt door het transport, door vreemde voorwerpen of substanties, door ongelukken,
- bergings- of opslagproblemen.

Voor de activering van de garantie moet een bewijs van aankoop worden getoond.

Technische gegevens	Eenheid	BXVC20MDE	BXVC20TPE
Spanning	V/Hz	230 V~ / 50 Hz	230 V~ / 50 Hz
Vermogen	kW	0,9	0,9
Reservoirvolume	l	18	18
Maximumzuigdruk	kPa	15	15
Maximumvacuüm	mbar	150	150
Maximumluchtverplaatsing	l/s	28	28
- Nr.	-	1	1
Ø accessoires	mm	40	40
Voedingskabel	m	2,5	2,5
Beschermingsklasse	-		
Motorisolatie	Klasse	F	F
Motorbescherming	-	IPX0	IPX0
Nettogewicht	kg	3,3	3,3
Brutogewicht	kg	3,8	3,8

Technische wijzigingen voorbehouden!

Kjære kunde,
Vi ber om at du leser den originale bruksanvisningen før du bruker maskinen for første gang, handler i samsvar med informasjonen som gis, og oppbevarer bruksanvisningen på et trygt sted for fremtidig bruk eller kan overgi den til fremtidige eiere.

1 SIKKERHETSFORSKRIFTER

1.1 Maskinen du har kjøpt, er et høyteknologisk produkt utviklet av en av Europas ledende produsenter. Denne maskinen skal brukes som en allsidig askestøvsuger, i samsvar med beskrivelsene og forholdsreglene i denne bruksanvisningen.Ved å bruke denne bruksanvisningen får du mest mulig ut av maskinen. Les bruksanvisningen nøye og følg alltid anbefalingene i den. Ta alle forholdsregler under tilkobling, bruk og vedlikehold av maskinen for å beskytte deg selv og andre i nærheten mot skader. Les sikkerhetsforskriftene nøye og følg dem alltid. Å unnlate å overholde dem kan sette helse og sikkerhet i fare eller føre til dyre skader.

2 VARSELMERKER

2.1 Følg anvisningene på varselmerkene som er festet på maskinen og de som denne bruksanvisningen inneholder. Maskinen og bruksanvisningen har kun de symbolene som gjelder modellen som er kjøpt. Kontroller at symbolene og merkene som er festet på maskinen, alltid er til stede og leselige. Hvis ikke, må de skiftes ut og festes på de samme stedene. (Ta kontakt med servicesenteret).

⚠ **Advarsel – fare!**

Les disse instruksjonene nøye før bruk.

E3-symbolet (hvis symbolet finnes på fig. 1) - Viser at maskinen kun er laget til husholdningsbruk og ikke skal brukes til industrielle eller kommersielle formål.

0 **Bryteren i «AV»-posisjon**

I **Bryteren i «PÅ»-posisjon**

NO

Dette produktet er merket som isolasjonsklasse II. Dette betyr at det er forsterket eller dobbeltisolert (kun hvis symbolet vises på maskinen).

Dette produktet er merket som isolasjonsklasse I. Dette betyr at det er utstyrt med en beskyttende jordleder (kun hvis symbolet vises på maskinen).

CE Produktet er i samsvar med de relevante europeiske direktivene.

Symbol E1 - Resirkulering av maskinen. Gjør den gamle maskinen utilgjengelig for bruk øyeblikkelig.

Trekk ut kontakten.

Koble fra strømledningen.

Elektronisk utstyr må ikke avhendes sammen med husholdningsavfall. Ifølge bestemmelsene i direktiv 2012/19/EF om elektrisk og elektronisk avfall (WEEE), må elektroniske komponenter innsamles separat og resirkuleres på en miljøvennlig måte. For mer informasjon, kontakt de relevante lokale myndighetene eller forhandleren.

Bruk hørselvern.

Bruk beskyttelsesmaske.

Bruk åndedrettsvern.

Bruk beskyttelseshansker.

Bruk vernesko.

Bruk verneklær.

3 SIKKERHETSREGLER/RESTERENDE RISIKOER

3.1 SIKKERHETSTILTAK – MÅ UNNGÅS

3.1.1 ADVARSEL. IKKE la maskinen brukes av barn under 8 år, eller personer med nedsatt funksjonsevne, sensoriske eller mentale evner, eller som ikke har nødvendig erfaring og kunnskap, med mindre de er under egnet tilsyn og de har blitt opplært i trygg bruk av maskinen og risikoen involvert.

3.1.2 ADVARSEL. Barn MÅ IKKE bruke maskinen som et leketøy. Hold tilsyn med barn for å sikre at dette ikke skjer.

3.1.3 Renhold og brukervedlikehold må IKKE utføres av barn eller inkompetente personer som ikke er under egnet tilsyn.

3.1.4 Hold emballasje borte fra barn. Kvelningsfare!

3.1.5 ADVARSEL.Maskinen MÅ IKKE brukes av barn eller noen som ikke har lest og forstått instruksjonene.

3.1.6 ADVARSEL. ALDRI bruk maskinen med brannfarlige eller giftige væsker, eller væsker med egenskaper som ikke er egnet for korrekt bruk av maskinen. Bruk av maskinen i en potensielt brennbar eller eksplosiv atmosfære er forbudt.

3.1.7 ADVARSEL. Enkelte stoffer kan kombineres med luften som suges inn, og danne eksplosiv damp og blandinger. ALDRI sug inn følgende stoffer:
- Eksplosive eller brennbare gasser, væsker eller støv (reaktivt støv).
- Pulverisert reaktivt metall (f.eks. aluminium, magnesium eller sink) sammen med sterke basiske og syreholdige rensemidler.
- Rene syre- og baseløsninger.
- Organiske stoffer (f.eks. bensin, malingstynnere, aceton eller diesel).

Disse stoffene kan også korrodere materialene som maskinen er laget av.

3.1.8 Slå av maskinen etter hver bruk og før alt renhold/vedlikehold.

3.1.9 Brannfare. ALDRI sug opp brennende eller rødglødende materialer.

3.1.10 ADVARSEL. ALDRI bruk maskinen utendørs når det regner.

3.1.11 ADVARSEL. IKKE ta på støpselet og/eller stikkontakten med våte hender.

3.1.12 ADVARSEL. ALDRI bruk maskinen hvis strømledningen er skadet. Hvis strømledningen er skadet, må den enten skiftes ut av produsenten, et autorisert servicesenter eller annet kvalifisert personale for å unngå sikkerhetsrisiko.

3.1.13 ADVARSEL. Kontroller at maskinen er utstyrt med typeskilt. Ta kontakt med leverandøren hvis det mangler. Maskiner uten typeskilt må IKKE brukes, siden de ikke kan identifiseres og kan være farlige.

3.1.14 ADVARSEL. ALDRI flytt maskinen ved å dra i STRØMLEDNINGEN.



3.1.15 ADVARSEL. Det er forbudt å bruke tilbehør som ikke er originalt, eller tilbehør som ikke er spesielt utformet for den aktuelle modellen. Det er forbudt å utføre endringer på maskinen. Eventuelle endringer på maskinen fører til bortfall av samsvarserklæringen og fritar produsenten for alt sivil- og strafferettslig ansvar.

3.2 SIKKERHETSTILTAK – MÅ UTFØRES

3.2.1 ADVARSEL. Alle strømførende deler MÅ BESKYTTES mot vannstråler eller vannsprut.

3.2.2 ADVARSEL. Den elektriske tilkoblingen må utføres av en kvalifisert elektriker i samsvar med standarden IEC 60364-1.Det må installeres enten en reststrømbryter som bryter strømforsyningen hvis lekkasjestrømmen til jordingen overstiger 30 mA for 30 ms, eller en jordfeilbryter.

3.2.3 ADVARSEL. UNDER oppstart kan maskinen forårsake nettforstyrrelser.

3.2.4 ADVARSEL. Bruk kun godkjente skjøteledninger med et egnet tverrsnitt.

3.2.5 ADVARSEL. Slå alltid av bryteren når maskinen forlates uten tilsyn.

3.2.6 

ADVARSEL. Luftstrømmen kan føre til at deler spretter tilbake. Bruk alt personlig verneutstyr (PPE) som kreves for å sikre brukerens sikkerhet.

3.2.7 ADVARSEL. Slå av maskinen og koble fra strømmen før montering, vedlikehold, oppbevaring og transport.

3.2.8 ADVARSEL. Vedlikehold og/eller reparasjoner av elektriske komponenter MÅ utføres av kvalifisert personell.

3.2.9 ADVARSEL. KONTROLLER regelmessig og før hver bruk at skruene er strammet skikkelig, og at alle maskinkomponentene er i god stand. Se etter om delene er slitte eller defekte.

3.2.10 ADVARSEL. For å kunne garantere sikker drift av maskinen må du kun bruke originale reservedeler fra produsenten eller andre deler som er godkjente av produsenten.

3.2.11 ADVARSEL. Bruk av feil type skjøteledning kan være farlig. Ved bruk av skjøteledning velger du en som er egnet til utendørsbruk, og passer på at tilkoblingen holdes tørr og over bakkenivå. Det anbefales å bruke en kabeltrommel som holder støpselet minst 60 mm over bakkenivå.



4 GENERELL INFORMASJON (SIDE 3)

4.1 Hvordan bruke bruksanvisningen

Bruksanvisningen er en viktig del av maskinen. Ta vare på den for senere bruk. Les bruksanvisningen grundig før installasjon og bruk av enheten. Hvis du selger maskinen, må bruksanvisningen overlates til den nye eieren.

4.2 Levering

Maskinen leveres delvis demontert i en pappeske.

Pakken som leveres, vises i fig. 1.

4.2.1 Dokumentasjon som er vedlagt maskinen

D1 Bruks- og vedlikeholdsanvisning
D2 Sikkerhetsregler
D3 Samsvarserklæring
D4 Garantiregler

4.3 Kassering av emballasjen

Emballasjen er miljøvennlig, men må likevel resirkuleres eller avhendes i samsvar med gjeldende regelverk i brukslandet.

5 TEKNISK INFORMASJON (SIDE 3)

5.1 Beregnet bruk

Denne maskinen er ment for bruk som en askestøvsuger, i samsvar med beskrivelsene og sikkerhetsreglene i denne bruksanvisningen.

Maskinen er kun laget for husholdningsbruk og skal ikke brukes til industrielle eller kommersielle formål.

Maskinen er i samsvar med standardene IEC 60335-1 og IEC 60335-2-2 .

5.2 Bruker

Symbolet som vist i fig. 1 viser brukeren som maskinen er ment for (profesjonell eller ikke-profesjonell)

5.3 Hoveddeler:

A1 Oppstartsenhet
A2 Sugetilkobling
A3 Blåsetilkobling
A4 Håndtak
A5 Oppbevaringskrok for strømledning (hvor montert)
A6 Fester
A7 Strømledning med støpsel
A9 Beholder
A10 Deksel med motor
A13 Filterristeinnretning manuell (hvor montert)

5.3.1 Tilbehør (se fig.1 for detaljer om modeller – leveransens innhold er beskrevet på pappesken).

B1 Filterholder med filter for kleminnsats
B3 Slange
B5 Rør

5.4 Sikkerhetsanordninger

- Oppstartsenhet **(A1)**

  Oppstartsenheten hindrer utilsiktet bruk av maskinen.

6 INSTALLASJON (SIDE 4)

Advarsel – fare!

Alle installasjons- og monteringsoperasjoner må utføres mens maskinen er koblet fra nettstrømmen.

Monteringsrekkefølgen vises på side 4.

6.1 Montering

Under utpakking må du se etter manglende tilbehør eller skader på innholdet. Hvis du finner transportskader, må du underrette forhandleren med én gang.

Løft dekselet med motoren (A10) av maskinen, løsne festene (A6) og ta ut medfølgende tilbehør, kontroller at filteret (B1) er riktig montert.

Se fig. 2

Monteringsrekkefølgen vises på side 4.

6.2 Montering av tilbehør

Koble slangen (B3) til innløpet (A2) eller blåseutløpet (A3) avhengig av ønsket driftstype.

Se fig. 3

Fullfør deretter ved å koble slangen (B3) til røret (B5).

Se fig. 3

6.3 Elektrisk tilkobling

Advarsel – fare!

Kontroller at spenningen og frekvensen (V/Hz) til strømtilførselen samsvarer med de som er angitt på typeskiltet **Se fig. 5**

6.3.1 Bruk av skjøteledninger

Bruk ledninger og støpsler med beskyttelsesnivå «IPX4». Tverrsnittet til skjøteledningen må være proporsjonalt med lengden, det vil si at jo lenger skjøteledningen er, jo større må tverrsnittet være.

7 INFORMASJON OM BETJENING AV MASKINEN (SIDE 5)

7.1 Kontroller

- Oppstartsenhet (A1). Se fig. 6.

Sett bryteren på oppstartsenheten til (ON/I).

Hvis det finnes en pilotflamme på oppstartsenheten, skal den tennes.

Sett bryteren på oppstartsenheten til (OFF/0) for å slå av maskinen.

Hvis det finnes en pilotflamme på oppstartsenheten, skal den slokkes.

Advarsel – fare!

Under drift skal maskinen settes på en fast, stabil overflate. **Se fig. 6.**

7.2 Oppstart

7.2.1 Innsug Se fig. 7.

Fungerer bare tørt med filtrene (B1)!

Før bruk må du sjekke filteret for skader og skifte det ved behov. Koble til det relevante tilbehøret før du suger inn kald aske. **Se fig. 7.**

Når du suger inn aske, hold munnstykket (B5) minst 1 cm over overflaten til materialet. **Se fig. 8.**

Advarsel – fare!

Sug bare inn kald aske. **Se fig. 8.**

Advarsel – fare!

Sug aldri inn aske ved å sette røret inn i den. Sug aldri inn varm eller rødglødende aske. Sug aldri inn fuktig eller våt aske. **Se fig. 9.**

NO

7.2.2 Filterristeinnretning manuell Se fig. 7B.

Filterrengjøring ved hjelp av filterristeinnretning.
Betjen filterristeinnretningen gjentatte ganger. **Se fig. 7B.**
Dersom det som sitter i filteret ikke løsner tilfredsstillende ved betjening av risteinnretningen, må filteret tas ut og vasket. **Se fig. 11.**
Dersom filteret er meget skittent, må det skiftes.

7.3 Stoppe drift (pauser)

Slå av maskinen. **Se fig. 6.**

7.4 Fullføre arbeidet

Slå av maskinen. **Se fig. 6.**
Trekk ut støpselet.

7.5 Tøm beholderen

For tørr smuss og støv: fjern munnstykket fra maskinen og tøm beholderen. **Se fig 10.**

8 VEDLIKEHOLD (SIDE 6)

⚠ **Advarsel – fare!**

Alle installasjons- og monteringsoperasjoner må utføres mens maskinen er koblet fra nettstrømmen.

Se side 6.

Slå alltid av maskinen og trekk ut støpselet før eventuelt service- eller vedlikeholdsarbeid. Reparasjoner og arbeid på elektriske systemer skal bare utføres av autoriserte teknikere.

⚠ **Advarsel – fare!**

Bruk aldri slipende rengjøringsmidler, rengjøringsmidler for glass eller universalrengjøringsmidler! Senk aldri dekselet med motoren (A1) ned i vann. Rengjør maskinen og plasttilbehøret med et standard syntetisk rengjøringsmiddel. Skyll beholderen og tilbehøret med vann ved behov, og tørk dem før du bruker dem igjen.

8.1 Renhold av filter for kleminnsats. Se fig 11.

Åpne askestøvsugeren ved å åpne festene (A6). Sett dekselet på maskinen (A1) opp ned og fjern filteret B1.
Skyll nøye under rennende vann, og la det lufttørke. Ikke sett maskinen sammen igjen før filteret er tørt.

9 OPPBEVARING VED SESONGSLUTT (SIDE 6)

⚠ **Advarsel – fare!**

Alle installasjons- og monteringsoperasjoner må utføres mens maskinen er koblet fra nettstrømmen.

Etter avslutning av arbeidet, rengjør maskinen og sett den og tilbehøret bort som vist. **Se fig 12.**

Oppbevar maskinen på et tørt sted.

10 FEILSØKING

Problem	Mulige årsaker	Løsning
Maskinen slår seg ikke på	Ingen strømforsyning	Sjekk at støpselet sitter riktig i stikkontakten, og at strømmen ikke er gått (*)
	Problemer med den elektrisk-elektroniske kretsen	Ta kontakt med servicesenteret
Maskinen suger ikke eller suger bare svakt	Tilbehør er tilsmusset	Kontroller og rengjør munnstykker, forlengelser eller slanger
	Filtrene er skitne eller ikke riktig montert	Rengjør/monter filtrene riktig
	Beholderen er full	Tøm beholderen
Maskinen lager en høyfrekvent lyd i løpet av de første timene den er i bruk	Dette er ikke en feil	Støyen vil forsvinne av seg selv etter et par timers bruk
Askelekkasjer fra beholderen under bruk av maskinen	Beholderen er ikke lukket riktig	Monter dekselet riktig på beholderen og sett på festene

(*) Hvis motoren stopper og ikke vil starte igjen under drift, bes du kontakte et autorisert servicesenter.

Samsvarserklæring EU

Annovi Reverberi S.p.A, i Bomporto (Modena) i Italia, erklærer herved at følgende Black+Decker-maskin(er):

Betegnelse på maskin: Askestøvsuger

Modellnr.:	**BXVC20MDE**	**BXVC20TPE**
Merkeeffekt:	**0,9 kW**	**0,9 kW**

er i samsvar med følgende europeiske direktiver:
2006/95/EF - Direktiv som erstattes av direktiv 2014/35/EU fra og med den 20. april 2016,
2004/108/EF - Direktiv som erstattes av direktiv 2014/30/EU fra og med den 20. april 2016, 2011/65/EU, 2005/32/EF og 2012/19/EU.
og ble produsert i samsvar med følgende standarder eller standardiserte dokumenter:
EN 60335-1; EN 60335-2-2; EN 55014-1; EN 55014-2; EN 61000-3-2; EN 61000-3-3; EN 62233; EN 50581; Reg.1275/2008.
Navn og adresse på den personen som er ansvarlig for utstedelsen av den tekniske filen: Stefano Reverberi / AR Daglig leder
Via M.L. King 3 - 41122 Modena, Italia

Dato: 10.02.2016
MODENA (I)
Stefano Reverberi Daglig leder

NO

GARANTI

Garantiens gyldighet er i samsvar med relevant lovgivning i landet hvor produktet selges (hvis ikke annet er oppgitt av produsenten).
Garantien dekker feil på materialer, konstruksjon og samsvar i løpet av garantiperioden. I løpet av denne perioden vil produsenten erstatte defekte deler og reparere eller erstatte produktet hvis det ikke er urimelig slitt.
Garantien dekker ikke komponenter utsatt for normal slitasje (filter, tilbehør som slange, hjul, osv.).
Garantien dekker ikke feil som forårsakes eller er et resultat av:
- feil bruk, misbruk, skjødesløshet,
- profesjonell bruk eller utleie, hvis produktet ble solgt til husholdningsbruk,
- manglende overholdelse av vedlikeholdsinstruksjonene som leveres sammen med denne bruksanvisningen,
- reparasjoner utført av uautoriserte medarbeidere eller servicesentre,
- bruk av ikke-originale deler og tilbehør,
- skader forårsaket av transport, av smuss eller fremmedlegemer, ulykker,
- problemer med lagring eller oppbevaring.

Gyldig kvittering må fremvises for å få dekning av garantien.

Tekniske data	Måleenhet	BXVC20MDE	BXVC20TPE
Spenning	V/Hz	230 V~ / 50 Hz	230 V~ / 50 Hz
Effekt	kW	0,9	0,9
Beholderkapasitet	l	18	18
Maks sugetrykk	kPa	15	15
Maks vannheving	mbar	150	150
Maks luftstrøm	l/s	28	28
Ant. motorer	-	1	1
Tilbehør Ø	mm	40	40
Strømledning	m	2,5	2,5
Beskyttelsesklasse	-		
Motorisolering	Klasse	F	F
Motorbeskyttelse	-	IPX0	IPX0
Nettovekt	kg	3,3	3,3
Bruttovekt	kg	3,8	3,8

Med forbehold om tekniske endringer!

Szanowny Kliencie,

prosimy o zapoznanie się z niniejszą instrukcją przed przystąpieniem do korzystania z urządzenia po raz pierwszy, a także o stosowanie się do zawartych w niej wskazań i przechowywanie jej w bezpiecznym miejscu, tak aby można było skorzystać z niej w przyszłości lub przekazać ją kolejnemu właścicielowi urządzenia.

1 INSTRUKCJE BEZPIECZEŃSTWA

1.1 Zakupione urządzenie jest zaawansowanym technologicznie produktem zaprojektowanym przez jednego z czołowych europejskich producentów. Urządzenie jest przeznaczone do stosowania jako odkurzacz do popiołu, zgodnie z zawartymi w niniejszej instrukcji opisami i zasadami bezpieczeństwa. Celem zawartych informacji jest umożliwienie jak najlepszego wykorzystania urządzenia, zatem należy się z nimi dokładnie zapoznać i przestrzegać podanych zaleceń. Podczas użytkowania i konserwacji urządzenia oraz podłączania jego elementów należy zachować wszelkie możliwe środki ostrożności zapewniające bezpieczeństwo własne, jak i osób znajdujących się w bezpośrednim otoczeniu urządzenia. Należy dokładnie zapoznać się ze wszystkimi zasadami bezpieczeństwa i bezwzględnie ich przestrzegać. Niezastosowanie się do zaleceń może być przyczyną urazów lub poważnego uszkodzenia sprzętu.

2 OZNACZENIA BEZPIECZEŃSTWA

2.1 Należy przestrzegać zaleceń wskazanych przez oznaczenia bezpieczeństwa umieszczone na urządzeniu oraz zawarte w niniejszej instrukcji.
W instrukcji oraz na urządzeniu znajdują się wyłącznie symbole dotyczące zakupionego modelu urządzenia. Należy zawsze sprawdzać, czy symbole i oznaczenia, którymi opatrzono urządzenie, znajdują się we właściwych miejscach i są czytelne. W przeciwnym wypadku należy umieścić symbole zastępcze w pierwotnym położeniu. (Skontaktować się z centrum serwisowym).

⚠ Ostrzeżenie przed niebezpieczeństwem!

Przed użyciem należy uważnie przeczytać niniejszą instrukcję obsługi.

Symbol E3 (jeżeli znajduje się na rys. 1) oznacza, że urządzenie zostało zaprojektowane wyłącznie do użytku domowego i nie wolno z niego korzystać w celach przemysłowych lub komercyjnych.

0 Przełącznik w położeniu „wyłączony”

I Przełącznik w położeniu „włączony”

PL

Produkt jest oznaczony II klasą izolacji. Oznacza to, że izolacja jest wzmocniona lub podwójna (dotyczy wyłącznie urządzeń opatrzonych symbolem).

Produkt jest oznaczony I klasą izolacji. Oznacza to, że jest wyposażony w ochronny przewód uziemiający (dotyczy wyłącznie urządzeń opatrzonych symbolem).

CE Omawiany produkt jest zgodny z wymaganiami odnośnych dyrektyw europejskich.

Symbol E1 - Recykling urządzenia. Stare urządzenie należy doprowadzić do stanu uniemożliwiającego użytkowanie.

Odłączyć urządzenie od zasilania.

Przeciąć przewód zasilający.

Nie utylizować urządzeń elektrycznych wraz z odpadami domowymi. Zgodnie z przepisami dyrektywy 2012/19/WE w sprawie zużytego sprzętu elektrycznego i elektronicznego (WEEE) element elektryczny musi być zebrany selektywnie i utylizowany w sposób przyjazny dla środowiska. Aby uzyskać więcej informacji, należy skontaktować się z odpowiednim organem władz lokalnych lub dystrybutorem.

Stosować środki ochrony słuchu.

Stosować maskę ochronną.

Stosować środki ochrony dróg oddechowych.

Stosować rękawice ochronne.

Stosować obuwie ochronne.

Stosować odzież ochronną.

3 ZASADY BEZPIECZEŃSTWA / RYZYKO RESZTKOWE

3.1 ZAKAZY DOTYCZĄCE BEZPIECZEŃSTWA

3.1.1 OSTRZEŻENIE. NIE dopuścić do korzystania z urządzenia przez dzieci w wieku poniżej lat 8 lub osoby o obniżonych możliwościach fizycznych, sensorycznych i umysłowych, a także przez osoby bez niezbędnego doświadczenia i wiedzy, chyba że pracują one pod nadzorem lub zostały poinstruowane co do bezpiecznego użytkowania urządzenia i zagrożeń z tym związanych.

3.1.2 OSTRZEŻENIE. Dzieci NIE MOGĄ traktować urządzenia jak zabawki. Aby do tego nie doszło, dzieci powinny pozostawać pod nadzorem osób dorosłych.

3.1.3 Dzieci i osoby niekompetentne NIE MOGĄ przeprowadzać czyszczenia ani konserwacji urządzenia bez właściwego nadzoru.

3.1.4 Trzymać folię opakowaniową w miejscu niedostępnym dla dzieci. Ryzyko uduszenia!

3.1.5 OSTRZEŻENIE. Nie wolno POZWALAĆ używać urządzenia dzieciom ani jakimkolwiek innym osobom, które nie zapoznały się z niniejszą instrukcją.

3.1.6 OSTRZEŻENIE. Nigdy NIE WOLNO używać urządzenia do zasysania palnych lub toksycznych cieczy ani cieczy, których charakterystyka nie jest kompatybilna z parametrami właściwej eksploatacji urządzenia. Wykorzystywanie urządzenia w obszarze zagrożonym pożarem lub wybuchem jest zabronione.

3.1.7 OSTRZEŻENIE. Niektóre substancje mogą się łączyć z zasysanym powietrzem i tworzyć wybuchowe pary lub mieszaniny. NIGDY nie zasysać następujących substancji:
- wybuchowych albo palnych gazów, cieczy lub pyłów (pyłów reaktywnych);
- sproszkowanych metali reaktywnych (np. aluminium, magnezu lub cynku) wraz z silnymi detergentami alkalicznymi lub kwasowymi;
- czystego kwasu lub roztworów alkalicznych;
- substancji organicznych (np. benzyny, rozcieńczalników do farb, acetonu lub oleju napędowego).

Substancje te mogą powodować korozję materiałów, z których zbudowane jest urządzenie.

3.1.8 Wyłączyć urządzenie po każdym użyciu, a także każdorazowo przed przystąpieniem do jego czyszczenia/konserwacji.

3.1.9 Zagrożenie pożarowe. NIGDY nie zasysać płonących ani żarzących się materiałów.

3.1.10 OSTRZEŻENIE. NIGDY nie używać urządzenia na zewnątrz budynków w trakcie deszczu.

3.1.11 OSTRZEŻENIE. NIE dotykać wtyku ani gniazda mokrymi dłońmi.



3.1.12 OSTRZEŻENIE. NIGDY nie używać urządzenia, jeżeli przewód zasilający jest uszkodzony. Aby można było uniknąć zagrożenia bezpieczeństwa, uszkodzony przewód zasilający powinien zostać wymieniony przez producenta, pracownika autoryzowanego centrum serwisowego lub osobę o podobnych kwalifikacjach.

3.1.13 OSTRZEŻENIE. Sprawdzić, czy urządzenie jest opatrzone tabliczką znamionową. Jeżeli nie, skontaktować się z dystrybutorem. NIE wolno używać urządzeń bez tabliczki znamionowej, ponieważ nie można poprawnie określić ich modelu, w związku z czym korzystanie z nich może stanowić potencjalne zagrożenie.

3.1.14 OSTRZEŻENIE. NIGDY NIE przemieszczać urządzenia, ciągnąc za PRZEWÓD ZASILAJĄCY.

3.1.15 OSTRZEŻENIE. Stosowanie nieoryginalnych akcesoriów oraz akcesoriów nieprzeznaczonych do używania z danym modelem jest zabronione. Zabrania się wszelkich modyfikacji urządzenia. Jakiekolwiek modyfikacja urządzenia spowoduje unieważnienie deklaracji zgodności i zwolnienie producenta z odpowiedzialności cywilnej i karnej.

3.2 NAKAZY DOTYCZĄCE BEZPIECZEŃSTWA

3.2.1 OSTRZEŻENIE. CHRONIĆ wszystkie przewody elektryczne przed narażeniem na działanie strumienia lub rozbryzgów wody.

3.2.2 OSTRZEŻENIE. Połączenie ze źródłem zasilania powinno być wykonane przez wykwalifikowanego elektryka i zgodne z normą IEC 60364-1.Należy zastosować wyłącznik różnicowoprądowy, który odetnie zasilanie w przypadku, gdy upływ prądu do uziemienia przekroczy 30 mA w czasie 30 ms, lub zabezpieczenie ziemnozwarciowe.

3.2.3 OSTRZEŻENIE. PODCZAS uruchamiania urządzenie może powodować zakłócenia pracy instalacji elektrycznej.

3.2.4 OSTRZEŻENIE. Należy korzystać wyłącznie z atestowanych przedłużaczy elektrycznych o odpowiednim przekroju przewodu.

3.2.5 OSTRZEŻENIE. Przed pozostawieniem urządzenia bez dozoru należy każdorazowo wyłączać je wyłącznikiem głównym.

3.2.6 

OSTRZEŻENIE. Przepływ powietrza może powodować odbijanie się zasysanych materiałów. Należy korzystać ze wszelkich środków ochrony indywidualnej, w tym odzieży ochronnej, które są potrzebne do zapewnienia bezpieczeństwa użytkownika.

3.2.7 OSTRZEŻENIE. Przed przystąpieniem do jakichkolwiek czynności związanych z montażem, konserwacją, przechowywaniem lub transportem urządzenia wyłączyć je i odłączyć od źródła zasilania.



3.2.8 OSTRZEŻENIE. Konserwację i/lub naprawę elementów elektryczną POWINNI przeprowadzać wykwalifikowani specjaliści.

3.2.9 OSTRZEŻENIE. Przed każdym użyciem oraz okresowo SPRAWDZAĆ, czy wszystkie śruby są dobrze dokręcone, a wszelkie elementy urządzenia pozostają w dobrym stanie technicznym. Sprawdzać urządzenie pod kątem zepsutych lub zużytych części.

3.2.10 OSTRZEŻENIE. Aby zapewnić bezpieczną pracę urządzenia, należy stosować wyłącznie oryginalne części pochodzące od producenta lub części dopuszczone przez niego do użytku.

3.2.11 OSTRZEŻENIE. Korzystanie z nieodpowiednich przedłużaczy może być niebezpieczne. Wykorzystywane przedłużacze powinny być przeznaczone do użytku na wolnym powietrzu, a złącza powinny być zawsze suche i nie znajdować się na podłożu. Zaleca się zastosowanie wytrzymałego bębna kablowego, który utrzymuje wtyk co najmniej 60 mm nad ziemią.



4 INFORMACJE OGÓLNE (STRONA 3)

4.1 Korzystanie z instrukcji obsługi

Niniejsza instrukcja obsługi stanowi integralną część urządzenia i należy ją zachować na przyszłość. Należy wnikliwie zapoznać się z nią przed przystąpieniem do montażu i użytkowania urządzenia. Przy sprzedaży osoba sprzedająca musi przekazać instrukcję nowemu właścicielowi wraz z urządzeniem.

4.2 Dostawa

Urządzenie jest dostarczane częściowo zmontowane w kartonowym opakowaniu.

Opakowanie przedstawiono na rys. 1.

4.2.1 Dokumentacja dostarczana wraz z urządzeniem

D1 Instrukcja obsługi i konserwacji
D2 Instrukcja bezpieczeństwa
D3 Deklaracja zgodności
D4 Warunki gwarancji

4.3 Usuwanie opakowania

Materiały opakowaniowe nie stanowią zagrożenia dla środowiska, ale powinny być poddawane ponownemu przetworzeniu lub usuwane zgodnie z prawem obowiązującym w kraju użytkowania.

5 INFORMACJE TECHNICZNE (STRONA 3)

5.1 Użytkowanie zgodne z przeznaczeniem

Urządzenie jest przeznaczone do stosowania jako odkurzacz do popiołu, zgodnie z zawartymi w niniejszej instrukcji opisami i zasadami bezpieczeństwa.

Urządzenie zostało zaprojektowane wyłącznie do użytku domowego i nie wolno z niego korzystać w celach przemysłowych lub komercyjnych.

Urządzenie jest zgodne z wymogami norm IEC 60335-1 oraz IEC 60335-2-2 .

5.2 Użytkownik

Symbol przedstawiony na rys. 1 wskazuje użytkownika, dla którego przeznaczone jest urządzenie (specjalista lub amator).

5.3 Główne elementy:

A1 Starter
A2 Gniazdo ssawne
A4 Uchwyt
A5 Haczyk do przewieszania przewodu zasilającego (jeżeli jest na wyposażeniu)
A6 Zatrzaski
A7 Przewód zasilający z wtykiem
A9 Zbiornik
A10 Pokrywa z silnikiem
A13 System otrzepywania filtra manualny (jeżeli jest na wyposażeniu)

5.3.1 Akcesoria (szczegóły modeli, patrz rys. 1 - pakiet przedstawiono na kartonowym opakowaniu)

B1 Oprawa filtra z Filtr kartridżowy
B3 Wąż
B5 Rura

5.4 Zabezpieczenia

- Starter **(A1)**

Zapobiega przypadkowemu uruchomieniu urządzenia.

6 INSTALACJA (STRONA 4)

⚠ Ostrzeżenie przed niebezpieczeństwem!

Wszystkie czynności związane z instalacją lub montażem urządzenia należy wykonywać po odłączeniu urządzenia od źródła zasilania.

Sekwencję montażu przedstawiono na str. 4.

6.1 Montaż

Podczas odpakowywania sprawdzić, czy nie brakuje akcesoriów oraz czy zawartość nie jest uszkodzona. W razie wykrycia uszkodzenia powstałego w trakcie transportu należy niezwłocznie poinformować o tym dystrybutora.

Po zwolnieniu zatrzasków (A6) unieść pokrywę z silnikiem (A10) i wyjąć dostarczone akcesoria, sprawdzając, czy filtr (B1) jest prawidłowo zamontowany.

Patrz rys. 2.

Sekwencję montażu przedstawiono na str. 4.

6.2 Montaż akcesoriów

Podłączyć wąż (B3) do gniazda wlotowego (A2) lub wylotu dmuchawy (A3) w zależności od żądanej funkcji.

Patrz rys. 3.

Następnie dokończyć składanie, podłączając wąż (B3) do rury (B5).

Patrz rys. 3.

6.3 Podłączanie do prądu

⚠ Ostrzeżenie przed niebezpieczeństwem!

Należy sprawdzić, czy napięcie i częstotliwość prądu elektrycznego (V/Hz) odpowiadają wartościom wskazanym na tabliczce znamionowej (**patrz rys. 5**).

6.3.1 Zastosowanie przedłużaczy

Stosować przedłużacze o stopniu ochrony IPX4.

Przekrój przedłużacza powinien być proporcjonalny do jego długości. Im dłuższy przedłużacz, tym większy powinien być jego przekrój.

7 INFORMACJE DOTYCZĄCE UŻYTKOWANIA URZĄDZENIA (STRONA 5)

7.1 Sterowanie

- Starter (A1). Patrz rys. 6.

Ustawić przełącznik startera w położeniu włączonym (ON/I).

Jeżeli na starterze znajduje się lampka kontrolna, powinna się ona zapalić.

Ustawić przełącznik startera w położeniu wyłączonym (OFF/0), aby zatrzymać urządzenie.

Jeżeli na starterze znajduje się lampka kontrolna, powinna zgasnąć.

⚠ Ostrzeżenie przed niebezpieczeństwem!

Podczas pracy urządzenie powinno być ustawione na twardym, stabilnym podłożu, tak jak przedstawiono w instrukcji. **Patrz rys. 6.**

7.2 Uruchamianie

7.2.1 Zasysanie. Patrz rys. 7.

Pracować wyłącznie z suchym filtrem (B1)!

Przed użyciem sprawdzić filtr pod kątem uszkodzeń i wymienić go w razie potrzeby. Przed przystąpieniem do zasysania zimnego popiołu podłączyć odpowiednie akcesorium. **Patrz rys. 7.**

Podczas zasysania popiołu trzymać ssawkę (B5) na wysokości co najmniej 1 cm powyżej zasysanego materiału. **Patrz rys. 8.**

PL

Ostrzeżenie przed niebezpieczeństwem!
Zasysać wyłącznie zimny popiół. **Patrz rys. 8.**

Ostrzeżenie przed niebezpieczeństwem!
Nigdy nie wkładać końcówki rury w popiół w celu jego zassania. Nigdy nie zasysać gorącego ani żarzącego się popiołu. Nigdy nie zasysać wilgotnego ani mokrego popiołu. **Patrz rys. 9.**

7.2.2 System otrzepywania filtra manualny. Patrz rys. 7B.
Czyszczenie zamontowanego filtra płaskiego manualnym systemem otrzepywania filtra.
Dźwignię trzepaczki filtra naciskać wielokrotnie.
Patrz rys. 7B.
Jeżeli zanieczyszczenia nie wytrzepały się należycie, wyjąć filtr i myjnia go. **Patrz rys. 11.**
W przypadku trwałych zanieczyszczeń wymienić filtr.

7.3 Zatrzymywanie pracy (przerwy)
Wyłączyć urządzenie. **Patrz rys. 6.**

7.4 Zakończenie pracy
Wyłączyć urządzenie. **Patrz rys. 6.**
Odłączyć wtyk.

7.5 Opróżnianie zbiornika
W przypadku suchego brudu i pyłu: odłączyć ssawkę od urządzenia i opróżnić zbiornik. **Patrz rys. 10.**

8 KONSERWACJA (STRONA 6)

Ostrzeżenie przed niebezpieczeństwem!
Wszystkie czynności związane z instalacją lub montażem urządzenia należy wykonywać po odłączeniu urządzenia od źródła zasilania.
Patrz strona 6.
Przed przystąpieniem do jakichkolwiek czynności serwisowych bądź konserwacyjnych należy zawsze wyłączyć urządzenie i wyjąć wtyk z gniazda zasilania. Wszelkie pracy przy instalacji elektrycznej, w szczególności naprawy, może przeprowadzać wyłącznie autoryzowane centrum serwisowe.

Ostrzeżenie przed niebezpieczeństwem!
Nigdy nie stosować środków czyszczących o właściwościach ściernych, uniwersalnych środków czyszczących ani płynów do mycia szyb. Nigdy nie zanurzać pokrywy z silnikiem (A1) w wodzie. Czyścić urządzenie i akcesoria plastikowe standardowym środkiem czyszczącym do tworzyw syntetycznych. W razie konieczności przepłukać zbiornik i akcesoria wodą i wyczyścić je przed ponownym użyciem.

8.1 Czyszczenie filtra kartridżowego. Patrz rys. 11.
Zwolnić zatrzaski (A6) i otworzyć odkurzacz do popiołu. Odwrócić pokrywę urządzenia (A1) do góry dnem i wyjąć filtr B1.
Ostrożnie przepłukać je pod bieżącą wodą i zostawić do wyschnięcia. Zamontować elementy ponownie dopiero po wyschnięciu.

9 PRZECHOWYWANIE PO ZAKOŃCZENIU SEZONU (STRONA 6)

Ostrzeżenie przed niebezpieczeństwem!
Wszystkie czynności związane z instalacją lub montażem urządzenia należy wykonywać po odłączeniu urządzenia od źródła zasilania.
Po zakończeniu pracy wyczyścić urządzenie i odstawić je wraz z akcesoriami w sposób przedstawiony w instrukcji. **Patrz rys. 12.**
Przechowywać urządzenie w suchym miejscu.

10 ROZWIĄZYWANIE PROBLEMÓW

Problem	Możliwe przyczyny	Rozwiązanie
Urządzenie nie włącza się.	Brak zasilania	Upewnić się, że wtyk jest mocno osadzony w gnieździe i że dostępne jest zasilanie sieciowe. (*)
	Problemy z instalacją elektryczną/elektroniką	Skontaktować się z centrum serwisowym.
Urządzenie nie zasysa materiału lub zasysa go słabo.	Brudne akcesoria	Sprawdzić i wyczyścić ssawki, rozszerzenia i węże.
	Brudne lub nieprawidłowo zamontowane filtry	Wyczyścić filtry / zamontować filtry prawidłowo.
	Pełny zbiornik	Opróżnić zbiornik.
Urządzenie wydaje wysoki dźwięk w ciągu pierwszych kilku godzin pracy.	Nie jest to usterka.	Dźwięk sam ustanie po kilku godzinach użytkowania.
W trakcie pracy urządzenia ze zbiornika wydostaje się popiół.	Źle zamknięty zbiornik	Założyć pokrywę zbiornika prawidłowo i zapiąć zatrzaski.

(*) Jeżeli w trakcie pracy doszło do wyłączenia silnika i nie można go ponownie włączyć, należy skontaktować się z autoryzowanym centrum serwisowym.

Deklaracja zgodności WE

Firma Annovi Reverberi S.p.A z siedzibą w Bomporto (Modena) we Włoszech niniejszym deklaruje, że poniższe urządzenie/urządzenia marki Black+Decker:

Oznaczenie urządzenia: Odkurzacz do popiołu

Nr modelu:	**BXVC20MDE**	**BXVC20TPE**
Moc znamionowa:	**0,9 kW**	**0,9 kW**

spełnia/spełniają wymogi następujących dyrektyw europejskich:
2006/95/WE – dyrektywa zastępowana przez 2014/35/UE od 20 kwietnia 2016,
2004/108/WE – dyrektywa zastępowana przez 2014/30/UE od 20 kwietnia 2016, 2011/65/UE , 2005/32/WE oraz 2012/19/EU.
i został/zostały wyprodukowane zgodnie z poniższymi normami i dokumentami normatywnymi:
EN 60335-1; EN 60335-2-2; EN 55014-1; EN 55014-2; EN 61000-3-2; EN 61000-3-3; EN 62233; EN 50581; Reg.1275/2008.
Nazwisko i adres osoby odpowiedzialnej za kwestie dotyczące dokumentacji technicznej: Stefano Reverberi / Dyrektor zarządzający AR
Via ML King, 3 – 41122 Modena, Włochy

Data: 10.02.2016
MODENA (I)
Stefano Reverberi — Dyrektor zarządzający

GWARANCJA

Okres obowiązywania gwarancji jest zgodny z obowiązującym prawem w kraju sprzedaży (chyba że producent zastrzega inaczej).
Gwarancja obejmuje wady materiału, wyrobu i zgodności w okresie obowiązywania gwarancji, w którym to czasie producent zobowiązuje się do wymiany uszkodzonych części i naprawy lub wymiany produktu, o ile nie jest on nadmiernie zużyty.
Gwarancja nie obejmuje elementów podlegających normalnemu zużyciu (filtry, akcesoria, takie jak węże, kółka itp.).
Gwarancja nie dotyczy wad produktu spowodowanych przez:

- nieprawidłowe użytkowanie, użytkowanie niezgodne z przeznaczeniem, zaniedbanie;
- użytek przemysłowy lub komercyjny wynajem produktu przeznaczonego do użytku domowego;
- nieprzestrzeganie wytycznych w zakresie konserwacji zawartych w niniejszej instrukcji;
- naprawy wykonywane przez nieautoryzowane centrum bądź nieautoryzowane osoby;
- korzystanie z nieoryginalnych części lub akcesoriów;
- uszkodzenia powstałe w transporcie albo w wyniku zabrudzenia, wpływu ciał obcych lub wypadku;
- problemy związane z przechowywaniem i magazynowaniem.

W celu zrealizowania gwarancji należy dostarczyć dowód sprzedaży.

Dane techniczne	Jednostka	BXVC20MDE	BXVC20TPE
Napięcie	V/Hz	230 V~ / 50 Hz	230 V~ / 50 Hz
Moc	kW	0,9	0,9
Pojemność zbiornika	l	18	18
Ciśnienie zasysania maksymalne	kPa	15	15
Podciśnienie maksymalne	mbar	150	150
Przepływ powietrza maksymalne	l/s	28	28
Liczba silników	-	1	1
Ø akcesoriów	mm	40	40
Przewód zasilający	m	2,5	2,5
Klasa ochronności	-		
Izolacja silnika	Klasa	F	F
Ochrona silnika	-	IPX0	IPX0
Masa netto	kg	3,3	3,3
Masa brutto	kg	3,8	3,8

Dane mogą ulec zmianie w wyniku modyfikacji technicznych!

Prezado cliente,
Antes de utilizar o aparelho pela primeira vez, leia estas instruções, respeite-as e conserve-as para utilização futura ou em caso de revenda do aparelho.

1 INSTRUÇÕES PARA A SEGURANÇA

1.1 O aparelho que adquiriu é um produto de elevado conteúdo tecnológico realizado por uma das mais experientes empresas europeias. Este aparelho destina-se a ser utilizado, em conformidade com as descrições e advertências de segurança fornecidas nestas instruções de uso, como aspirador de cinzas.Para obter o máximo em termos de desempenho, fornecemos aqui algumas instruções que devem ser lidas atentamente e respeitadas sempre que o aparelho for utilizado. Durante as operações de ligação, uso e manutenção do aparelho, adote todas as precauções possíveis para salvaguardar a integridade física sua e das pessoas que se encontram nas proximidades imediatas da máquina. Leia atentamente e respeite as prescrições de segurança porque, se descuradas, podem colocar em risco a saúde e a segurança das pessoas ou provocar danos económicos.

2 AVISOS DE INFORMAÇÃO

2.1 Respeite os avisos das placas e dos símbolos aplicados no aparelho e reproduzidos nestas instruções.
No aparelho e no manual estão presentes apenas os símbolos aplicáveis ao aparelho adquirido. Verifique se os símbolos e placas aplicados no aparelho estão sempre íntegros e legíveis; caso contrário, substitua-os aplicando-os na posição original (Procure o Centro de Assistência).

⚠ Atenção - Perigo

Leia atentamente estas instruções antes de utilizar o aparelho.

Ícone E3 (se o símbolo estiver presente na fig.1) - Indica que este aparelho foi concebido exclusivamente para utilização doméstica e não deve ser destinado a uso comercial ou industrial.

0 Posição de interruptor desligado
I Posição de interruptor ligado



Este produto pertence à classe de isolamento II. Isso significa que possui um isolamento reforçado ou um isolamento duplo (somente se o símbolo estiver presente no aparelho).

Este produto pertence à classe de isolamento I. Isso significa que está equipado com um condutor de proteção de ligação à terra (somente se o símbolo estiver presente no aparelho).

CE Este produto cumpre os requisitos das diretivas europeias aplicáveis em matéria.

Ícone E1 - Reciclagem do aparelho. Torne o aparelho imediatamente inutilizável assim que ele atingir o fim da sua vida útil.

Tire a ficha da alimentação elétrica.

Corte o cabo elétrico.

Não elimine os equipamentos elétricos junto com os resíduos domésticos. De acordo com o especificado na diretiva REEE 2012/19/CE relativa ao fim da vida útil de equipamentos elétricos e eletrónicos, os componentes elétricos devem ser recolhidos separadamente e reciclados de forma ecológica. Para mais informações, entre em contacto com as repartições competentes ou com o revendedor da sua zona.

Utilizar protetores auriculares.

Utilizar máscara de proteção.

Utilizar equipamentos de proteção das vias respiratórias.

Utilizar luvas de proteção.

Utilizar calçados de segurança.

Utilizar vestuário de proteção.

3 PRESCRIÇÕES DE SEGURANÇA/RISCOS RESIDUAIS

3.1 ADVERTÊNCIAS: O QUE NÃO FAZER

3.1.1 ATENÇÃO. NÃO permita que o aparelho seja usado por crianças com idade inferior a 8 anos e por pessoas com capacidades físicas, sensoriais ou mentais limitadas ou com pouca experiência e/ou conhecimento, a não ser que o façam sob a devida vigilância e tenham recebido instruções sobre como utilizar o aparelho em condições de segurança e indicação relativas aos perigos que podem ser provocados por ele..

3.1.2 ATENÇÃO. As crianças NÃO devem utilizar o aparelho como brinquedo. Mantenha as crianças sob vigilância para ter a certeza de que isso não aconteça.

3.1.3 As operações de limpeza e manutenção NÃO devem ser efetuadas por crianças ou por pessoas incapazes sem vigilância.

3.1.4 Mantenha as películas fora do alcance das crianças. Risco de asfixia!

3.1.5 ATENÇÃO. O aparelho NÃO pode ser acionado por quem não tiver lido e compreendido as instruções.

3.1.6 ATENÇÃO. NÃO utilize o aparelho com fluidos inflamáveis, tóxicos ou com características não compatíveis com o funcionamento correto do próprio aparelho. É proibido utilizar o aparelho em atmosfera potencialmente inflamável ou explosiva.

3.1.7 ATENÇÃO. Determinadas substâncias, se entrarem em contacto com o ar de aspiração, podem formar vapores e misturas explosivas. NUNCA aspire as seguintes substâncias:

– Gases explosivos ou inflamáveis, líquidos e poeiras (poeiras reativas).

– Poeiras de metal reativas (por exemplo alumínio, magnésio, zinco) junto com detergentes fortemente alcalinos ou ácidos.

– Ácidos e soluções alcalinas no estado puro.

– Soluções orgânicas (por exemplo, gasolina, diluentes para tintas, acetona ou gasóleo).

Estas substâncias também podem corroer os materiais de construção do aparelho.

3.1.8 Desative o aparelho depois de cada utilização e antes de efetuar cada operação de limpeza/manutenção.

3.1.9 Perigo de incêndio. Não aspire objetos a queimar ou ardentes.

3.1.10 ATENÇÃO. NÃO utilize o aparelho ao ar livre em caso de chuva.

3.1.11 ATENÇÃO. NÃO toque na ficha e/ou na tomada com as mãos molhadas.



3.1.12 Atenção. NÃO utilize o aparelho com o cabo elétrico avariado. Se o cabo elétrico estiver danificado, deverá ser substituído pelo fabricante, por um seu Centro de Assistência autorizado ou por uma pessoa com as mesmas qualificações, para evitar perigos para a segurança.

3.1.13 Atenção. Verifique se o aparelho está provido da placa de características. Em caso negativo, avise o revendedor. Os aparelhos sem a placa de características NÃO devem ser utilizados porque são anónimos e potencialmente perigosos.

3.1.14 Atenção. NÃO desloque o aparelho puxando-o pelo CABO ELÉTRICO.

3.1.15 Atenção. É proibido utilizar acessórios não originais e não específicos para o modelo. É proibido efetuar modificações no aparelho; a execução de modificações anula os termos da Declaração de Conformidade e exonera o fabricante de toda e qualquer responsabilidade civil e penal.

3.2 ADVERTÊNCIAS: O QUE FAZER

3.2.1 Atenção. Todas as partes condutoras de corrente DEVEM SER PROTEGIDAS contra jatos ou respingos de água.

3.2.2 Atenção. A ligação elétrica deverá ser executada por um eletricista qualificado em conformidade com a norma IEC 60364-1. Recomendamos prever um interruptor diferencial que interrompa a alimentação elétrica para esta máquina se a corrente de dispersão para a terra ultrapassar o valor de 30 mA durante 30 ms, ou então um dispositivo de controlo do circuito de terra.

3.2.3 Atenção. DURANTE o arranque, o aparelho pode gerar perturbações na rede.

3.2.4 Atenção. Utilize unicamente extensões elétricas autorizadas e com secção de condução apropriada.

3.2.5 Atenção. Desligue sempre o interruptor ao deixar o aparelho sem vigilância.

3.2.6 

Atenção. O fluxo de ar pode causar o ricochete de peças; por este motivo, utilize vestuário e equipamentos de proteção (EPI) que permitam garantir a sua segurança e integridade física.

3.2.7 Atenção. Desligue o aparelho e isole-o da fonte de alimentação antes de efetuar operações de montagem, limpeza, regulação, manutenção, estocagem e transporte.

3.2.8 Atenção. A manutenção e/ou a reparação dos componentes elétricos DEVE ser feita por pessoal qualificado.



3.2.9 ATENÇÃO. VERIFIQUE, antes de cada utilização e periodicamente, o aperto dos parafusos e o bom estado das partes que compõem o aparelho. Observe com atenção se há peças partidas ou desgastadas.

3.2.10 ATENÇÃO. Para garantir a segurança do aparelho, utilize apenas peças sobressalentes genuínas do fabricante ou aprovadas por ele.

3.2.11 ATENÇÃO. Os cabos de extensão inadequados podem ser perigosos. Se tiver de utilizar um cabo de extensão, escolha um cabo de tipo adequado para a utilização ao ar livre e assegure-se de que a conexão permaneça seca e afastada do terreno. Para o efeito, recomendamos utilizar um enrolador de cabo que mantenha a tomada a pelo menos 60 mm de distância do terreno.



4 INFORMAÇÕES GERAIS (PÁGINA 3)

4.1 Uso do manual

Este manual faz parte integrante do aparelho e deve ser guardado para toda futura consulta. Leia-o atentamente antes de instalar/usar o aparelho. Em caso de venda do aparelho, é obrigatório entregar o manual ao novo proprietário.

4.2 Entrega

O aparelho é entregue parcialmente desmontado dentro de uma embalagem de cartão.

A composição do fornecimento está representada na fig.1.

4.2.1 Documentos fornecidos com a máquina

D1 Manual de uso e manutenção
D2 Instruções para a segurança
D3 Declaração de conformidade
D4 Regras de garantia

4.3 Eliminação das embalagens

Os materiais que constituem a embalagem não são poluentes para o ambiente, todavia devem ser reciclados ou eliminados de acordo com as normas vigentes no país onde a máquina for utilizada.

5 INFORMAÇÕES TÉCNICAS (PÁGINA 3)

5.1 Uso previsto

O aparelho destina-se a ser utilizado, em conformidade com as descrições e advertências de segurança fornecidas nestas instruções de uso, como aspirador de cinzas.

Este aparelho foi concebido exclusivamente para utilização doméstica e não deve ser destinado a uso comercial ou industrial.

O aparelho cumpre os requisitos das normas IEC 60335-1 e IEC 60335-2-2 .

5.2 Operador

Para identificar o operador encarregado do uso do aparelho (profissional ou não profissional), **observe o ícone representado na fig. 1.**

5.3 Partes principais:

A1 Dispositivo de arranque
A2 Conexão de aspiração
A3 Conexão de sopro
A4 Alça
A5 Gancho porta-cabo (quando previsto)
A6 Ganchos de fecho
A7 Cabo elétrico com ficha
A9 Depósito
A10 Tampa com motor
A13 Sacudidor de filtro manual (quando previsto)

5.3.1 Acessórios (ver a fig. 1 com indicações dos modelos; o fornecimento prevê o que estiver ilustrado na embalagem de cartão)

B1 Porta-filtro com cartucho filtrante
B3 Mangueira
B5 Tubo rígido

5.4 Dispositivos de segurança

- Dispositivo de arranque **(A1)**

O dispositivo de arranque evita o uso acidental do aparelho.

6 INSTALAÇÃO (PÁGINA 4)

⚠ Atenção - perigo!

Todas as operações de instalação e montagem devem ser feitas com o aparelho desligado da rede elétrica.

Para a sequência de montagem ver a pág.4.

6.1 Montagem

Ao remover o aparelho da embalagem, certifique-se de que não falta nenhum acessório ou da ausência de danos no conteúdo. Se encontrar danos causados pelo transporte, informe imediatamente o revendedor de quem comprou o aparelho.

Levante a tampa com motor (A10) do aparelho, abrindo os ganchos de fecho (A6), e extraia os acessórios fornecidos, verificando se o filtro (B1) está montado corretamente.

Ver a fig.2

Para a sequência de montagem ver a pág.4.

6.2 Montagem dos acessórios

Introduza a mangueira (B3) na conexão de aspiração (A2) ou de sopro (A3), dependendo do tipo de operação que pretende executar.

Ver a fig.3

Finalize a sequência ligando a mangueira (B3) ao tubo rígido (B5).

Ver a fig.4

6.3 Ligação elétrica

⚠ Atenção - perigo!

Verifique se os valores de tensão e frequência (V/Hz) da rede elétrica coincidem com os valores indicados na placa de identificação

Ver a fig.5

6.3.1 Utilização de cabos de extensão

Utilize cabos e fichas com grau de proteção "IPX4".

A secção dos cabos de extensão deve ser proporcionada ao seu comprimento, isto é, quanto mais comprida for a extensão, maior deverá ser a secção.

7 INFORMAÇÕES SOBRE O USO (PÁGINA 5)

7.1 Comandos

- Dispositivo de arranque (A1). Ver a fig.6

Ponha o dispositivo de arranque na pos. (ON/I).

Se o dispositivo de arranque tiver a lâmpada piloto, ela deve acender.

Ponha o dispositivo de arranque na pos. (OFF/0) para interromper o funcionamento do aparelho.

Se o dispositivo de arranque tiver a lâmpada piloto, ela deve apagar.

⚠ Atenção - perigo!

O aparelho deve trabalhar apoiado num plano seguro e estável, na posição indicada. **Ver a fig.6**

7.2 Arranque

7.2.1 Aspiração. Ver a fig.7

Trabalhe somente com filtro (B1) seco!

Antes de o utilizar, assegure-se de que o filtro não apresenta danos e substitua-o se for necessário. Para aspirar cinza fria, ligue os acessórios correspondentes. **Ver a fig.7**

Aspire a cinza mantendo o bocal de aspiração (B5) a pelo menos 1 cm acima dela. **Ver a fig.8**

PT

⚠ **Atenção - perigo!**
Aspire cinzas frias. **Ver a fig.8**

⚠ **Atenção - perigo!**
Não aspire inserindo o tubo na cinza. Não aspire cinzas quentes ou ardentes. Não aspire cinzas húmidas ou molhadas. **Ver a fig.9**

7.2.2 Sacudidor de filtro manual. Ver a fig.7b
Limpeza do filtro graças ao dispositivo sacudidor de filtro. Accione varias vezas o sacudidor do filtro. **Ver a fig.7b**
Se a sujidade não se desprende satisfatoriamente, então tire o filtro e lavá-lo remova a sujidade . **Ver a fig.11**
No caso de sujidades pertinentes troque o filtro.

7.3 Interromper o funcionamento (pausa)
Desligue o aparelho. **Ver a fig.6**

7.4 Fim do trabalho
Desligue o aparelho. **Ver a fig.6**
Tire a ficha da tomada de corrente.

7.5 Esvaziar o depósito
Para sujidade seca e poeira: remova a tampa do aparelho e esvazie o depósito. **Ver a fig.10**

8 MANUTENÇÃO (PÁGINA 6)

⚠ **Atenção - perigo!**
Todas as operações de instalação e montagem devem ser feitas com o aparelho desligado da rede elétrica.
Ver a pág.6
Antes de efetuar qualquer serviço de cuidados e manutenção, desligue o aparelho e tire a ficha da tomada de corrente. Serviços de reparação e operações nos sistemas elétricos podem ser efetuados exclusivamente pelo Centro de Assistência.

⚠ **Atenção - perigo!**
Não use detergentes abrasivos, detergentes para vidro ou detergentes universais! Nunca mergulhe a tampa do aparelho (A1) na água. Limpe o aparelho e os acessórios de plástico com um detergente comum para material sintético. Se necessário, lave com água o depósito e os acessórios e seque-os bem antes de os reutilizar.

8.1 Limpeza do cartucho filtrante. Ver a fig.11
Abra o aspirador de cinzas desbloqueando os ganchos (A6). Vire a tampa com motor (A1) de cabeça para baixo e desmonte o filtro B1. Lave bem sob água a correr e deixe secar. Reinstale quando estiver seco.

9 ARMAZENAGEM (PÁGINA 6)

PT

⚠ **Atenção - perigo!**
Todas as operações de instalação e montagem devem ser feitas com o aparelho desligado da rede elétrica.
Ao concluir as operações, depois de limpar o aparelho, guarde o mesmo e os acessórios conforme indicado. **Ver a fig.12**
Conserve o aparelho em local seco.

10 INFORMAÇÕES SOBRE AS AVARIAS

Problemas	Causas prováveis	Soluções
O aparelho não liga	Falta tensão	Verificar se há tensão na rede e se a ficha está bem inserida na tomada (*)
	Problemas no circuito elétrico-eletrónico	Procurar o Centro de Assistência
O aparelho não aspira ou a aspiração é fraca	Acessórios entupidos	Verificar e limpar os bocais, extensões ou tubos
	Filtros sujos ou não colocados na posição correta	Limpar os filtros / Colocar os filtros na posição correta
	Depósito cheio	Esvaziar o depósito
O aparelho emite um silvo durante as primeiras horas de utilização	Não se trata de um defeito	O silvo desaparecerá sozinho ao fim de algumas horas de utilização
Durante a utilização do aparelho, a cinza aspirada sai do depósito	O depósito não está fechado corretamente	Colocar a tampa corretamente e fechá-la no depósito com os ganchos

(*) Se, durante o funcionamento, o motor parar e não voltar a funcionar, contacte o Centro de Assistência.

Declaração de conformidade CE

Nós da Annovi Reverberi S.p.A., Bomporto (Modena), Itália, declaramos que a(s) seguinte(s) máquina(s) Black+Decker:

Denominação do aparelho: Aspirador de cinzas

N.º do modelo:	**BXVC20MDE**	**BXVC20TPE**
Potência consumida:	**0,9 kW**	**0,9 kW**

está(ão) em conformidade com as seguintes diretivas europeias:
2006/95/CE - Diretiva que será substituída pela 2014/35/UE a partir de 20 de abril de 2016,
2004/108/CE - Diretiva que será substituída pela 2014/30/UE a partir de 20 de abril de 2016, 2011/65/UE, 2005/32/CE, 2012/19/EU.
e é(são) produzida(s) respeitando as seguintes normas ou os seguintes documentos normalizados:
EN 60335-1; EN 60335-2-2; EN 55014-1; EN 55014-2; EN 61000-3-2; EN 61000-3-3; EN 62233; EN 50581.
Nome e endereço da pessoa encarregada da compilação do processo técnico: Stefano Reverberi / AR Managing Director
Via ML King, 3 - 41122 Modena, Itália

Data: 10.02.2016
MODENA (I)
Stefano Reverberi — Managing Director

GARANTIA

A validade da garantia é regulamentada pelas normas vigentes no país em que o produto é comercializado (salvo indicações diferentes do fabricante).
Se, durante o período de validade da garantia, o produto apresentar defeitos por qualidade do material, de fabrico ou por não conformidade, o fabricante garante a substituição das peças defeituosas, procede à reparação dos produtos se estiverem razoavelmente desgastados ou à sua substituição.
A garantia não cobre componentes sujeitos a desgaste normal (filtros, acessórios tais como tubos rígidos, mangueira, rodas, etc.);
A garantia não cobre defeitos causados por ou derivantes de:

- uso incorreto, uso não admitido, negligência;
- aluguel ou uso profissional se o produto tiver sido vendido para uso doméstico;
- não cumprimento das normas de manutenção previstas no manual de instruções;
- reparações feitas por pessoal ou centros não autorizados;
- emprego de sobressalentes ou acessórios não genuínos;
- danos provocados pelo transporte, por objetos ou substâncias estranhas, sinistro;
- problemas de armazenagem ou estocagem.

Para ativar a garantia, é necessário exibir o documento que comprova a compra.

Dados técnicos	Unidade	BXVC20MDE	BXVC20TPE
Tensão	V/Hz	230 V~ / 50 Hz	230 V~ / 50 Hz
Potência.	kW	0,9	0,9
Capacidade do compartimento de recolha	l	18	18
Ciśnienie zasysania maksymalne	kPa	15	15
Podciśnienie maksymalne	mbar	150	150
Przeplyw powietrza maksymalne	l/s	28	28
Número de motores	-	1	1
Ø dos acessórios	mm	40	40
Cabo de alimentação	m	2,5	2,5
Classe de proteção	-		
Isolamento do motor	Classe	F	F
Proteção do motor	-	IPX0	IPX0
Peso líquido	kg	3,3	3,3
Peso bruto	kg	3,8	3,8

Reservados os direitos a alterações técnicas!

Stimate client,

Vă rugăm să citiţi aceste instrucţiuni originale înainte de a utiliza aparatul pentru prima oară, respectaţi informaţiile pe care acestea le oferă şi păstraţi-le într-un loc sigur pentru utilizarea pe viitor, sau pentru a fi înmânate eventualilor noi proprietari.

1 INSTRUCŢIUNI DE SIGURANŢĂ

1.1 Aparatul pe care l-aţi achiziţionat este un produs avansat tehnologic, proiectat de unul dintre producătorii de vârf din Europa. Acest aparat este destinat a fi utilizat ca aspirator de cenuşă, în conformitate cu descrierile şi precauţiile de siguranţă incluse în aceste instrucţiuni.Scopul acestor informaţii este de a vă permite să obţineţi cele mai bune rezultate de la aparatul dvs.; vă rugăm să le citiţi cu atenţie şi să ţineţi cont întotdeauna de recomandările prezentate. Pe durata racordării, utilizării şi întreţinerii aparatului, luaţi toate măsurile de precauţie posibile pentru a proteja siguranţa dvs. şi a persoanelor din imediata apropiere. Citiţi cu atenţie instrucţiunile privind siguranţa şi respectaţi-le de fiecare dată; în caz contrar puteţi risca sănătatea şi siguranţa sau puteţi cauza daune costisitoare.

2 SIMBOLURI DE SIGURANŢĂ

2.1 Respectaţi instrucţiunile furnizate prin intermediul semnelor de siguranţă ataşate de aparat, precum şi a celor incluse în acest manual.
Aparatul şi manualul prezintă numai simbolurile relevante pentru modelul achiziţionat. Verificaţi dacă simbolurile şi semnele ataşate de aparat sunt întotdeauna prezente şi lizibile; în caz contrar, ataşaţi unele de schimb în poziţiile originale. (Contactaţi centrul de service).

⚠ **Avertizare - pericol!**

Vă rugăm să citiţi cu atenţie aceste instrucţiuni înainte de utilizare.

Simbolul E3 (dacă simbolul apare în fig. 1) - Indică faptul că acest aparat este destinat numai pentru uz casnic şi nu trebuie utilizat în scopuri industriale sau comerciale.

0 **Poziţia „oprit”**

I **Poziţia „pornit”**

RO

Acest produs este evaluat în clasa de izolaţie II. Aceasta înseamnă că are izolaţie îmbunătăţită sau dublă (numai dacă simbolul există pe aparat).

Acest produs este evaluat în clasa de izolaţie I. Aceasta înseamnă că este echipat cu un conductor de împământare de protecţie (numai dacă simbolul există pe aparat).

CE Produsul este în conformitate cu directivele europene relevante.

Simbolul E1 - Reciclarea aparatului. Faceţi aparatul vechi inutilizabil imediat.

Scoateţi aparatul din priză.

Tăiaţi cablul de alimentare.

Nu eliminaţi echipamentele electrice împreună cu deşeurile casnice. În conformitate cu prevederile din Directiva 2012/19/CE cu privire la deşeurile de echipamente electrice şi electronice (WEEE), componentele electrice trebuie colectate separat şi reciclate în mod ecologic. Pentru informaţii suplimentare, contactaţi departamentul corespunzător al autorităţii locale sau distribuitorul dvs.

Purtaţi apărători pentru urechi.

Purtaţi o mască de protecţie.

Purtaţi protecţie respiratorie.

Purtaţi mănuşi de protecţie.

Purtaţi încălţăminte de protecţie.

Purtaţi îmbrăcăminte de protecţie.



3 REGULI DE SIGURANŢĂ/RISCURI REZIDUALE

3.1 OPERAŢII INTERZISE

3.1.1 AVERTIZARE. NU permiteţi ca aparatul să fie utilizat de copii mai mici de 8 ani sau de persoane cu deficienţe ale capacităţilor fizice, senzoriale sau mentale, sau care nu au experienţa şi cunoştinţele necesare, decât dacă acestea sunt supravegheate în mod corespunzător şi au fost instruite cu privire la utilizarea în siguranţă a aparatului şi riscurile care pot apărea..

3.1.2 AVERTIZARE. Copiii NU TREBUIE să se joace cu aparatul. Supravegheaţi copiii pentru a vă asigura că acest lucru nu are loc.

3.1.3 Lucrările de curăţare şi întreţinere care revin utilizatorului NU trebuie efectuate de copii sau persoane incompetente, decât dacă sunt supravegheate în mod corespunzător.

3.1.4 Nu lăsaţi folia de ambalare la îndemâna copiilor. Pericol de sufocare!

3.1.5 AVERTIZARE. Aparatul NU TREBUIE utilizat de copii sau persoane care nu au citit şi înţeles instrucţiunile.

3.1.6 AVERTIZARE. NICIODATĂ NU utilizaţi aparatul cu lichide inflamabile sau toxice, sau lichide cu caracteristici incompatibile cu funcţionarea sa corespunzătoare. Utilizarea aparatului într-o atmosferă potenţial inflamabilă sau explozivă este interzisă.

3.1.7 AVERTIZARE. Unele substanţe se pot combina cu aerul aspirat înăuntru, formând vapori şi amestecuri explozive. NICIODATĂ NU aspiraţi următoarele substanţe:

- Praf, lichide sau gaze explozive sau inflamabile (praf reactiv).
- Metale reactive sub formă de pulbere (de exemplu aluminiu, magneziu sau zinc) împreună cu detergenţi puternici alcalini sau acizi.
- Acid pur şi soluţii alcaline.
- Substanţe organice (de exemplu benzină, diluanţi de vopsea, acetonă sau motorină).

Aceste substanţe pot coroda, de asemenea, materialele din care este fabricat aparatul.

3.1.8 Opriţi aparatul după fiecare utilizare şi înainte de toate operaţiile de curăţare/întreţinere.

3.1.9 Pericol de incendiu. NICIODATĂ nu aspiraţi materiale fierbinţi sau incandescente.

3.1.10 AVERTIZARE. NICIODATĂ NU utilizaţi aparatul afară în ploaie.

3.1.11 AVERTIZARE. NU atingeţi ştecherul şi/sau priza cu mâinile ude.



3.1.12 AVERTIZARE. NICIODATĂ NU utilizaţi aparatul în cazul în care cablul de alimentare este deteriorat. În cazul deteriorării cablului de alimentare, acesta trebuie înlocuit de producător, unul din centrele sale de service autorizate sau persoane calificate în mod similar, pentru a evita pericolele care pot afecta siguranţa.

3.1.13 AVERTIZARE. Verificaţi dacă aparatul este echipat cu plăcuţa sa cu datele de identificare; contactaţi distribuitorul dacă aceasta lipseşte. Aparatele fără plăcuţă cu date de identificare NU trebuie utilizate, deoarece acestea nu pot fi identificate şi sunt potenţial periculoase.

3.1.14 AVERTIZARE. NICIODATĂ nu mutaţi aparatul prin tragere de CABLUL DE ALIMENTARE.

3.1.15 AVERTIZARE. Este interzisă utilizarea de accesorii neoriginale şi orice alt tip de accesorii care nu sunt destinate în mod special pentru acest model. Se interzice orice fel de modificare la aparat. Orice fel de modificare a aparatului va face Declaraţia de conformitate nulă şi neavenită şi va elibera producătorul de orice fel de răspundere în temeiul dreptului civil şi penal.

3.2 MĂSURI DE SIGURANŢĂ OBLIGATORII

3.2.1 AVERTIZARE. Toţi conductorii electrici TREBUIE PROTEJAŢI împotriva jeturilor sau stropilor de apă.

3.2.2 AVERTIZARE.Racordarea la sursa de alimentare cu curent electric trebuie efectuată de un electrician calificat în conformitate cu IEC 60364-1.Trebuie să se instaleze fie un dispozitiv pentru curent rezidual care va întrerupe alimentarea cu energie în cazul în care curentul de scurgere la pământ depăşeşte 30 mA timp de 30 ms, fie un dispozitiv de întrerupere în caz de defecţiune la împământare.

3.2.3 AVERTIZARE. PE DURATA pornirii, este posibil ca aparatul să genereze interferenţă asupra sistemului electric.

3.2.4 AVERTIZARE. Utilizaţi numai cabluri electrice de legătură aprobate cu secţiune transversală corespunzătoare a conductorului.

3.2.5 AVERTIZARE. Opriţi întotdeauna comutatorul atunci când lăsaţi aparatul nesupravegheat.

3.2.6 

AVERTIZARE. Fluxul de aer poate cauza reculul componentelor: purtaţi toată îmbrăcămintea şi echipamentul de protecţie personală necesare pentru asigurarea siguranţei operatorului.

3.2.7 AVERTIZARE. Opriţi aparatul şi deconectaţi-l de la sursa de alimentare cu energie înainte de orice fel de operaţii de asamblare, întreţinere, depozitare şi transport.

RO



3.2.8 AVERTIZARE. Întreţinerea şi/sau repararea componentelor electrice TREBUIE efectuată de personal calificat.

3.2.9 AVERTIZARE. Înainte de fiecare utilizare, VERIFICAŢI dacă şuruburile sunt strânse şi dacă toate componentele aparatului sunt în stare bună; inspectaţi să nu existe piese defecte sau uzate.

3.2.10 AVERTIZARE. Pentru a asigura siguranţa aparatului, utilizaţi numai piese de schimb originale ale producătorului, sau alte piese de schimb aprobate de acesta.

3.2.11 AVERTIZARE. Cablurile de extensie prelungitoare nepotrivite pot fi periculoase. În cazul utilizării unui cablu prelungitor, acesta trebuie să fie de tipul potrivit pentru utilizare de exterior şi conexiunea trebuie păstrată uscată şi deasupra solului. Se recomandă utilizarea unui tambur pentru cablul de alimentare care să ţină priza la cel puţin 60 mm deasupra solului.



INFORMAŢII GENERALE (PAGINA 3)

4.1 Utilizarea manualului

Acest manual este parte integrantă a aparatului şi trebuie păstrat pentru consultarea pe viitor. Vă rugăm să îl citiţi cu atenţie înainte de instalarea/utilizarea unităţii. Dacă aparatul este vândut, vânzătorul trebuie să înmâneze acest manual noului proprietar împreună cu aparatul.

4.2 Livrarea

Aparatul este livrat parţial asamblat într-o cutie de carton.

Pachetul livrat este ilustrat în fig.1.

4.2.1 Documentaţia livrată împreună cu aparatul

D1 Manualul de utilizare şi de întreţinere
D2 Instrucţiuni de siguranţă
D3 Declaraţia de conformitate
D4 Reglementări privind garanţia

4.3 Eliminarea ambalajului

Materialele de ambalare nu poluează mediul, dar cu toate acestea trebuie reciclate sau eliminate în conformitate cu legislaţia în vigoare din ţara de utilizare.

5 INFORMAŢII TEHNICE (PAGINA 3)

5.1 Utilizarea preconizată

Aparatul este destinat a fi utilizat ca aspirator de cenuşă, în conformitate cu descrierile şi precauţiile de siguranţă incluse în aceste instrucţiuni.
Acest aparat este destinat numai pentru uz casnic şi nu trebuie utilizat în scopuri industriale sau comerciale.
Aparatul este conform cu standardele IEC 60335-1 şi IEC 60335-2-2 .

5.2 Operatorul

Simbolul prezentat în figura 1 identifică operatorul destinat aparatului (profesionist sau neprofesionist)

5.3 Componentele principale:

A1 Dispozitiv de pornire
A2 Racord de aspirare
A3 Racord pentru suflantă
A4 Mâner
A5 Cârlig pentru păstrarea cablului de alimentare (dacă există)
A6 Zăvoare de siguranţă
A7 Cablu de alimentare cu ştecher
A9 Rezervor
A10 Capac cu motor
A13 Vibrator pentru curăţarea filtrului pliat plan manual (dacă există)

5.3.1 Accesorii (vedeţi fig. 1 pentru detalii cu privire la modele - pachetul de livrare este cel prezentat pe cutia de carton).

B1 Suport pentru filtru cu filtru pentru cartuş
B3 Furtun
B5 Tub

5.4 Dispozitive de siguranţă

- Dispozitiv de pornire **(A1)**

Dispozitivul de pornire previne utilizarea accidentală a aparatului.

6 INSTALAREA (PAGINA 4)

Avertizare - pericol!

Toate operaţiile de instalare şi asamblare trebuie efectuate cu aparatul deconectat de la sursa de alimentare cu energie.
Secvenţa de asamblare este prezentată la pagina 4.

6.1 Asamblarea

La despachetare, verificaţi dacă lipsesc accesorii sau dacă conţinutul este deteriorat. În cazul în care constataţi existenţa unor deteriorări cauzate de transport, informaţi imediat distribuitorul dvs.
Ridicaţi capacul cu motorul (A10) de la aparat, eliberând zăvoarele de siguranţă (A6) şi scoateţi accesoriile furnizate, verificând dacă filtrul (B1) este montat corect.

Vedeţi figura 2

Secvenţa de asamblare este prezentată la pagina 4.

6.2 Montarea accesoriilor

Racordaţi furtunul (B3) la orificiul de admisie (A2) sau la orificiul de ieşire al suflantei (A3), în funcţie de tipul de operaţie necesară.

Vedeţi figura 3

Apoi finalizaţi secvenţa prin conectarea furtunului (B3) la tubul (B5).

Vedeţi figura 3

6.3 Conexiunea electrică

Avertizare - pericol!

Verificaţi dacă tensiunea şi frecvenţa sursei de alimentare cu energie (V/Hz) corespund cu cele specificate pe plăcuţa cu datele de identificare. **Vedeţi figura 5**

6.3.1 Utilizarea cablurilor de extensie

Utilizaţi cabluri şi ştechere cu nivelul de protecţie „IPX4".
Secţiunea transversală a cablului de extensie trebuie să fie proporţională cu lungimea sa; cu cât acesta este mai lung, cu atât mai mare trebuie să fie secţiunea sa transversală.

7 INFORMAŢII CU PRIVIRE LA UTILIZAREA APARATULUI (PAGINA 5)

7.1 Comenzi

- Dispozitiv de pornire (A1). Vedeţi figura 6.

Puneţi dispozitivul de pornire pe (ON/I).
Dacă există o lumină pilot la dispozitivul de pornire, aceasta ar trebui să se aprindă.
Puneţi comutatorul dispozitivului de pornire pe (OFF/0) pentru a opri aparatul.
Dacă există o lumină pilot la dispozitivul de pornire, aceasta ar trebui să se stingă.

Avertizare - pericol!

Pe durata funcţionării, aparatul trebuie poziţionat aşa cum se prezintă, pe o suprafaţă fermă, stabilă. **Vedeţi figura 6.**

7.2 Pornirea

7.2.1 Aspirarea. Vedeţi figura 7.

Lucraţi numai cu filtrul (B1) uscat!
Înainte de utilizare, verificaţi filtrul să nu fie deteriorat şi înlocuiţi-l dacă este necesar. Conectaţi accesoriul potrivit înainte de a aspira cenuşă rece. **Vedeţi figura 7.**
La aspirarea de cenuşă, ţineţi duza (B5) la o distanţă de cel puţin 1 cm deasupra suprafeţei materialului. **Vedeţi figura 8.**

RO

Avertizare - pericol!
Aspiraţi numai cenuşă rece. **Vedeţi figura 8.**

Avertizare - pericol!
Niciodată nu aspiraţi cenuşă prin introducerea tubului în aceasta. Niciodată nu aspiraţi cenuşă fierbinte sau incandescentă. Niciodată nu aspiraţi cenuşă umedă sau udă. **Vedeţi figura 9.**

7.2.2 Vibrator pentru curăþarea filtrului pliat plan manual. Vedeţi figura 7b.
Curăþarea filtrului cu ajutorul unui scuturător manual. Acþionaþi de mai multe ori vibratorul. **Vedeţi figura 7b.** Dacă după acest procedeu filtru nu s-a curăþat în mod, demontaþi-l şi spălaţi-l **Vedeţi figura 811.**
Dacă filtrul este îmbâcsit cu murdărie persistentă, schimbaþi-l.

7.3 Oprirea funcţionării (întreruperi)
Opriţi aparatul. **Vedeţi figura 6.**

7.4 Terminarea lucrului
Opriţi aparatul. **Vedeţi figura 6.**
Scoateţi ştecherul din priză.

7.5 Goliţi rezervorul
Pentru murdărie uscată şi praf: scoateţi duza de la aparat şi goliţi rezervorul. **Vedeţi figura 10.**

8 ÎNTREŢINEREA (PAGINA 6)

Avertizare - pericol!
Toate operaţiile de instalare şi asamblare trebuie efectuate cu aparatul deconectat de la sursa de alimentare cu energie.
Vedeţi pagina 6.
Întotdeauna opriţi aparatul şi scoateţi ştecherul înainte de a efectua orice fel de lucrări de service sau de întreţinere. Reparaţiile şi lucrul la sistemele electrice pot fi efectuate numai de centrul de service.

Avertizare - pericol!
Niciodată nu utilizaţi detergenţi abrazivi, detergenţi pentru sticlă sau detergenţi universali! Niciodată nu scufundaţi capacul cu motor (A1) în apă. Curăţaţi aparatul şi accesoriile din plastic cu un detergent standard pentru materiale sintetice. Clătiţi rezervorul şi accesoriile cu apă dacă este necesar şi uscaţi-le înainte de reutilizare.

8.1 Curăţarea filtrului pentru cartuş. Vedeţi figura 11.
Deschideţi aspirator de cenuşă prin eliberarea zăvoarelor de siguranţă (A6). Întoarceţi capacul aparatului (A1) cu susul în jos şi scoateţi filtrul B1.
Curăţaţi cu grijă cu apă curentă şi lăsaţi să se usuce. Nu reasamblaţi decât după uscare.

9 DEPOZITAREA LA SFÂRŞITUL SEZONULUI DE LUCRU (PAGINA 6)

Avertizare - pericol!
Toate operaţiile de instalare şi asamblare trebuie efectuate cu aparatul deconectat de la sursa de alimentare cu energie.
După terminarea lucrului, curăţaţi aparatul şi puneţi-l deoparte împreună cu accesoriile, aşa cum se prezintă. **Vedeţi figura 12.**
Păstraţi aparatul într-un loc uscat.

10 DEPANAREA

Problemă	Cauze posibile	Rezolvare
Aparatul nu porneşte	Nu există alimentare electrică	Verificaţi dacă ştecherul este bine introdus în priză şi dacă există tensiune la reţeaua de alimentare (*)
	Probleme la circuitul electric-electronic	Contactaţi centrul de service
Aparatul nu aspiră material, sau aspirarea este slabă	Accesorii în stare necorespunzătoare	Verificaţi şi curăţaţi duzele, extensiile sau furtunurile
	Filtre murdare sau montate incorect	Curăţaţi filtrele / Montaţi filtrele în mod corect
	Rezervor plin	Goliţi rezervorul
Aparatul face un zgomot ascuţit pe durata primelor ore de funcţionare	Acesta nu este un defect	Zgomotul va dispărea de la sine după câteva ore de funcţionare
Cenuşa se scurge din rezervor pe durata utilizării aparatului	Rezervorul nu este închis bine	Montaţi în mod corect capacul la rezervor şi închideţi zăvoarele de siguranţă

(*) Dacă motorul se opreşte şi nu reporneşte pe durata funcţionării, contactaţi centrul de service.

Declaraţie de conformitate CE

Noi Annovi Reverberi S.p.A, cu sediul în Bomporto (Modena), Italia, declarăm faptul că următorul (următoarele) aparat (aparate) Black+Decker:

Destinaţia aparatului: Aspirator de cenuşă

Nr. model:	**BXVC20MDE**	**BXVC20TPE**
Puterea nominală:	**0,9 kW**	**0,9 kW**

este (sunt) conform (conforme) cu următoarele directive europene:
2006/95/EK direktyvą nuo 2016 m. balandžio pakeis 2014/35/ES direktyva,
2004/108/EC direktyvą nuo 2016 m. balandžio pakeis 2014/30/ES direktyva, 2011/65/EU , 2005/32/EC şi 2012/19/EU.
şi a fost fabricat (au fost fabricate) în conformitate cu următoarele norme sau documente standardizate:
EN 60335-1; EN 60335-2-2; EN 55014-1; EN 55014-2; EN 61000-3-2; EN 61000-3-3; EN 62233; EN 50581; Reg.1275/2008.
Numele şi adresa persoanei responsabile de întocmirea dosarului tehnic: Stefano Reverberi / AR Managing Director
Via ML King, 3 - 41122 Modena, Italia

Data: 10.02.2016
MODENA (I)
Stefano Reverberi Director General

GARANŢIA

Valabilitatea garanţiei este în conformitate cu legislaţia relevantă din ţara în care este vândut produsul (cu excepţia cazului în care se specifică altceva de către producător).
Garanţia acoperă defecte de material, construcţie şi conformitate pe durata perioadei de garanţie, perioadă în care producătorul va înlocui subansamblele defecte şi va repara produsul în cazul în care nu este excesiv de uzat, sau îl va înlocui.
Garanţia nu acoperă componentele supuse la uzură normală (filtre, accesorii de genul furtun, roţi etc.);
Garanţia nu acoperă defecte cauzate de:
- utilizarea necorespunzătoare, greşită, neglijenţă,
- utilizarea profesională sau închiriere, dacă produsul a fost vândut pentru uz casnic,
- nerespectarea instrucţiunilor de întreţinere prezentate în acest manual,
- reparaţii efectuate de personal sau centre neautorizate,
- utilizarea de piese sau accesorii neoriginale,
- deteriorarea cauzată de transport, murdărie sau corpuri străine, accidente,
- probleme legate de depozitare.

Pentru a beneficia de garanţie, trebuie făcută dovada achiziţionării.

Date tehnice	Unitate	BXVC20MDE	BXVC20TPE
Tensiunea	V/Hz	230 V~ / 50 Hz	230 V~ / 50 Hz
Puterea	kW	0,9	0,9
Capacitatea rezervorului	l	18	18
Presiunea de aspirare maximă	kPa	15	15
Coloană de apă maximă	mbar	150	150
Flux de aer maxim	l/s	28	28
Nr. de motoare	-	1	1
Ø accesorii	mm	40	40
Cablu de alimentare	m	2,5	2,5
Clasa de protecţie	-		
Izolaţia motorului	Clasa	F	F
Protecţia motorului	-	IPX0	IPX0
Greutatea netă	kg	3,3	3,3
Greutatea brută	kg	3,8	3,8

Sub rezerva modificărilor tehnice!

Spoštovani kupec!

Prosimo, da pred prvo uporabo naprave preberete ta izvirna navodila. Ravnajte skladno z informacijami, ki so v njih navedene, in jih shranite za poznejšo uporabo oziroma izročitev morebitnim kasnejšim lastnikom naprave.

1. VARNOSTNA NAVODILA

1.1 Naprava, ki ste jo kupili, je tehnološko napreden izdelek, ki ga je zasnoval eden od vodilnih evropskih proizvajalcev. Ta naprava se uporablja kot sesalnik za sesanje pepela, pri čemer je treba upoštevati napotke in varnostna opozorila v teh navodilih. Tukaj navedene informacije vam bodo omogočile kar najbolj izkoristiti napravo, zato jih pozorno preberite in vedno ravnajte skladno s priporočili. Med priključitvijo, uporabo in servisiranjem naprave poskrbite za vse potrebne varnostne ukrepe, da zaščitite svojo varnost in varnost oseb v svoji neposredni okolici. Pazljivo preberite varnostne predpise in jih vedno upoštevajte. V nasprotnem primeru lahko pride do tveganja za zdravje in varnost ter do velike materialne škode.

2. VARNOSTNE OZNAKE

2.1 Upoštevajte navodila varnostnih znakov, nameščenih na napravo in navedenih v tem priročniku.
Naprava in priročnik vsebujeta samo oznake, ki se nanašajo na kupljeni model. Poskrbite, da bodo simboli in oznake na napravi vedno prisotni in čitljivi. V nasprotnem primeru na prvotne položaje namestite nadomestne znake. (Obrnite se na pooblaščenega serviserja).

⚠ **Pozor, nevarnost!**

Pred uporabo pazljivo preberite ta navodila.

Oznaka E3 (če je na sliki 1) pomeni, da je ta naprava zasnovana samo za gospodinjsko uporabo in se ne sme uporabljati v industrijske ali komercialne namene.

0 Položaj za izklop

I Položaj za vklop

Ta izdelek je uvrščen v razred izolacije II. To pomeni, da ima ojačano ali dvojno izolacijo (samo če je na napravi ta oznaka).

Ta izdelek je uvrščen v razred izolacije I. To pomeni, da ima zaščitni ozemljitveni vodnik (samo če je na napravi ta oznaka).

CE Izdelek je v skladu z zahtevami veljavnih evropskih direktiv.

Oznaka E1 – Recikliranje naprave. Onesposobite staro napravo.

Izklopite napravo.

Odstranite napajalni kabel.

Električnih naprav ne odlagajte med splošne gospodinjske odpadke. V skladu z določbami Direktive 2012/19/ES o odpadni električni in elektronski opremi (OEEO), sestavne dele električnih naprav je treba zbirati ločeno in reciklirati na okolju prijazen način. Za dodatne informacije se obrnite na pristojne lokalne oblasti ali na prodajalca, pri katerem ste kupili napravo.

Nosite opremo za zaščito sluha.

Nosite zaščitno masko.

Nosite opremo za zaščito dihal.

Nosite zaščitne rokavice.

Nosite zaščitno obutev.

Nosite zaščitna oblačila.



3. VARNOSTNI NAPOTKI/NEVARNOSTI

3.1 VARNOSTNE PREPOVEDI

3.1.1 OPOZORILO. Naprave NE ne smejo uporabljati otroci, mlajši od 8 let in osebe z zmanjšanimi fizičnimi, senzoričnimi ali mentalnimi sposobnostmi ter brez ustreznih izkušenj in znanja, razen če napravo uporabljajo pod ustreznim nadzorom ali so prejele navodila za uporabo naprave na varen način in razumejo nevarnosti, ki so s tem povezane.

3.1.2 OPOZORILO. Otroci se NE SMEJO igrati z napravo. To preprečite z ustreznim nadzorom otrok.

3.1.3 Čiščenja in uporabniškega vzdrževanja naprave NE smejo izvajati otroci ali neusposobljene osebe, razen če so pod ustreznim nadzorom.

3.1.4 Plastično embalažo hranite zunaj dosega otrok. Nevarnost zadušitve!

3.1.5 OPOZORILO. Te naprave NE SMEJO uporabljati otroci ali osebe, ki niso prebrale ali razumele navodil za uporabo naprave.

3.1.6 OPOZORILO. NIKOLI ne uporabljajte naprave z vnetljivimi ali strupenimi tekočinami ali tekočinami, ki niso združljive z njenim pravilnim delovanjem. Uporaba naprave v potencialno vnetljivi ali eksplozivni atmosferi je prepovedana.

3.1.7 OPOZORILO. Nekatere snovi lahko ob stiku z vsesanim zrakom tvorijo eksplozivne hlape in zmesi. NIKOLI ne vsesavajte naslednjih snovi:
eksplozivnih ali vnetljivih plinov, tekočin ali prahu (reaktivnega prahu);
- reaktivnih snovi v prahu (npr. aluminija, magnezija ali cinka), zlasti če uporabljate močna alkalna ali kislinska čistila;
- čistih kislin ali alkalnih snovi;
- organskih spojin (npr. bencina, razredčila za barve, acetona ali dizelskega goriva).
Te snovi lahko tudi razjedajo sestavne dele naprave.

3.1.8 Po uporabi ter pred čiščenjem in vzdrževanjem vedno izklopite napravo.

3.1.9 Nevarnost požara. NE vsesavajte gorečih ali možno segretih snovi.

3.1.10 OPOZORILO. NIKOLI ne uporabljajte naprave na prostem, kadar dežuje.

3.1.11 OPOZORILO. NE dotikajte se vtiča in/ali vtičnice z mokrimi rokami.

3.1.12 OPOZORILO. NE uporabljajte naprave, če je napajalni kabel poškodovan. Če je napajalni kabel poškodovan, ga mora zamenjati proizvajalec, pooblaščeni servisni center ali podobno kvalificirana oseba, ki zna preprečiti nevarnost.



3.1.13 OPOZORILO. Preverite, ali je naprava opremljena s tipsko ploščico. Če ni, se obrnite na prodajalca. Naprav brez tipskih ploščic NE SMETE uporabljati, ker jih ni mogoče identificirati in so lahko nevarne.

3.1.14 OPOZORILO. NIKOLI ne premikajte naprave tako, da vlečete za ELEKTRIČNI KABEL.

3.1.15 OPOZORILO. Uporaba neoriginalne dodatne opreme in drugih pripomočkov, ki niso posebej namenjeni za ta model, ni dovoljena. Napravo je prepovedano spreminjati. Vsaka sprememba naprave izniči izjavo o skladnosti, proizvajalca pa odveže odgovornosti po civilnem in kazenskem pravu.

3.2 OBVEZNI VARNOSTNI NAPOTKI

3.2.1 OPOZORILO. Vsi električni vodniki MORAJO BITI ZAŠČITENI pred vodnimi curki in pljuski.

3.2.2 OPOZORILO. Priključitev na električno napajanje naj izvede usposobljen električar skladno s standardom IEC 60364-1.Napravo opremite z napravo na diferenčni tok, ki bo prekinila napajanje, če ozemljitveni uhajavi tok preseže 30 mA v 30 ms, ali napravo, ki preverja ozemljitev.

3.2.3 OPOZORILO. MED vklopom lahko naprava povzroči motnje v električnem omrežju.

3.2.4 OPOZORILO. Uporabljajte samo odobrene električne podaljške s primernim presekom.

3.2.5 OPOZORILO. Vedno izklopite stikalo napajanja, ko napravo pustite brez nadzora.

3.2.6 

OPOZORILO. Pretok zraka lahko povzroči odboj delov: nositi morate zaščitna oblačila in opremo, ki je potrebna za zagotavljanje varnosti uporabnika.

3.2.7 OPOZORILO. Pred vsakim postopkom, povezanim s sestavljanjem, vzdrževanjem, shranjevanjem ali prevozom, izklopite napravo in odklopite napajalni kabel iz električne vtičnice.

3.2.8 OPOZORILO. Vzdrževanje in/ali popravilo električnih sestavnih SME izvajati samo ustrezno usposobljen strokovnjak.

3.2.9 OPOZORILO. Pred vsako uporabo in v rednih intervalih PREVERITE, ali so vsi vijaki tesno priviti in vsi sestavni deli brezhibni; zlasti bodite pozorni na poškodovane in obrabljene dele.

3.2.10 OPOZORILO. Za zagotovitev varnosti naprave uporabljajte samo originalne rezervne dele proizvajalca ali dele, ki jih je odobril proizvajalec.

3.2.11 OPOZORILO. Neustrezni kabelski podaljški so lahko nevarni. Če uporabljate kabelski podaljšek, poskrbite, da bo primeren za uporabo na prostem ter da bo mesto priključitve suho in nad tlemi. Če uporabljate podaljšek, priporočamo uporaba koluta za kabel, ki ohranja vtičnico vsaj 60 mm nad tlemi.



4 SPLOŠNE INFORMACIJE (3. STRAN)

4.1 Uporaba priročnika

Ta priročnik je sestavni del naprave in ga morate shraniti za prihodnjo uporabo. Pred namestitvijo in uporabo naprave ga natančno preberite. Če napravo prodate, mora prodajalec priročnik izročiti novemu lastniku skupaj z napravo.

4.2 Dobava

Naprava je dobavljena delno sestavljena v kartonasti škatli.
Vsebina kompleta je prikazana na sliki 1.

4.2.1 Dokumentacija, priložena napravi
- **D1 Priročnik za uporabo in vzdrževanje**
- **D2 Varnostna navodila**
- **D3 Izjava o skladnosti**
- **D4 Garancijska izjava**

4.3 Odstranjevanje embalaže

Embalažni materiali ne onesnažujejo okolja, a jih morate reciklirati ali odstraniti skladno z ustreznimi predpisi v vaši državi.

5 TEHNIČNI PODATKI (3. STRAN)

5.1 Predvidena uporaba

Ta naprava se uporablja kot sesalnik za pepela, pri čemer je treba upoštevati napotke in varnostna opozorila v teh navodilih.
Ta naprava zasnovana samo za gospodinjsko uporabo in se je ne sme uporabljati v industrijske ali komercialne namene.
Naprava je skladna s standardoma IEC 60335-1 in IEC 60335-2-2 .

5.2 Upravljavec

Simbol, prikazan na sliki 1, označuje upravljavca (profesionalnega ali neprofesionalnega).

5.3 Glavni sestavni deli:

- **A1 Stikalo napajanja**
- **A2 Sesalni priključek**
- **A3 Puhalni priključek**
- **A4 Ročaj**
- **A5 Nastavek za zlaganje napajalnega kabla (če je vgrajen)**
- **A6 Zaponki**
- **A7 Napajalni kabel z vtičem**
- **A9 Posoda**
- **A10 Pokrov z motorjem**
- **A13 Otresanje filtra z ročnim aktiviranjem (če je vgrajen)**

5.3.1 Pripomočki (glejte sliko 1 za podrobnosti o modelih – vsebina kompleta je prikazana na kartonasti škatli)

- **B1 Držalo filtra s rebrasti filter**
- **B3 Gibka cev**
- **B5 Cev**

5.4 Varnostni pripomočki

- Stikalo napajanja **(A1)**
  Stikalo napajanja preprečuje nenamerno uporabo naprave.

6 NAMESTITEV (4. STRAN)

Pozor, nevarnost!

Vse postopke nameščanja in sestavljanja smete izvajati, samo če je napajalni kabel izklopljen iz električne vtičnice.
Zaporedje sestavljanja je prikazano na 4. strani.

6.1 Sestavljanje

Ko napravo prvič odstranite iz embalaže, preverite, ali kateri od sestavnih delov ali pripomočkov manjka. Če najdete poškodbe, do katerih je prišlo med prevozom, nemudoma obvestite prodajalca.
Odpnite zaponki (A6), dvignite pokrov z motorjem (A10), iz posode, odstranite pripomočke in preverite, ali je filter (B1) pravilno nameščen.
Glejte sliko 2.
Zaporedje sestavljanja je prikazano na 4. strani.

6.2 Nameščanje pripomočkov.

Cev (B3) priključite na sesalno odprtino (A2) oziroma odprtino puhalnika (A3) glede na delo, ki ga nameravate izvajati.
Glejte sliko 3.
Nato dokončajte postopek, tako da gibko cev (B3) priključite na cev (B5).
Glejte sliko 3.

6.3 Električni priključki

Pozor, nevarnost!

Preverite, ali sta napajalna napetost in frekvenca enaki kot na tipski ploščici. **Glejte sliko 5.**.

6.3.1 Uporaba podaljškov

Uporabljajte kable in vtiče s stopnjo zaščite »IPX4«.
Presek podaljška mora biti sorazmeren z dolžino – daljši kot je podaljšek, večji mora biti presek.

7 INFORMACIJE O UPORABI NAPRAVE (5. STRAN)

7.1 Krmilni elementi

- Stikalo napajanja (A1). Glejte sliko 6.
Vklopite stikalo napajanja (ON/I).
Če ima stikalo napajanja vgrajeno lučko, mora lučka zasvetiti.
Izklopite stikalo napajanja (OFF/0), da zaustavite napravo.
Če ima stikalo napajanja vgrajeno lučko, mora lučka ugasniti.

Pozor, nevarnost!

Med uporabo mora biti naprava postavljena na trdnih, ravnih tleh, kot je prikazano. **Glejte sliko 6.**

7.2 Zagon

7.2.1 Sesanje. Glejte sliko 7.

Napravo uporabljajte, samo če sta filtra (B1) suha!
Preden uporabite napravo, preverite, ali sta filtra poškodovana, in ju po potrebi zamenjajte. Pred vsesavanjem hladnega pepela namestite ustrezni priključek. **Glejte sliko 7.**
Pri vsesavanju pepela držite nastavek (B5) vsaj 1 cm nad površino pepela. **Glejte sliko 8.**

Pozor, nevarnost!

Ne vsesavajte drugega kot hladen pepel. **Glejte sliko 8.**

Pozor, nevarnost!

Pepela ne vsesavajte tako, da bi cev potisnili vanj. Ne vsesavajte vročega pepela ali žerjavice. Ne vsesavajte vlažnega ali mokrega pepela. **Glejte sliko 9.**

7.2.2 Otresanje filtra z ročnim aktiviranjem. Glejte sliko 7b.
Čiščenje filtra s pomočjo otresanja.
Večkrat pritisnite na gumb za otresanje filtra. **Glejte sliko 7b.**
Če se umazanija ne loči zadovoljivo s filtra, snemite filter iz naprave in ga pranje. **Glejte sliko 11.**
Če je filter premočno umazan, ga zamenjajte z novim.

7.3 Zaustavitev delovanja (začasna prekinitev dela)
Izklopite napravo. **Glejte sliko 6.**

7.4 Zaključek dela
Izklopite napravo. **Glejte sliko 6.**
Odklopite napajalni kabel.

7.5 Izpraznite posodo.
Suh prah in umazanija: cev odstranite z naprave in izpraznite posodo. **Glejte sliko 10.**

8 VZDRŽEVANJE (6. STRAN)

⚠ **Pozor, nevarnost!**
Vse postopke nameščanja in sestavljanja smete izvajati, samo če je napajalni kabel izklopljen iz električne vtičnice.
Glejte stran 6.
Pred vzdrževanjem naprave izklopite napajanje in vtič napajalnega kabla izvlecite iz omrežne vtičnice. Popravila in dela na električnem sistemu sme izvajati samo pooblaščeni serviser.

⚠ **Pozor, nevarnost!**
Ne uporabljajte abrazivnih čistil, čistil za steklo in univerzalnih čistil! Pokrova naprave z motorjem (A1) ne potapljajte v vodo. Napravo in plastične pripomočke čistite s standardnim čistilom za sintetične snovi. Zbiralno posodo in nastavke po potrebi izperite z vodo in jih posušite pred ponovno uporabo.

8.1 Čiščenje rebrastega filtra. Glejte sliko 11.
Odpnite zaponki (A6) in odprite sesalnik za sesanje pepela za sesanje pepela. Pokrov naprave (A1) obrnite z zgornjim delom navzdol ter odstranite filter B1.
Previdno ju izperite s tekočo vodo in počakajte, da se posušita. Ne vstavljajte je v napravo, dokler se ne posuši.

9 SHRANJEVANJE ZA DLJE ČASA (6. STRAN)

⚠ **Pozor, nevarnost!**
Vse postopke nameščanja in sestavljanja smete izvajati, samo če je napajalni kabel izklopljen iz električne vtičnice.
Ko končate delo, očistite napravo, nato pa napravo in pripomočke shranite, kot je prikazano. **Glejte sliko 12.**
Napravo shranite v suhem prostoru.

10 ODPRAVLJANJE TEŽAV

Težava	Možni vzroki	Ukrep
Naprava se ne vklopi.	Ni napajanja.	Preverite, ali je vtič trdno vstavljen v vtičnico in ali je vtičnica pod napetostjo (*)
	Težave v električnem tokokrogu/elektronskem vezju.	Obrnite se na pooblaščenega serviserja.
Naprava ne sesa ali pa je vsesavanje šibko.	Umazani pripomočki.	Preglejte in očistite nastavke, podaljške in cevi.
	Umazana ali nepravilno nameščena filtra.	Očistite/pravilno namestite filtra.
	Zbiralna posoda je polna.	Izpraznite posodo.
Naprava prvih nekaj ur delovanja oddaja piskajoč zvok.	Ne gre za okvaro.	Po nekaj urah delovanja naprava ne bo več oddajala tega zvoka.
Pepel uhaja iz zbiralne posode med delovanjem.	Zbiralna posoda ni pravilno zaprta.	Pravilno namestite pokrov posode in zapnite zaponki.

(*) Če se med delovanjem motor zaustavi in ga ni več mogoče zagnati, se obrnite na najbližjega pooblaščenega serviserja.

Izjava ES o skladnosti

Podjetje Annovi Reverberi S.p.A, of Bomporto (Modena), Italija, izjavlja da je naslednji izdelek znamke Black+Decker:

Ime naprave: Sesalnik za sesanje pepela

Model št.:	**BXVC20MDE**	**BXVC20TPE**
Nazivna moč:	**0,9 kW**	**0,9 kW**

skladen z naslednjimi evropskimi direktivami:
2006/95/ES – Direktivo bo nadomestila direktiva 2014/35/EU z dne 20. aprila 2016,
2004/108/ES – Direktivo bo nadomestila direktiva 2014/30/EU z dne 20. aprila 2016, 2011/65/EU, 2005/32/ES in 2012/19/EU.
in da so (bili) proizvedeni skladno z naslednjimi standardi in standardiziranimi dokumenti:
EN 60335-1; EN 60335-2-2; EN 55014-1; EN 55014-2; EN 61000-3-2; EN 61000-3-3; EN 62233, EN 50581; Reg.1275/2008.
Ime in naslov osebe, ki je bila pooblaščena za izdajo tehnične dokumentacije: Stefano Reverberi, izvršni direktor AR
Via ML King, 3 - 41122 Modena, Italija

Datum: 10. 2. 2016
MODENA (I)
Stefano Reverberi Izvršni direktor

GARANCIJA

Veljavnost te garancije je skladna z ustreznimi predpisi v državi, kjer se ta izdelek prodaja, če proizvajalec ne navede drugače.
Ta garancija pokriva napake v materialu, izdelavi in skladnosti v garancijskem obdobju, v katerem bo proizvajalec zamenjal okvarjene dele in popravil izdelek, če ni prekomerno obrabljen, ali ga zamenjal.
Garancija ne pokriva sestavnih delov, ki so izpostavljeni običajni obrabi (filtri, pripomočki, kot so cev, kolesca ipd.);
Garancija ne pokriva okvar, ki bi jih povzročilo naslednje ali ki bi izhajale iz naslednjega:
- nepravilna uporaba, zloraba, malomarnost,
- komercialna uporaba ali dajanje v najem, če je bil izdelek prodan kot izdelek za domačo uporabo,
- neupoštevanje navodil za vzdrževanje v tem priročniku,
- popravilo, ki ga izvede nepooblaščena oseba ali servis,
- uporaba neoriginalnih delov ali dodatne opreme,
- poškodbe, ki jih povzročijo transport, umazanija ali tujki, nesreče,
- nepravilno shranjevanje ali skladiščenje.

Za pridobitev garancijskega kritja morate predložiti dokazilo o nakupu.

Tehnični podatki	Enota	BXVC20MDE	BXVC20TPE
Napetost	V/Hz	230 V~ / 50 Hz	230 V~ / 50 Hz
Moč	kW	0,9	0,9
Prostornina posode	l	18	18
Maksimalni tlak sesanja	kPa	15	15
Maksimalni vodni tlak	mbar	150	150
Maksimalni pretok zraka	l/s	28	28
Št. motorjev	-	1	1
Ø cevnih nastavkov	mm	40	40
Napajalni kabel	m	2,5	2,5
Razred zaščite	-		
Izolacija motorja	Razred	F	F
Zaščita motorja	-	IPX0	IPX0
Neto teža	kg	3,3	3,3
Bruto teža	kg	3,8	3,8

Tehnični podatki se lahko spremenijo.

BLACK+DECKER Service Addresses & Contact Details

België/Belgique
Stanley Black & Decker Belgium BVBA
Egide Walschaertsstraat 16
2800 Mechelen
Tel - NL. +32 15 47 37 65
Tel – FR. +32 15 47 37 66
Fax: +32 15 47 37 99
www.blackanddecker.be
enduser.BE@SBDinc.com

Bulgaria
Stanley Black&Decker Polska Bucharest Branch
Phoenicia Business Center
Turturelelor Street, No 11A, 6th Floor,Module 15, 3rd District
Bucharest
Romania
Tel. +4021.320.61.04.
office.bucharest@sbdinc.com

Česká Republika
Stanley Black & Decker Czech Republic s.r.o.
Chodov Türkova 2319/5b
149 00 Praha 4
Česká Republika
Tel: 261 009 782
www.blackanddecker.cz
recepce@blackanddecker.cz

Danmark
Stanley Black & Decker Denmark
Roskildevej 22
2620 Albertslund
Tel. 70 20 15 10
Fax. 70 22 49 10
www.blackanddecker.dk
kundeservice.dk@sbdinc.com

Deutschland
Stanley Black & Decker Deutschland GmbH
Black & Decker Str. 40, D - 65510 Idstein
Tel. 06126 21-0
Fax 06126 21-2980
www.blackanddecker.de
infobfge@sbdinc.com

Ελλάδα
Stanley Black & Decker (Ελλάς) Ε.Π.Ε
Στράβωνος 7 & Λεωφ. Βουλιαγμένης 159
166 74 Γλυφάδα - Αθήνα
Τηλ: 0030 210 8981616
Φαξ: 0030 210 8983570
www.blackanddecker.gr
Greece.Service@sbdinc.com

España
Black & Decker Ibérica, S.C.A.
Parc de Negocis “Mas Blau”
Edificio Muntadas, c/Bergadá, 1, Of. A6
08820 El Prat de Llobregat (Barcelona)
Tel. 934 797 400
Fax 934 797 419
www.blackanddecker.es
respuesta.postventa@sbdinc.com

France
Black & Decker (France) S.A.S.
5 allée des Hêtres
B.P. 30084
69579 Limonest Cédex
Tel. 04 72 20 39 20
Fax 04 72 20 39 00
www.blackanddecker.fr
scufr@sbdinc.com

Helvetia
ROFO AG
Gewerbezone Seeblick
3213 Kleinbösingen
Tel. 026 674 93 93
Fax 026 674 93 94
www.blackanddecker.ch
service@rofoag.ch

Hungary
Stanley Black & Decker Hungary Kft.
Meszaros u. 58/B
1016 Budapest
Hungary
Tel: 1.6 225-1661 / 62

Italia
Stanley Black & Decker Italia
Via Energypark 6 c/o Energypark Building 3 sud
20871 Vimercate (MB)
Tel. 800-213935
Fax 039-9590313
www.blackanddecker.it
service.italia@blackdecker.com

Nederland
Stanley Black & Decker Netherlands BV
Holtum Noordweg 35
6121 RE BORN
Postbus 83
6120 AB BORN
Tel. +31 164 283 065
Fax +31 164 283 200
www.blackanddecker.nl
enduser.NL@SBDinc.com

Norge
Stanley Black & Decker Norway AS
Gullhaugveien 11, 0484 Oslo
PB 4613, Nydalen, 0405 Oslo
Tlf. 22 90 99 10
Fax 45 25 08 00
www.blackanddecker.no
kundeservice.no@sbdinc.com

Österreich
Stanley Black & Decker Austria GmbH
Oberlaaerstraße 248, A-1230 Wien
Tel. 01 66116-0
Fax 01 66116-614
www.blackanddecker.at
service.austria@sbdinc.com

Polska
Stanley Black & Decker Polska SP.z.o.o
ul. Postepu 21D
02-676 Warszawa
Polska
Tel: 22 4642700
www.blackanddecker.pl
reception.warsaw@sbdinc.com

Portugal
Black & Decker Limited SARL
Quinta da Fonte - Edifício Q55 D. Diniz
Rua dos Malhões, 2 e 2A - Piso 2 Esquerdo
2770 - 071 Paço de Arcos
Tel. 214667500
Fax 214667580
www.blackanddecker.pt
resposta.posvenda@sbdinc.com

Romania
Stanley Black&Decker Polska Bucharest Branch
Phoenicia Business Center
Turturelelor Street, No 11A, 6th Floor,Module 15, 3rd District
Bucharest
Romania
Tel. +4021.320.61.04.
office.bucharest@sbdinc.com

Slovenija
G-M&M, proizvodnja in marketing, d.o.o.
Brvace 11
1290 Grosuplje
Slovenija
Tel. 01/78 66 574
Fax. 01/78 61 021
servis@g-mm.si

Suomi
Stanley Black & Decker Finland Oy
Kumpulantie 13B, 00520 Helsinki
PL 47, 00521 Helsinki
Puh. 010 400 43 33
Faksi 0800 411 340
www.blackanddecker.fi
asiakaspalvelu.fi@sbdinc.com

Sverige
Stanley Black & Decker Sweden AB
Flöjelbergsgatan 1c, 431 35 Mölndal
Box 94, 431 22 Mölndal
Tel. 031-68 60 60
Fax 031-68 60 80
www.blackanddecker.se
kundservice.se@sbdinc.com

United Kingdom & Republic Of Ireland
Black & Decker
Slough, Berkshire SL1 3YD
210 Bath Road
Tel. 01753 511234
www.blackanddecker.co.uk
emeaservice@sbdinc.com

BLACK+DECKER™
is a registred trademark of The Black & Decker Corporation used under license.
The product is manufactured and distributed by:
Annovi Reverberi S.p.A. Via M.L. King, 3 - 41122 Modena (Italy).
All the rights reserved.
© 2016 Black & Decker