Member of UNACOMA

ANNOVI REVERBERI®
The Power of Experience
ANNOVI REVERBERI S.p.A.
Via M.L.King,3 - 41122 Modena (Italy)
Tel. (+39) 059.414.411 - Telefax (+39) 059.253.505
E - Mail Italia: agricoltura.it@annovireverberi.it
E - Mail export: agriculture.export@annovireverberi.it



KIT CAMERA ARIA A DISTANZA
REMOTE AIR CHAMBER KIT

cod. 92422-CN

Tipo pompa *Pump type*	Cod.
Gamma BP e LFP / BP and LFP range	42868

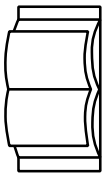

ATTENTION: This manual must be read before beginning installation of the unit.
ATTENTION: Ce livret doit être lu avant d'installer et d'employer le produit.
ACHTUNG: Das vorliegende Handbuch ist vor der Installation und dem Gebrauch des Produkts aufmerksam zu lesen.
ATENCIÓN: Este manual debe ser leído antes de proceder a la instalación Y uso del producto.
ATENÇÃO: Este manual deve ser lido antes de proceder à la instalação e ao uso do producto.
ATTENZIONE: Il presente libretto va letto prima di procedere all'installazione ed uso del prodotto.



DIMENSIONI
DIMENSIONS
DIMENSIONS
ABMESSUNGEN
DIMENSIONES

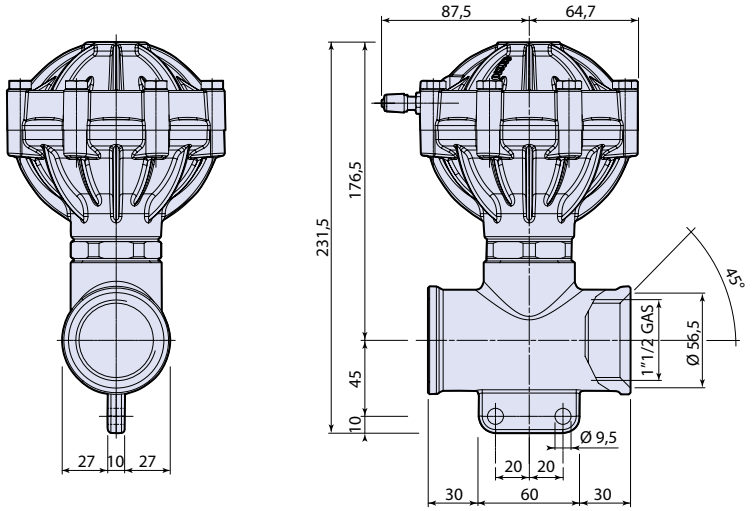

DI 3048507

F **GARANTIE**
Nos produits sont garantis pour 12 mois à partir de la date de livraison. Aucune garantie ne sera reconnue, suite au mauvais entretien ou emploi anormal des produits. Pour tous vos besoins de pièces de rechange, demandez toujours les rechanges originaux. Au contraire, aucune garantie ne sera reconnue.

D **GARANTIE**
Die Firma gewährt eine Garantie von 12 Monaten, gerechnet vom Lieferdatum. Zweckfremder Einsatz und/oder nachlässige Wartung schließen jede Garantie aus. Im Bedarfsfall immer Original-Ersatzteile von der Firma anfordern. Anderenfalls kann keine Garantie gewährt werden.

E **GARANTÍA**
Nuestros productos están garantizados por 12 meses desde la fecha de la entrega. Ninguna garantía será reconocida por malo entretenimiento o por uso incorrecto de los productos. Pidan siempre repuestos originales. En caso contrario no se reconocerá ninguna garantía.

Characteristics and descriptions are not binding. -Données descriptions et illustrations n' engagement pas le constructeur. - Angaben, Beschreibungen, und illustrationen sind nicht verbindlich. - Noticias y ilustraciones no son empeñativas. - Os dados, descrições e ilustrações são fornecidos a título informativo e não comprometem o fabricante. - Dati, descrizioni ed illustrazioni sono forniti a titolo indicativo e non impegativo.

KIT CAMERA ARIA A DISTANZA
REMOTE AIR CHAMBER KIT

Tipo pompa / Pump type	Cod.
Gamma BP e LFP / BP and LFP range	42868

3048606

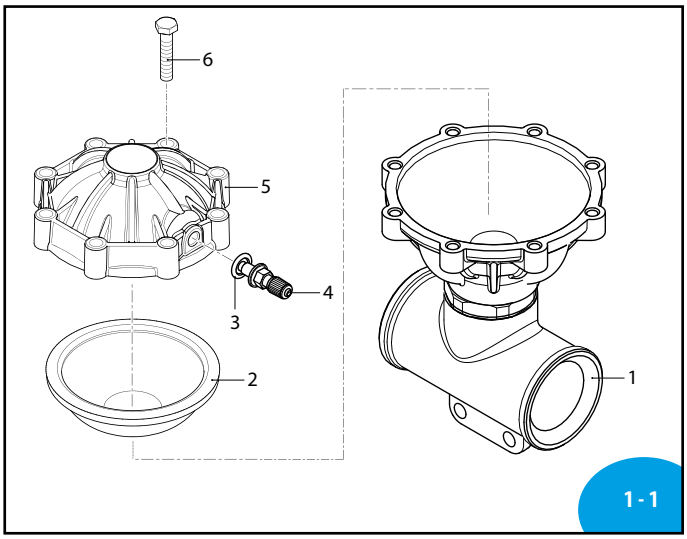

1 - 1

sp_camera_aria_distanza.pdf

Pos	Cod.	Descrizione		Description	Q.ty	Note
1	3049005	Condotto		Line	1	
	550190	Membrana	camera aria Øe 110	Diaphragm	1	NBR
	550194	Membrana	camera aria Øe 110	Diaphragm	1	BlueFlex™
	550191	Membrana	camera aria Øe 110	Diaphragm	1	Saturflon®
	550192	Membrana	camera aria Øe 110	Diaphragm	1	Viton®
3	650542	Guarnizione		Gasket	1	
4	180020	Valvola di gonfiaggio		Air valve	1	
5	620232	Semicamera aria	superiore	Semi air chamber	1	Nera
6	621781	Vite	TE M8x40	Screw	8	Geomet

SL000390-GP

MI 92422

Raccomandazioni di sicurezza per la manutenzione

Prudenza - Cautela

Prima di effettuare qualsiasi intervento di manutenzione depressurizzare l'impianto idrico e isolare la pompa da tutte le fonti di energia.
Al termine delle operazioni, prima di riavviare la macchina, controllare che non siano rimasti attrezzi, stracci o altro materiale in prossimità degli organi in movimento o in zone a rischio.
Sostituire i componenti troppo usurati con ricambi originali e usare i lubrificanti consigliati dal costruttore.

Tabella manutenzione ordinaria			
Frequenza	**Componente**	**Tipo di intervento**	**Riferimento**
Ogni giorno di lavoro	Tubazioni e raccordi	Controllo	Vedere "Controllo raccordi e tubazioni"
Ogni 100 ore di lavoro	Accumulatore di pressione (se presente)	Controllo pressione di gonfiaggio	Vedere "Controllo pressione di gonfiaggio"

Smaltire i componenti sostituiti e i lubrificanti secondo le leggi vigenti in materia.
Effettuare le operazione di manutenzione programmata previste dal costruttore per mantenere la pompa efficiente e sicura.

Controllo pressione di gonfiaggio

Se la pompa è dotata di accumulatore di pressione, controllarne lo stato di gonfiaggio, a pompa ferma, mediante pistola ad aria compressa munita di manometro. L'accumulatore viene gonfiato dal fabbricante per l'utilizzo della pompa alla sua pressione massima. Al fine di adattare la pressione dell'accumulatore a quella di lavoro si faccia riferimento alla tabella seguente.

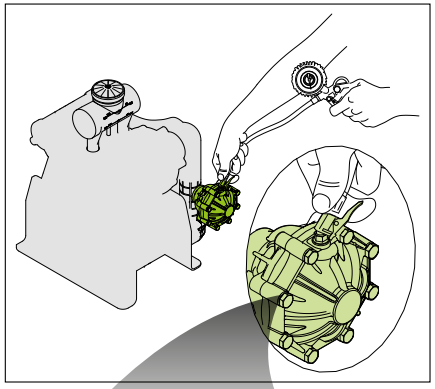

bar	psi	bar	psi
1-3	15-44	1	15
3-12	44-174	1-3	15-44
12-20	174-290	3-5	44-73
20-50	290-725	5-7	73-102

I **GARANZIA**
I nostri prodotti sono garantiti per mesi 12 dalla consegna. La Ditta si assume la responsabilità per tutti quei particolari che presentassero difetti di materiale o di lavorazione. Non è riconosciuta la garanzia per cattiva manutenzione, anormale impiego e per quelle parti non costruite dalla Ditta. Le riparazioni dovranno essere effettuate presso la fabbrica o da personale autorizzato. Nello stesso istante in cui i prodotti saranno manomessi da terzi, ogni garanzia sarà ritenuta scaduta. Per ogni verifica i prodotti dovranno essere inviati in Porto Franco. Nel caso di effettiva necessità di sostituzione di particolari sarà addebitato il solo costo della mano d'opera. Per il vostro fabbisogno di ricambi chiedete sempre ricambi originali. In caso diverso non sarà riconosciuta alcuna garanzia.
Numero per ordini telefonici:
(+39) 059.414.411
Numero per ordini con fax:
(+39) 059.253.505

Safety recommendations for maintenance

Caution - Take Care

Before doing any maintenance work, de-pressurise the water system and isolate the pump from all energy sources.
When the jobs are done, before restarting the pump, check that no tools, rags or other materials have been left close to moving parts or in hazardous zones.
Replace any excessively worn components with original parts and use the lubricants recommended by the manufacturer.

Scheduled maintenance table			
Frequency	**Component**	**Procedure**	**Reference**
Every working day	Pipes and connections	Inspection	See "Inspecting the connections and pipes"
Every 100 working hours	Pressure accumulator (if installed)	Check inflation pressure	See "Checking the inflation pressure"

Dispose of the worn-out components and lubricants in accordance with the relevant statutory requirements.
Carry out the routine maintenance procedures specified by the manufacturer to keep the pump safe and performing well.

Checking the inflation pressure

If the pump has a pressure accumulator, check its level of inflation, with the pump at a standstill, using an air gun fitted with a pressure gauge. The accumulator is inflated by the manufacturer for use of the pump at its maximum pressure. For adaptation of the accumulator pressure to the working pressure, refer to the table below.

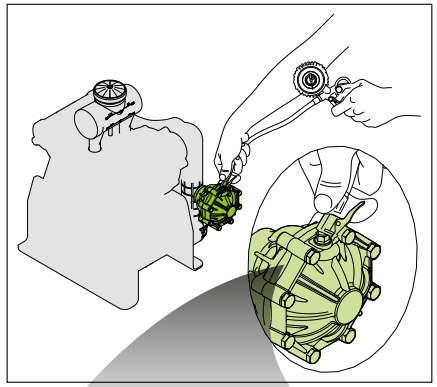

bar	psi	bar	psi
1-3	15-44	1	15
3-12	44-174	1-3	15-44
12-20	174-290	3-5	44-73
20-50	290-725	5-7	73-102

GB **WARRANTY**
Our products are guaranteed for a period of 12 months after the date of delivery. Warranty will not be acknowledged if the products are not used according to the manufacturer's instruction or are badly maintained. Always ask for original Spare-parts, otherwise warranty will not be acknowledged.